ПРЕИМУЩЕСТВА И ОСОБЕННОСТИ ЛОКАЛИЗОВАННОЙ ПРОДУКЦИИ НПО АСТА

РЕГУЛИРУЮЩИЕ КЛАПАНЫ ДЛЯ ЖКХ (ЦТП/ИТП)

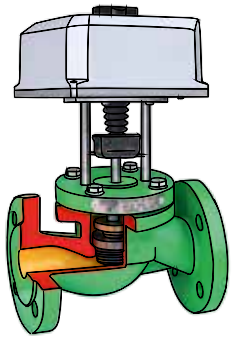

ОБОРУДОВАНИЕ ДЛЯ ПАРОВЫХ СИСТЕМ

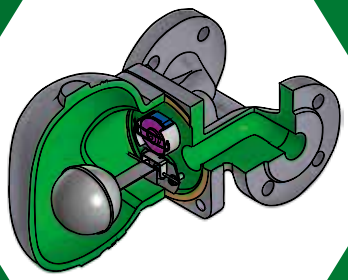

ПРОМЫШЛЕННЫЕ РЕГУЛИРУЮЩИЕ КЛАПАНЫ

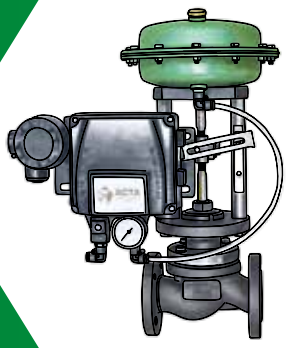

НПО АСТА®
ГРУППА КОМПАНИЙ АСТИМА

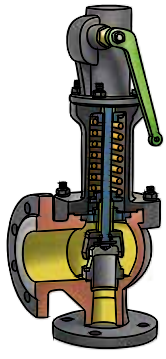

ПРЕДОХРАНИТЕЛЬНЫЕ КЛАПАНЫ

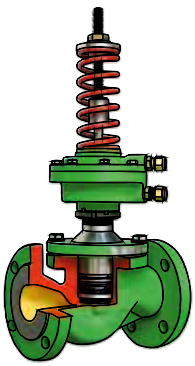

РЕГУЛЯТОРЫ ДАВЛЕНИЯ ДЛЯ ВОДЫ И ПАРА

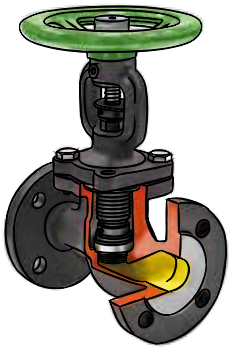

ЗАПОРНАЯ АРМАТУРА И ПРОЧЕЕ ОБОРУДОВАНИЕ

РАЗРАБОТКА И ПРОИЗВОДСТВО РЕГУЛИРУЮЩЕЙ И СПЕЦИАЛЬНОЙ ТРУБОПРОВОДНОЙ АРМАТУРЫ

НПО АСТА®
ГРУППА КОМПАНИЙ АСТИМА



ДОРОГИЕ ДРУЗЬЯ!

В брошюре, которую вы держите в руках, представлена продукция, локализацию которой мы производим на заводе НПО АСТА последние 10 лет.

Цель нашей компании – создание энергоэффективных, безопасных и качественных решений для рынка трубопроводной арматуры. Это то, что вдохновляет нас двигаться вперед каждый день и достигать совершенства. Мы конструировали свою уникальную линейку, учитывая опыт ее эксплуатации в реальных условиях, постоянно улучшали функции и технические характеристики, устраняли все недостатки и недоработки, получая обратную связь от заказчиков через техническую поддержку и сервисное обслуживание, успешно интегрировали ее в различные инженерные системы.

Являясь экспертами рынка трубопроводной арматуры, мы можем с гордостью сказать, что создаем продукцию, которая не уступает по качеству и эксплуатационным характеристикам продукции ведущих мировых производителей. Качество нашей продукции подтверждается выбором крупнейших российских предприятий из различных отраслей промышленности, которые из года в год возвращаются к нам за надежными решениями для своих проектов, а также постоянно растущим объемом продаж и увеличением географии поставок.

С уважением,
Евгений Синодов

О НАС



ОТДЕЛ ПРОДАЖ



ОТДЕЛ ЛОГИСТИКИ



КОНСТРУКТОРСКИЙ ДЕПАРТАМЕНТ

НПО АСТА – современное российское предприятие в подмосковном городе Воскресенске – разрабатывает и производит регулирующую, предохранительную и специальную трубопроводную арматуру для систем теплоснабжения ЖКХ и специализированное оборудование для пароконденсатных систем нефтегазовой, химической, энергетической, пищевой, целлюлозно-бумажной и ряда других промышленных отраслей.

НПО АСТА входит в группу компаний Астима, основанную в 2011 году. НПО АСТА – российский производитель полного цикла: от идеи продукта до серийного выпуска готового изделия. Главный приоритет завода – разработка и внедрение востребованной на российском рынке продукции со степенью локализации до 100% с применением качественных конструкторских решений.

Предприятие выпускает более 50 видов продукции и каждый год осваивает изготовление новых типов изделий. Конструкторский департамент НПО АСТА создает новые продукты. Технологи предприятия разрабатывают и внедряют собственные технологии изготовления и обработки деталей, упрочнения поверхностей.

В технологический парк завода НПО АСТА входит современное высокотехнологичное оборудование: фрезерные обрабатывающие центры с ЧПУ, токарные, шлифовальные, лазерные станки с ЧПУ, установки микроплазменной и лазерной сварки, тестировочное и лабораторное оборудование.

НПО АСТА участвует в государственных программах импортозамещения Минпромторга и поддерживается государством.

НПО АСТА динамично развивается на российском рынке и рынке стран СНГ. В Республике Беларусь, Казахстане и Узбекистане поддерживаются постоянные склады готовой продукции. В Республиках Казахстан и Узбекистан также работают представительства компании.

300
СОТРУДНИКОВ

5 000 м²
ПЛОЩАДЬ ПРОИЗВОДСТВА

БОЛЕЕ
50
СОБСТВЕННЫХ РАЗРАБОТОК

15 лет
ОПЫТА

БОЛЕЕ
30 000
ЕДИНИЦ КОМПЛЕКТУЮЩИХ НА СКЛАДЕ

БОЛЕЕ
10 000
ПОСТОЯННЫХ ЗАКАЗЧИКОВ

СОБСТВЕННЫЙ КОНСТРУКТОРСКИЙ ДЕПАРТАМЕНТ

10 ИНЖЕНЕРОВ-КОНСТРУКТОРОВ
10 ТЕХНОЛОГОВ ПРОИЗВОДСТВА

УЧАСТКИ ПРОИЗВОДСТВА

УЧАСТОК МЕХАНИЧЕСКОЙ ОБРАБОТКИ





СВАРОЧНЫЙ ЦЕХ



УЧАСТОК ТЕРМООБРАБОТКИ



ПОКРАСОЧНЫЙ ЦЕХ



СБОРОЧНЫЙ ЦЕХ



КОНТРОЛЬНО-ИЗМЕРИТЕЛЬНАЯ ЛАБОРАТОРИЯ



СКЛАДСКОЙ КОМПЛЕКС



НПО АСТА. ЛОКАЛИЗАЦИЯ ПРОДУКТОВ

РЕГУЛИРУЮЩИЕ КЛАПАНЫ

2022 ГОД – ПЕРЕХОД НА РОССИЙСКОЕ ЛИТЬЕ ИЗ ВЫСОКОПРОЧНОГО ЧУГУНА

2014

АСТА **Р123**



Для промышленного использования

Материал: высокопрочный чугун

DN: 15-200, **PN:** 25/16, **Tmax:** 220°C

Специальное исполнение на вакуум

2022

АСТА **Р133**



Для промышленного использования

Материал: углеродистая сталь

DN: 15–200, **PN:** 40, **Tmax:** 220°C

2023

АСТА **Р143**



Для промышленного использования

Материал: нержавеющая сталь

DN: 15–200, **PN:** 40, **Tmax:** 220°C

2023

АСТА **Р533/ Р543**



Высокотемпературные, для промышленного использования

Материал: углеродистая/ нержавеющая сталь

DN: 15–200, **PN:** 40

Tmax: 350°C / 425°C

ПНЕВМОПРИВОДЫ

Ноябрь 2023

АСТА **ППМ140**



Для регулирующих клапанов типоразмеров

DN: 15-50, **Tmax:** от -40°(-55°)С до 60°С

Март 2024

АСТА **ППМ320**



Для регулирующих клапанов типоразмеров

DN: 15-100, **Tmax:** от -40°(-55°)С до 60°С

Октябрь 2025

АСТА **ППМ320 РД (с ручным дублером)**



Для регулирующих клапанов типоразмеров

DN: 15-100, **Tmax:** от -40°(-55°)С до 60°С

ЭЛЕКТРОПРИВОДЫ

Январь 2025

АСТА **ЭПА/ЭПР** 2,0 кН



Для установки на клапаны **DN** 15 – 100

Лето 2026

АСТА **ЭПА/ЭПР** 4,0кН



Для установки на клапаны **DN** 65 – 150

Зима 2026

АСТА **ЭПА/ЭПР**



С защитной функцией автоматического закрытия при аварийном отключении электропитания

РЕГУЛЯТОРЫ ДАВЛЕНИЯ

Август 2023

АСТА **Д123**



Для теплоснабжения и технических жидкостей

Материал: высокопрочный чугун ВЧ40

DN: 15 –100, **PN:** 25, **Tmax:** 150°C

Сентябрь 2023

АСТА **Д123**



Редукционный клапан для насыщенного пара

Материал: высокопрочный чугун

DN: 15-100, **PN:** 25, **Tmax:** 200°C

Март 2026

АСТА **Д123**



Для теплоснабжения и технических жидкостей

Материал: высокопрочный чугун ВЧ40

DN: 125 –200, **PN:** 16, **Tmax:** 150°C

Июль 2025

АСТА **Д223**

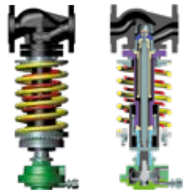

Двухсильфонный редукционный клапан для насыщенного и перегретого пара

Материал: высокопрочный чугун ВЧ40

DN: 15 –100, **PN:** 16/25, **Tmax:** 350°C

Зима 2025–2026

АСТА **Д233**

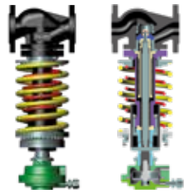

Двухсильфонный редукционный клапан для насыщенного и перегретого пара

Материал: углеродистая сталь 20Л

DN: 15 –100, **PN:** 40, **Tmax:** 425°C

Июнь 2026

АСТА **Д223**

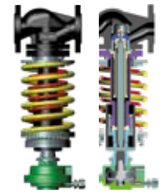

Двухсильфонный редукционный клапан для насыщенного и перегретого пара

Материал: высокопрочный чугун ВЧ40

DN: 125 –200, **PN:** 16, **Tmax:** 350°C

ПРЕДОХРАНИТЕЛЬНЫЕ КЛАПАНЫ

2023–2024

АСТА **П123**



Промышленный.

Материал: высокопрочный чугун ВЧ40

DN: 15x15 – 200x200, **PN:** 40 x 16

t max°: 200°C мягкое уплотнение седла / 350 °C «металл-металл»

АСТА **П223**



Промышленный.

Материал: высокопрочный чугун ВЧ40

DN: 20x32 – 200x300, **PN:** 40 x 16

Tmax: 200°C мягкое уплотнение седла / 350 °C «металл-металл»

2026

АСТА **П133/П233**



Промышленный.

Материал: углеродистая сталь 20Л

DN: 15x15 – 200x200, 20x32 – 200x300

PN: 40, **Tmax:** 400°C

ПРЕДОХРАНИТЕЛЬНЫЕ КЛАПАНЫ

Август **2024**

АСТА **П471**



Со свободным истечением

Материал: бронза

DN: 15–25, **PN:** 25, **Tmax:** 200°C

Август **2024**

АСТА **П441**



Со свободным истечением

Материал: нержавеющая сталь

DN: 15–25, **PN:** 25, **Tmax:** 200°C

Осень **2026**

АСТА **П371**



Малоподъемный пружинный угловой

Материал: бронза

DN: 15–25, **PN:** 25, **Tmax:** 200°C

Осень **2026**

АСТА **П341**



Малоподъемный пружинный угловой

Материал: нержавеющая сталь

DN: 15–25, **PN:** 25, **Tmax:** 200°C

КОНДЕНСАТООТВОДЧИКИ

ПОПЛАВКОВЫЕ

Октябрь **2025**

АСТА **ПМ121**



Материал:
Высокопрочный чугун ВЧ40

DN: 15–20, **PN:** 25, **Tmax:** 250°C

Ноябрь **2025**

АСТА **ПМ221**

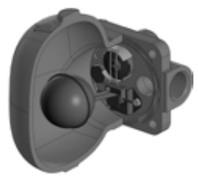

Материал:
Высокопрочный чугун

DN: 15–20, **PN:** 25, **Tmax:** 250°C

Октябрь **2024**

АСТА **ПМ123**



Материал:
Высокопрочный чугун ВЧ40

DN: 15–20, **PN:** 25, **Tmax:** 250°C

Октябрь **2024**

АСТА **ПМ223**



Материал:
Высокопрочный чугун ВЧ40

DN: 25, **PN:** 25, **Tmax:** 250°C

Сентябрь **2025**

АСТА **ПМ223**



Материал:
Высокопрочный чугун ВЧ40

DN: 40, **PN:** 16, **Tmax:** 250°C

Зима **2025–2026**

АСТА **ПМ223**



Материал:
Высокопрочный чугун ВЧ40

DN: 50, **PN:** 16, **Tmax:** 250°C

2026

АСТА **ПМ151**



Материал: нержавеющая сталь

DN: 15–20, **PN:** 25, **Tmax:** 250°C

2026

АСТА **ПМ133**



Материал: углеродистая сталь

DN: 15–20, **PN:** 25, **Tmax:** 300°C

2026

АСТА **ПМ233**



Материал: углеродистая сталь

DN: 25, **PN:** 25, **Tmax:** 300°C

КОНДЕНСАТООТВОДЧИКИ

ТЕРМОДИНАМИЧЕСКИЕ

Зима **2025-2026**

АСТА **ТД131/ТД133**

Материал: углеродистая сталь

DN: 15–25, **PN:** 40, **Tmax:** 350°C

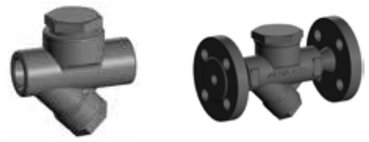

ТЕРМОСТАТИЧЕСКИЕ

Октябрь **2023**

АСТА **КТ251/КТ252**

Материал:
Нержавеющая сталь 12Х18Н10Т

DN: 15–25, **PN:** 40

Tmax: 250°C



Осень **2025**

АСТА **КТ131/КТ133**

Материал:
Углеродистая сталь

DN: 15–25, **PN:** 16

Tmax: 250°C



СЕПАРАТОРЫ ПАРА

2017

АСТА **С133**



Для промышленного использования

Материал: углеродистая сталь

DN: 15–300, **PN:** 25, 63 – по запросу, **Tmax:** 300°C

2017

АСТА **С143**



Для промышленного использования

Материал: нержавеющая сталь

DN: 15–300, **PN:** 25, **Tmax:** 300°C

СМОТРОВЫЕ СТЕКЛА

2017

АСТА **И231/И233**



Для промышленного использования

Материал:
боросиликатное закаленное стекло, углеродистая сталь

DN: 15-200, **PN:** 16/25, **Tmax:** 280°C

2017

АСТА **И251/И253**



Для промышленного использования

Материал:
боросиликатное закаленное стекло, нержавеющая сталь

DN: 15–200, **PN:** 16/25, **Tmax:** 280°C

2017

АСТА **И331/И333**



Для промышленного использования

Материал:
боросиликатное закаленное стекло, углеродистая сталь

DN: 15–25, **PN:** 16, **Tmax:** 280°C

2017

АСТА **И351/И353**



Для промышленного использования

Материал:
боросиликатное закаленное стекло, нержавеющая сталь

DN: 15–25, **PN:** 16, **Tmax:** 280°C

ПРЕРЫВАТЕЛИ ВАКУУМА

2021

АСТА **ПВ151**



Для промышленного использования
Материал: Нержавеющая сталь
DN: G 1/2”, **PN:** 24, **Tmax:** 400°C

ОБРАТНЫЕ КЛАПАНЫ

Январь **2024**

АСТА **ОК351**



Материал: Нержавеющая сталь
DN: 10–25, **PN:** 100/160,
Tmax: 200 °C уплотнение PTFE/
250 °C «металл-металл»

КЛАПАНЫ КОТЛОВОЙ ПРОДУВКИ

Октябрь **2025**

АСТА **ПРП233**



Клапан периодической котловой продувки
Материал: Углеродистая сталь
DN: 15–65, **PN:** 40, **Tmax:** 250°C / 425°C *

Ноябрь **2025**

АСТА **ПРН233**



Клапан непрерывной котловой продувки
Материал: Углеродистая сталь
DN: 15–50, **PN:** 40, **Tmax:** 250°C

ДЛЯ ЗАМЕТОК

ПОПЛАВКОВЫЙ КОНДЕНСАТООТВОДЧИК АСТА ПМ123/ПМ223

1-й РОССИЙСКИЙ ПРОИЗВОДИТЕЛЬ СОВРЕМЕННЫХ КОНДЕНСАТООТВОДЧИКОВ

Конденсатоотводчики предназначены для отвода конденсата из паровых трубопроводов и оборудования. Поплавковые конденсатоотводчики ПМ123 и ПМ223 были разработаны НПО АСТА с учетом 20-летнего опыта использования аналогов ведущих мировых производителей. Конструкция была доработана с целью увеличения надежности и срока службы ключевых узлов и деталей корпуса.



АВТОМАТИЧЕСКИЙ ОТВОД ВОЗДУХА
встроенный автоматический воздухоотводчик

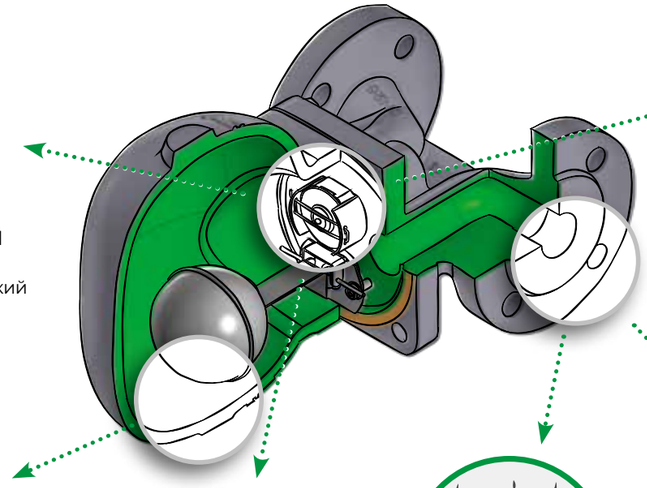



УВЕЛИЧЕННЫЙ СРОК СЛУЖБЫ
Термическая обработка ответственных узлов и деталей

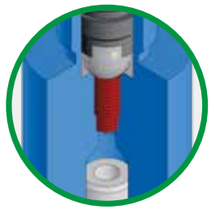

АВТОМАТИЧЕСКИЙ ДРЕНАЖНЫЙ КЛАПАН
по запросу, для использования вне отапливаемых помещений: дренаж уличных магистралей, паровых спутников нефтехранилищ и т.д.

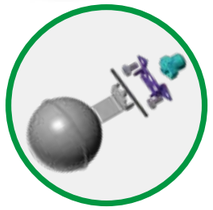

РЕМОНТ БЕЗ ДЕМОНТАЖА С ТРУБОПРОВОДА
Все внутренние детали заменяемые

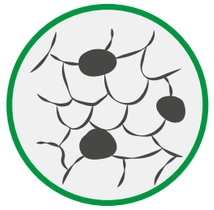

КОРПУС ИЗ ВЫСОКОПРОЧНОГО ЧУГУНА ВЧ40
Возможна установка вне отапливаемых помещений (до -40°С), стойкость к гидроударам и термоударам



ВЫСОКОТЕМПЕРАТУРНАЯ КРЕМНИЙОРГАНИЧЕСКАЯ ЭМАЛЬ

ПЕРВЫЙ В РОССИИ ПРОИЗВОДИТЕЛЬ
КБ НПО АСТА первым в РФ и СНГ разработало и запустило в серийное производство современную компактную конструкцию поплавкового конденсатоотводчика

ИСПОЛНЕНИЯ С КОРПУСОМ ИЗ ДРУГИХ МАТЕРИАЛОВ
по запросу: углеродистая сталь СТ20Л, нержавеющая сталь 12Х18Н9 (AISI304) или 12Х18Н9М3Т (AISI316)

АНТИКОРРОЗИОННАЯ ОБРАБОТКА ВНУТРЕННЕЙ ПОВЕРХНОСТИ КОРПУСА

УСИЛЕННАЯ КОНСТРУКЦИЯ КОРПУСА
Внутренние части из нержавеющих марок стали, корпус из высокопрочного чугуна ВЧ40 PN25, возможна установка вне отапливаемых помещений (от -40°С), стойкость к гидро- и термоударам

БАЙПАСНЫЙ ИГОЛЬЧАТЫЙ КЛАПАН ДЛЯ ЗАЩИТЫ ОТ ПАРОВЫХ ПРОБОК
По запросу, встроенный в корпус, с возможностью ручной регулировки пропуска пара

АВТОМАТИЧЕСКИЙ ПРЕРЫВАТЕЛЬ ВАКУУМА
По запросу, устанавливается в верхней части корпуса

ЭРОЗИОННЫЙ ДЕФЛЕКТОР

2 ГОДА – РАСШИРЕННАЯ ГАРАНТИЯ

ВСЕГДА НА СКЛАДЕ

ПУТЬ РАЗВИТИЯ ПРОДУКТА

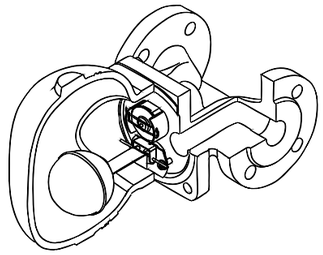

Среды:
ПАР КОНДЕНСАТ

Уплотнение:
Металл по металлу

Герметичность:
Класс В по ГОСТ

Октябрь 2024

ПМ123 / ПМ223

Материал:
Высокопрочный чугун ВЧ40 (GGG40)

DN	PN	Tмакс.
15-25	25	250°C

Осень 2025 – Зима 2026

ПМ121/221

Материал:
Высокопрочный чугун ВЧ40

DN	PN	Tмакс.
15-25	25	250°C

ПМ223

Материал:
Высокопрочный чугун ВЧ40

DN	PN	Tмакс.
40-50	16	250°C

Осень 2026

ПМ151

Материал:
Нержавеющая сталь

DN	PN	Tмакс.
15-20	25	250°C

ПМ133/233

Материал:
Углеродистая сталь

DN	PN	Tмакс.
15-25	25	300°C

Локализация: переход на собственную конструкцию
Российское литье корпуса (партнеры). НПО АСТА: механообработка корпусов и изготовление внутренних деталей, сборка, 100% тестирование, покраска и упаковка.

Пропускная способность, кг/ч

DN	ΔP, бар	Перепад давления, бар								
		0,1	0,5	1	2	4,5	6	8	10	14
15-20	4,5	165	230	330	440	630	-	-	-	-
	10	110	150	200	280	400	460	520	595	-
	14	80	120	150	220	320	380	425	480	550
25	4,5	400	900	1200	1500	1850	2350	-	-	-
	10	190	370	550	760	870	1000	1300	1450	1600
	14	130	200	360	500	600	700	830	950	1100

Ограничение применений

Давление рабочей среды	Максимальная температура рабочей среды
19,0 бар	250 °C
20,8 бар	200 °C
22,0 бар	150 °C
23,2 бар	100 °C

Массогабаритные характеристики

DN	L	H	H1	A	Масса, кг
15 (½")	150	152,5	55	110	4,9
20 (¾")					5,2
25 (1")	160	298	57	188	10.0

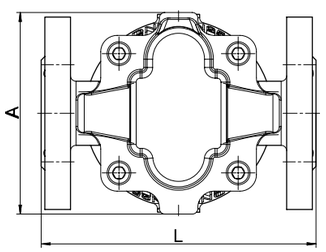

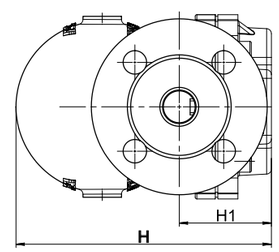

Спецификация материалов

Наименование	Материал
Корпус, крышка	Высокопрочный чугун ВЧ40
Капсула, поплавок	Нержавеющая сталь 08Х18Н10
Седло воздухоотводчика, седло конденсатоотводчика	Нержавеющая сталь 20Х13
Прокладка корпуса	Графит

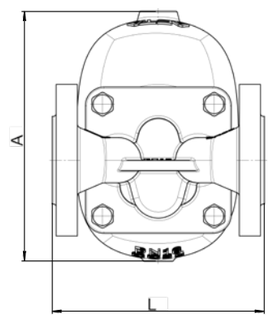

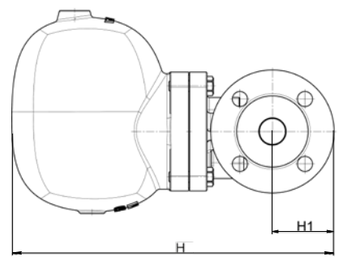

ТЕРМОСТАТИЧЕСКИЙ КОНДЕНСАТООТВОДЧИК

КТ251

ДЛИТЕЛЬНЫЙ СРОК ЭКСПЛУАТАЦИИ

Термостатический капсульный конденсатоотводчик предназначен для эффективного отвода конденсата из паровых линий. Принцип действия основан на разности температур пара и конденсата. Преимущественно применяется для дренажа пароспутников, автоклавов, варочных котлов, вулканизаторов, отопительного оборудования и др.

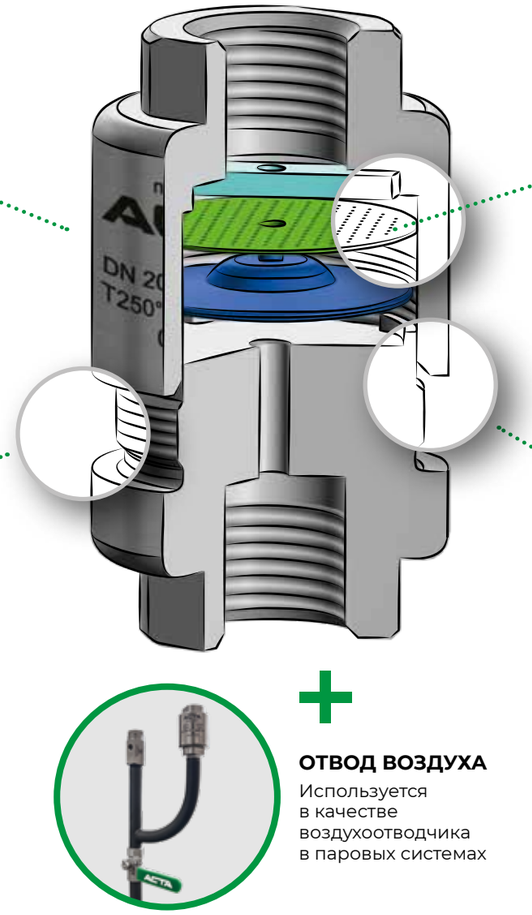

КОМПАКТНАЯ КОНСТРУКЦИЯ И МАЛЫЙ ВЕС
Может использоваться в стесненных условиях для монтажа

ВСТРОЕННЫЙ ФИЛЬТР
Защита оборудования от механических загрязнений



КОРПУС ИЗ НЕРЖАВЕЮЩЕЙ СТАЛИ
Длительный срок службы, коррозионная устойчивость

ОТВОД ВОЗДУХА
Используется в качестве воздухоотводчика в паровых системах

ПРОДОЛЖИТЕЛЬНЫЙ СРОК СЛУЖБЫ
Изготовлен из коррозионностойких марок сталей

УДОБСТВО ОБСЛУЖИВАНИЯ
Абсолютная ремонтопригодность.
Возможна замена любых элементов конструкции

ОТВОД ДООХЛАЖДЕННОГО КОНДЕНСАТА

УСТОЙЧИВОСТЬ К ГИДРОУДАРАМ

2 ГОДА – РАСШИРЕННАЯ ГАРАНТИЯ

ВСЕГДА НА СКЛАДЕ

ПУТЬ РАЗВИТИЯ ПРОДУКТА

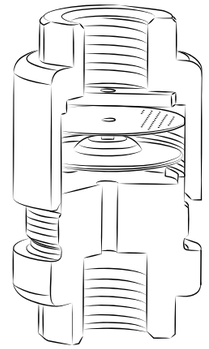

Среды:
ВОДЯНОЙ ПАР

Локализация:
100%. Продукт полностью изготовлен на заводе НПО АСТА

Октябрь 2023

DN	PN	Tмакс.
15-25	40 бар	250°C

Присоединение: резьбовое

Материал:
Нержавеющая сталь 12Х18Н10Т (аналог aisi 321)

Пропускная способность, кг/ч

DN	Перепад давления, бар								
	1	2	4.5	6	8	10	12	14	21
15-25	210	300	465	520	610	665	720	840	1000

Примечание: расход конденсата указан при температуре на 10 °C ниже температуры насыщения

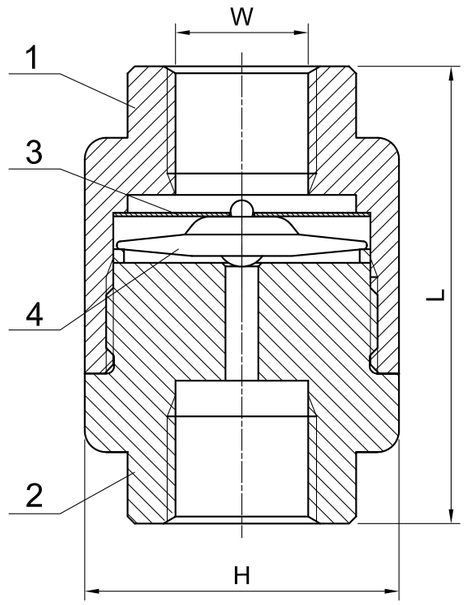

Массогабаритные характеристики

DN	KT251			
	L, мм	H, мм	W, мм	Масса, кг
15 (½”)	64	Ø44	27	0,4
20 (¾”)	64	Ø44	36	0,4
25 (1”)	64	Ø44	40	0,4

Ограничение применений

Давление рабочей среды	Максимальная температура рабочей среды
26,7 бар	250 °C
28,4 бар	200 °C
30,3 бар	150 °C
32,7 бар	100 °C

Спецификация материалов

Наименование	Материал
1. Крышка 2. Корпус 3. Фильтр 4. Капсула 5. Упор	Нержавеющая сталь 12Х18Н10Т

ТЕРМОСТАТИЧЕСКИЙ КОНДЕНСАТООТВОДЧИК

КТ252

ДЛИТЕЛЬНЫЙ СРОК ЭКСПЛУАТАЦИИ

Термостатический капсульный конденсатоотводчик предназначен для эффективного отвода конденсата из паровых линий. Принцип действия основан на разности температур пара и конденсата. Преимущественно применяется для дренажа пароспутников, автоклавов, варочных котлов, вулканизаторов, отопительного оборудования и др.

КОМПАКТНАЯ КОНСТРУКЦИЯ И МАЛЫЙ ВЕС

Межфланцевое присоединение к трубопроводу для снижения металлоемкости оборудования. Может использоваться в компактных установках

ВСТРОЕННЫЙ ФИЛЬТР

Защита оборудования от механических загрязнений

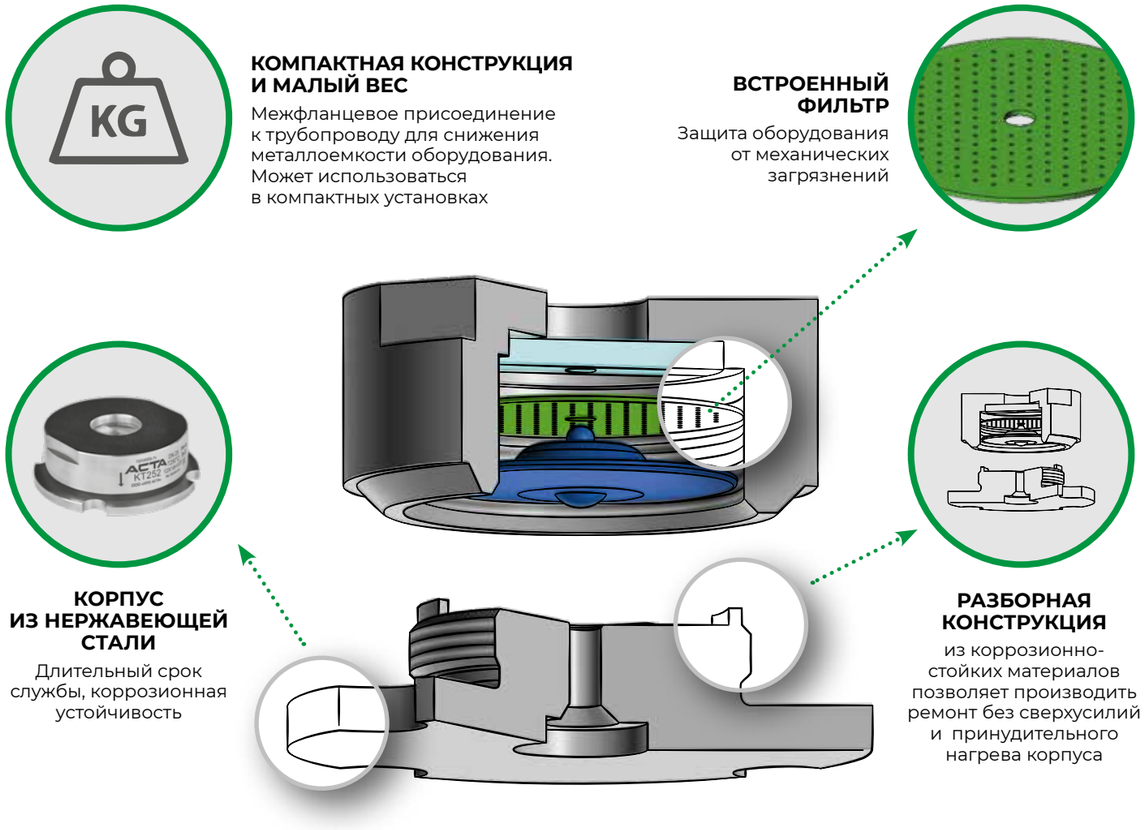

КОРПУС ИЗ НЕРЖАВЕЮЩЕЙ СТАЛИ

Длительный срок службы, коррозионная устойчивость

РАЗБОРНАЯ КОНСТРУКЦИЯ

из коррозионно-стойких материалов позволяет производить ремонт без сверхусилий и принудительного нагрева корпуса

УДОБСТВО ОБСЛУЖИВАНИЯ

Абсолютная ремонтопригодность. Возможна замена любых элементов конструкции

УСТОЙЧИВОСТЬ К ГИДРОУДАРАМ

ОТВОД ДООХЛАЖДЕННОГО КОНДЕНСАТА

2 ГОДА – РАСШИРЕННАЯ ГАРАНТИЯ

ВСЕГДА НА СКЛАДЕ

ПУТЬ РАЗВИТИЯ ПРОДУКТА

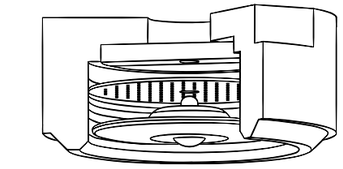

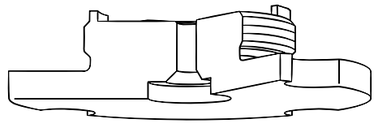

Среды:

ВОДЯНОЙ ПАР

Локализация:
100%. Продукт полностью изготовлен на заводе НПО АСТА

Весна 2024

DN	PN	$T_{макс.}$
15-25	40 бар	250°C

Присоединение: межфланцевое

Материал:
Нержавеющая сталь 12Х18Н10Т (аналог aisi 321)

Пропускная способность, кг/ч

DN	Перепад давления, бар								
	1	2	4.5	6	8	10	12	14	21
15 – 25	210	300	465	520	610	665	720	840	1000

Примечание: расход конденсата указан при температуре на 10 °C ниже температуры насыщения

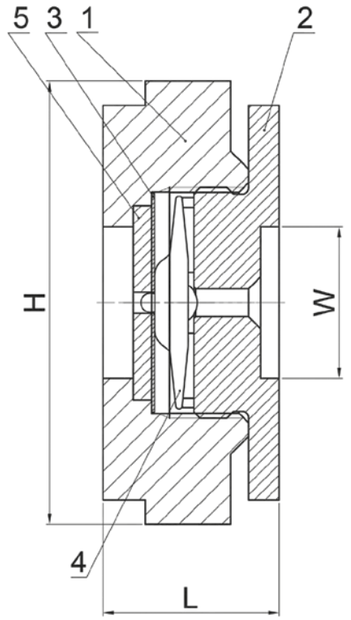

Массогабаритные характеристики

DN	КТ252			
	L, мм	H, мм	W, мм	Масса, кг
15 (½”)	29	Ø53	15	0,4
20 (¾”)	29	Ø63	20	0,6
25 (1”)	29	Ø73	25	0,8

Ограничение применений

Давление рабочей среды	Максимальная температура рабочей среды
26,7 бар	250 °C
28,4 бар	200 °C
30,3 бар	150 °C
32,7 бар	100 °C

Спецификация материалов

Наименование	Материал
1. Крышка 2. Корпус 3. Фильтр 4. Капсула 5. Упор	Нержавеющая сталь 12Х18Н10Т

РЕГУЛИРУЮЩИЙ КЛАПАН

АСТА Р223 ТЕРМОКОМПАКТ

УЛУЧШЕННАЯ ПРОМЫШЛЕННАЯ КОНСТРУКЦИЯ

Седельный регулирующий клапан используется для изменения расхода среды через проходное сечение, благодаря чему можно регулировать давление, температуру и другие параметры. На клапаны могут устанавливаться электрические или пневматические линейные приводы. Электроприводы могут управляться дискретным или аналоговым сигналом от внешнего устройства – контроллера.



ВЫСОКОТЕМПЕРАТУРНАЯ КРЕМНИЙОРГАНИЧЕСКАЯ ЭМАЛЬ

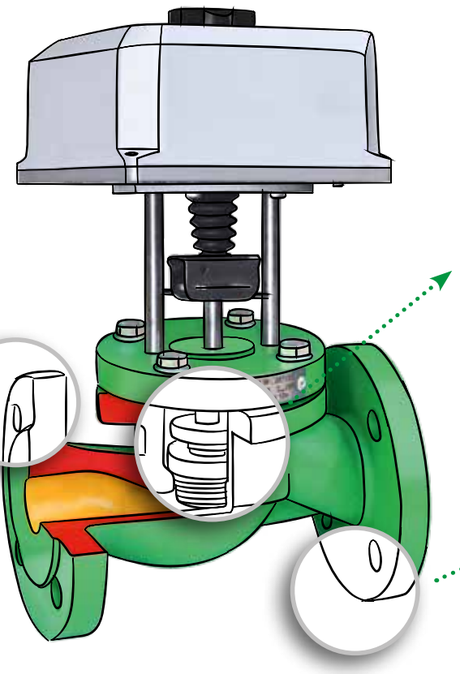



РЕМОНТ БЕЗ ДЕМОНТАЖА С ТРУБОПРОВОДА

Сменные седло и плунжер

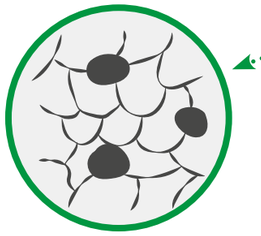

КОРПУС ИЗ ВЫСОКОПРОЧНОГО ЧУГУНА ВЧ40 – PN25 ДО DN80

Возможна установка вне отапливаемых помещений (от -40°С), стойкость к гидроударам и термоударам



УВЕЛИЧЕННЫЙ СРОК СЛУЖБЫ

Термическая обработка ответственных узлов и деталей

- **РАЗРАБОТКА НА БАЗЕ ПРОМЫШЛЕННОГО КЛАПАНА**
  улучшенная промышленная конструкция
- **ВЫСОКАЯ ТОЧНОСТЬ РЕГУЛИРОВАНИЯ**
  благодаря конструкции и качеству обработки проточной части
- **ЗАПОРНО-РЕГУЛИРУЮЩЕЕ ИСПОЛНЕНИЕ**
  в стандарте абсолютная герметичность
- **УЛЬТРА КОМПАКТНАЯ КОНСТРУКЦИЯ НА DN15-50**
- **ДОПУСКАЕТСЯ ЭКСПЛУАТАЦИЯ НА ЗАГРЯЗНЕННЫХ СРЕДАХ**
- **СПЕЦИСПОЛНЕНИЯ:**
  нестандартные Kvs, различные характеристики регулирования, другие материалы корпуса по запросу

2 года – РАСШИРЕННАЯ ГАРАНТИЯ

ВСЕГДА НА СКЛАДЕ

ПУТЬ РАЗВИТИЯ ПРОДУКТА

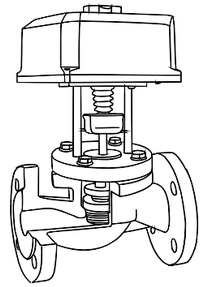

Среды:

ВОДА ВОЗДУХ ТЕХНИЧЕСКИЕ ЖИДКОСТИ

Уплотнение:
Мягкое, под заказ металл по металлу

Герметичность:
С мягким уплотнением – Класс VI (абсолютная герметичность)
Под заказ металл по металлу – Класс IV

2022 год

DN	PN	Tмакс.
15-80	25	150°C
100-200	16	150°C

Материал:
Высокопрочный чугун ВЧ40 (GGG40)

Локализация:
Клапаны 100%: литье российское (механообработка НПО АСТА), все остальные детали изготовлены НПО АСТА из российских материалов.

Завершена разработка и испытания первого типоразмера собственного электропривода АСТА для регулирующих клапанов. Универсальный электропривод до 2000Н с возможностью изменения питания 220В/24В, а также с функцией механического переключения управляющего сигнала с 3-х позиционного на аналоговый (4-20мА) поступит на склад весной 2025 года.

Массогабаритные характеристики

DN	L, мм	H, мм						Масса, кг**
		Электропривод ЭПР/ЭПА						
		0,6 кН	1,8 кН	4 кН	10 кН	14 кН	25 кН	
15	130	271	-	-	-	-	-	3,2
20	150	266	-	-	-	-	-	3,8
25	160	278	-	-	-	-	-	4,5
32	180	280	320	-	-	-	-	6,9
40	200	289	329	567	-	-	-	9,6
50	230	283	323	573	-	-	-	11,9
65	290	410	450	630	-	-	-	21,0
80	310	-	-	628	-	-	-	28,0
100	350	-	-	637	-	-	-	40,0
125	400	-	-	694	734	-	-	55,0
150	480	-	-	721	762	978	-	75,0
200	600	-	-	-	784	996	996	125,0

** масса клапана указана без учета массы привода

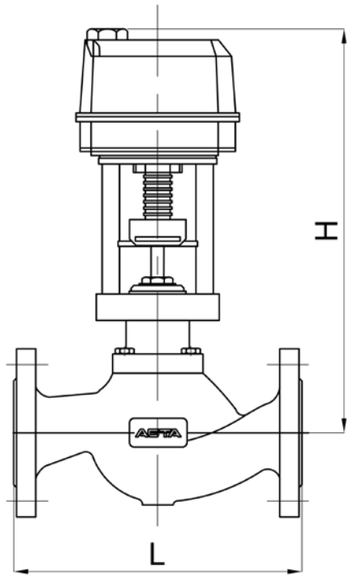

РЕГУЛИРУЮЩИЙ КЛАПАН
АСТА Р123

НАДЕЖНАЯ КОНСТРУКЦИЯ

Седельный регулирующий клапан используется для изменения расхода среды через проходное сечение, благодаря чему можно регулировать давление, температуру и другие параметры. На клапаны могут устанавливаться электрические или пневматические линейные приводы. Электроприводы могут управляться дискретным или аналоговым сигналом от внешнего устройства – контроллера.

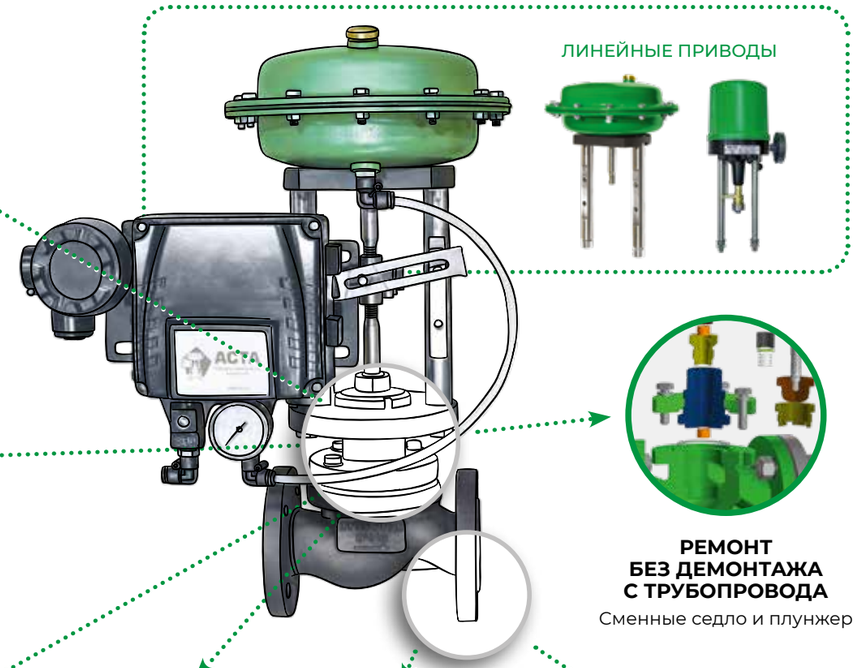



УВЕЛИЧЕННЫЙ СРОК СЛУЖБЫ

термическая обработка ответственных узлов и деталей

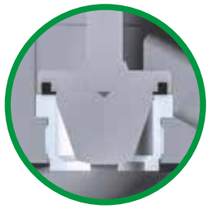

ЗАПОРНО-РЕГУЛИРУЮЩЕЕ ИСПОЛНЕНИЕ

в стандарте абсолютная герметичность

РЕМОНТ БЕЗ ДЕМОНТАЖА С ТРУБОПРОВОДА

Сменные седло и плунжер



САМОУПЛОТНЯЮЩИЙСЯ ПОДПРУЖИНЕННЫЙ ШЕВРОННЫЙ САЛЬНИКОВЫЙ УЗЕЛ



НАДЕЖНОЕ КРЕПЛЕНИЕ ПЛУНЖЕРА К ШТОКУ

исключает повреждения и точно позиционирует элементы затвора



ВЫСОКОТЕМПЕРАТУРНАЯ КРЕМНИЙ-ОРГАНИЧЕСКАЯ ЭМАЛЬ

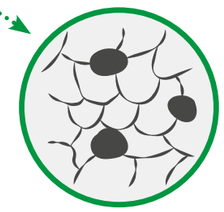

КОРПУС ИЗ ВЫСОКОПРОЧНОГО ЧУГУНА ВЧ40

возможна установка вне отапливаемых помещений (от -40°С), стойкость к гидроударам и термоударам

ВЫСОКАЯ ТОЧНОСТЬ РЕГУЛИРОВАНИЯ

благодаря конструкции и качеству обработки проточной части

ДОПУСКАЕТСЯ ЭКСПЛУАТАЦИЯ НА ЗАГРЯЗНЕННЫХ СРЕДАХ

СПЕЦИСПОЛНЕНИЯ:

- различные материалы корпуса (углеродистая/нержавеющая сталь)
- нестандартные значения Kvs
- высокотемпературное исполнение до +425 °С
- исполнение на вакуум
- стеллитирование проточной части

ПРОМЫШЛЕННОЕ ПРИМЕНЕНИЕ

среды: пар, термомасла, технические жидкости и газы

2 года – РАСШИРЕННАЯ ГАРАНТИЯ

ВСЕГДА НА СКЛАДЕ

ПУТЬ РАЗВИТИЯ ПРОДУКТА

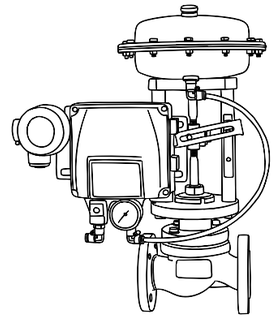

Среды:

ПАР ВОДА ГАЗЫ ТЕРМОМАСЛА

Уплотнение:

Металл по металлу, под заказ мягкое уплотнение

Герметичность:

Металл по металлу – Класс IV

С мягким уплотнением – Класс VI (абсолютная герметичность)

2014 год

DN	PN	Tмакс.
15-80	25	220°C
100-200	16	

Материал:

Высокопрочный чугун ВЧ40 (GGG40)

Локализация: 100%.

Российское литье. НПО АСТА – механообработка, внутренние детали, покраска, сборка, тестирование, пневмоприводыи и универсальные электроприводы ЭПР/ЭПА.

Массогабаритные характеристики (Неразгруженное исполнение клапана)

DN	L, мм	H, мм										Масса, кг*
		ЭПР/ЭПА						ППМ				
		0,6 кН	1,8 кН	4,0 кН	10,0 кН	14,0 кН	25,0 кН	350	560	900	1500	
15	130	371	411	-	-	-	-	403	-	-	-	3,2
20	150	366	406	-	-	-	-	398	-	-	-	3,8
25	160	376	416	-	-	-	-	408	-	-	-	4,5
32	180	377	417	567	-	-	-	409	-	-	-	6,9
40	200	-	425	575	-	-	-	417	512	-	-	9,6
50	230	-	419	569	-	-	-	411	506	-	-	11,9
65	290	-	-	630	675	887	-	-	573	-	-	19,0
80	310	-	-	628	673	885	-	-	566	-	-	25,0
100	350	-	-	-	682	894	-	-	575	-	-	37,0
125	400	-	-	-	734	946	946	-	-	752	-	65,0
150	480	-	-	-	-	978	978	-	-	784	-	75,0
200	600	-	-	-	-	-	996	-	-	-	1002	120,0

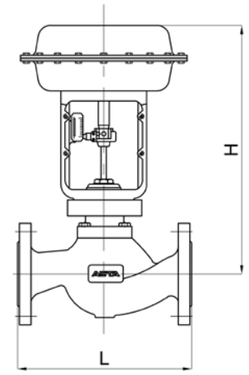

Массогабаритные характеристики (Разгруженное исполнение клапана)

DN	L, мм	H, мм										Масса, кг**
		ЭПР/ЭПА						ППМ				
		0,6 кН	1,8 кН	4,0 кН	10,0 кН	14,0кН	25кН	350	560	900	1500	
50	230	402	442	-	-	-	-	434	535	655	855	11,9
65	290	-	480	630	-	-	-	472	573	693	893	19,0
80	310	-	478	628	-	-	-	-	566	688	888	25,0
100	350	-	-	637	-	-	-	-	575	700	900	37,0
125	400	-	-	694	734	-	-	-	-	752	952	65,0
150	480	-	-	721	762	978	-	-	-	784	984	75,0
200	600	-	-	-	784	996	996	-	-	-	1002	120,0

** масса клапана указана без учета массы привода

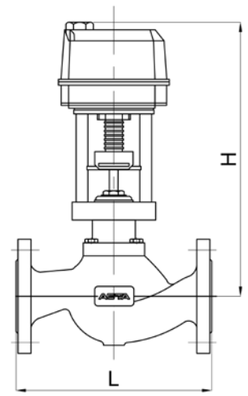

ПРЕДОХРАНИТЕЛЬНЫЙ КЛАПАН
АСТА П123/П223

АБСОЛЮТНАЯ ГЕРМЕТИЧНОСТЬ
КЛАСС А

Предохранительный клапан предназначен для защиты трубопроводов и оборудования от превышения предельно допустимого давления. Абсолютная герметичность класса А обусловлена рядом конструктивных особенностей, выгодно отличающих его от стандартных аналогов.

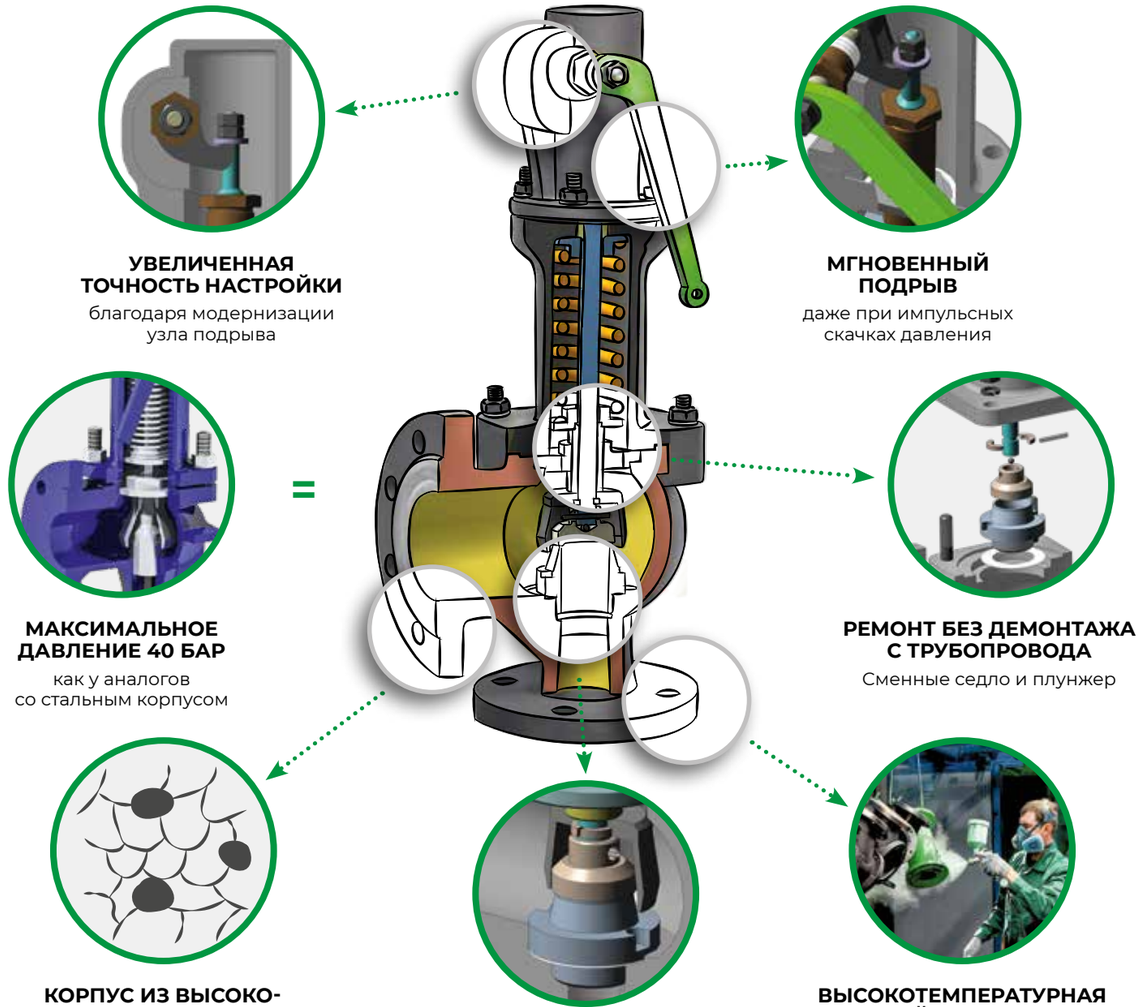

УВЕЛИЧЕННАЯ ТОЧНОСТЬ НАСТРОЙКИ
благодаря модернизации узла подрыва

МГНОВЕННЫЙ ПОДРЫВ
даже при импульсных скачках давления

МАКСИМАЛЬНОЕ ДАВЛЕНИЕ 40 БАР
как у аналогов со стальным корпусом

РЕМОНТ БЕЗ ДЕМОНТАЖА С ТРУБОПРОВОДА
Сменные седло и плунжер

КОРПУС ИЗ ВЫСОКОПРОЧНОГО ЧУГУНА ВЧ40
Возможна установка вне отапливаемых помещений (до -40°С), стойкость к гидроударам и термоударам

АБСОЛЮТНАЯ ГЕРМЕТИЧНОСТЬ
В том числе в исполнении уплотнения металл по металлу

ВЫСОКОТЕМПЕРАТУРНАЯ КРЕМНИЙОРГАНИЧЕСКАЯ ЭМАЛЬ

СПЕЦИАЛЬНОЕ ИСПОЛНЕНИЕ

- с присоединением импульсной трубки для слива конденсата из корпуса.
- с мягким уплотнением с возможностью замены уплотнения на месте.

2 года – РАСШИРЕННАЯ ГАРАНТИЯ

ВСЕГДА НА СКЛАДЕ

ПУТЬ РАЗВИТИЯ ПРОДУКТА

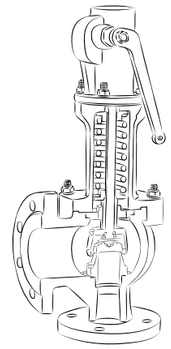

Среды:
ПАР · ВОДА · ГАЗЫ · ТЕРМОМАСЛА

Герметичность:
Класс А по ГОСТ
(абсолютная герметичность)

2023 – 2024

П123

Материал:
Высокопрочный чугун (ВЧ40)

DN	PN	Tмакс.	
15x15-200x200	40x16	Мягкое уплотнение	200°C
		«металл-металл»	350°C

П223

Материал:
Высокопрочный чугун (ВЧ40)

DN	PN	Tмакс.	
20x32-200x300	40x16	Мягкое уплотнение	200°C
		«металл-металл»	350°C

2026

П133/П233

Материал:
Углеродистая сталь 20Л

DN	PN	Tмакс.
15x15-200x200 20x32-200x300	40	400°C

Локализация:
Российское литье (партнеры): литые части корпуса (корпус, крышка, колпак) .
НПО АСТА: внутренние части (плунжер, седло, колокол, направляющие, шток), покраска, тест, настройка.

Массогабаритные характеристики

DN	20x32	25x40	32x50	40x65	50x80	65x100	80x125	100x150
d1, мм	20	25	32	40	50	65	80	100
d2, мм	32	40	50	65	80	100	125	150
S1, мм	85	95	100	115	125	140	155	175
S2, мм	95	105	110	130	145	150	170	180
H, мм	387	451	460	498	536	619	675	710
Масса, кг	10,3	15,0	16,8	23,1	26,5	41,5	49,8	65,4

Диапазоны давлений настройки Pн, бар

DN	Диапазоны давлений настройки Pн, бар				
20x32	0,5-2,5	2,5-5,5	5,5-8,5	8,5-10,5	10,5-16,0
25x40	0,5-3,0	3,0-6,5	6,5-10,5	10,5-13,5	13,5-16,0
32x50	0,5-2,0	2,0-5,5	5,5-9,5	9,5-12,0	12,0-16,0
40x65	0,5-3,5	3,5-6,5	6,5-9,5	9,5-12,5	12,5-16,0
50x80	0,5-2,5	2,5-5,5	5,5-8,5	8,5-10,5	10,5-16,0
65x100	0,5-2,5	2,5-5,5	5,5-8,5	8,5-11,5	11,5-16,0
80x125	0,5-2,5	2,5-6,0	6,0-9,0	9,0-11,5	11,5-16,0
100x150	0,5-2,5	2,5-5,5	5,5-8,5	8,5-11,5	11,5-16,0

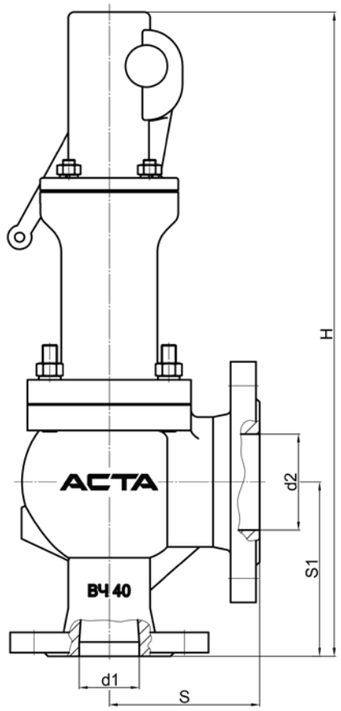

РЕГУЛЯТОР ДАВЛЕНИЯ
АСТА Д123

ВЫСОКАЯ ТОЧНОСТЬ
РЕГУЛИРОВАНИЯ

Регулятор давления предназначен для автоматического поддержания требуемого давления (перепада давления) в трубопроводах и оборудовании.

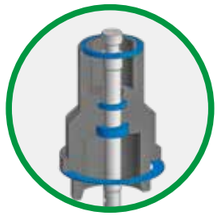

НЕ ТРЕБУЕТ ЕЖЕГОДНОГО ОБСЛУЖИВАНИЯ
Комбинированное сальниковое уплотнение для увеличения срока службы

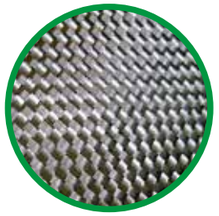

МЕМБРАНА АРМИРОВАНА КЕВЛАРОМ
увеличена надежность и запас циклов мембраны

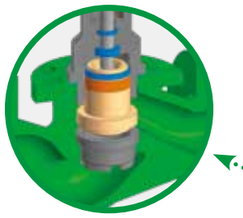

РЕМОНТ БЕЗ ДЕМОНТАЖА С ТРУБОПРОВОДА
седло и плунжер сменные на резьбе



УВЕЛИЧЕННЫЙ СРОК СЛУЖБЫ
термическая обработка ответственных узлов и деталей

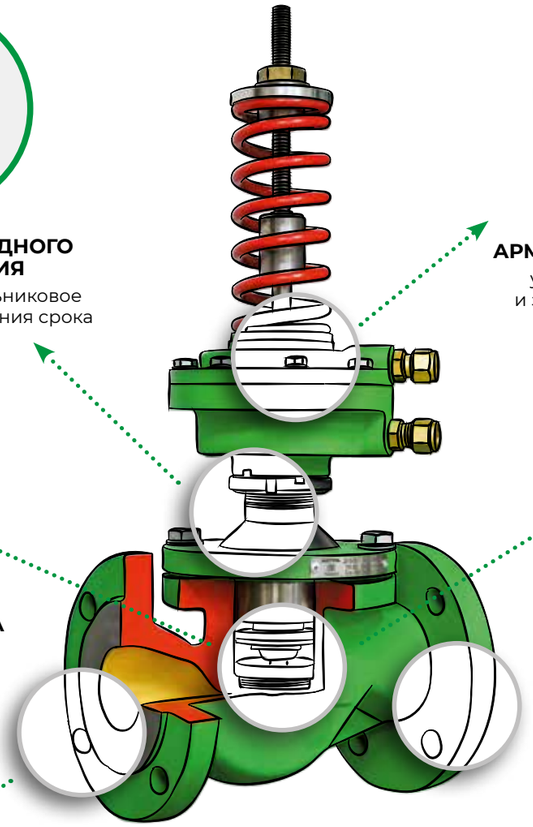

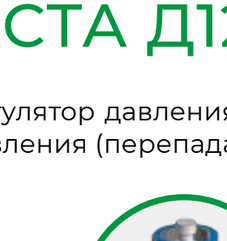

КОРПУС ИЗ ВЫСОКОПРОЧНОГО ЧУГУНА ВЧ40
возможна установка вне отапливаемых помещений (до -40°С), стойкость к гидроударам и термоударам

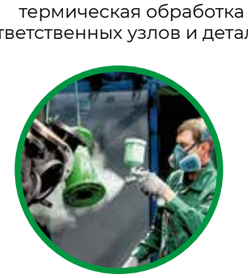

ВЫСОКОТЕМПЕРАТУРНАЯ КРЕМНИЙОРГАНИЧЕКАЯ ЭМАЛЬ

- **ВЫСОКАЯ ТОЧНОСТЬ РЕГУЛИРОВАНИЯ**
  минимальное трение ходовых частей
- **ГЕРМЕТИЧНОЕ ИСПОЛНЕНИЕ С МЯГКИМ УПЛОТНЕНИЕМ** под заказ
- **СИСТЕМА БЫСТРОЙ СМЕНЫ ПРИВОДА НА КЛАПАНЕ**
- **КОНСТРУКЦИЯ С ИЗМЕНЯЕМЫМ КОЛИЧЕСТВОМ ПРУЖИН**
  для изменения настраиваемого давления

- **СПЕЦИАЛЬНОЕ ИСПОЛНЕНИЕ ДЛЯ ПАРА**
  насыщенный пар до 200°С

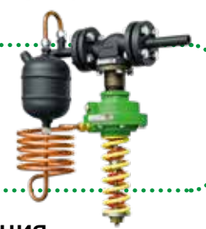

- **МОДУЛЬНАЯ КОНСТРУКЦИЯ**
  универсальный клапан, совместимый с различными типами регулирующих блоков
- **РАЗЪЕМНОЕ СОЕДИНЕНИЕ ШТОКА РЕГУЛИРУЮЩЕГО БЛОКА**

2 года – РАСШИРЕННАЯ ГАРАНТИЯ

ВСЕГДА НА СКЛАДЕ

ПУТЬ РАЗВИТИЯ ПРОДУКТА

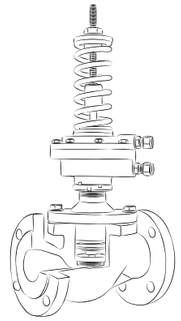

Среды:
ПАР · ВОДА · ГАЗЫ · ТЕРМОМАСЛА

Уплотнение:
Металл по металлу, под заказ мягкое уплотнение

Герметичность:
Металл по металлу – Класс III
Мягкое уплотнение – Класс VI
(абсолютная герметичность)

Август 2023

Д123

Материал:
Высокопрочный чугун ВЧ40

DN	PN	Tмакс.
15-100	25	150°C

Сентябрь 2023

Д123

Материал:
Высокопрочный чугун

DN	PN	Tмакс.
15-100	25	200°C

Март 2026

Д123

Материал:
Высокопрочный чугун ВЧ40

DN	PN	Tмакс.
125-200	16	150°C

Локализация: 100%.
Российское литье, пружины, мембраны, уплотнения. НПО АСТА: все внутренние детали, механообработка, сборка, покраска, тестирование.

Массогабаритные характеристики и значения пропускной способности

DN	L, мм	H, мм	Масса, кг	Kvs, м³/ч
15	130	403	8	4,0
20	150	398	9	5,0
25	160	407	10	8,0
32	180	417	11	16,0
40	200	428	13	25,0
50	230	422	15	32,0
65	290	427	20	50,0
80	310	466	25	80,0
100	350	474	39	125,0
125	по запросу			
150				
200				

Спецификация материалов

Наименование	Материал
Корпус	Высокопрочный чугун ВЧ40
Крышка	Сталь 25
Седло, плунжер, втулка, шток нижний, муфты, шток привода нижний, шток привода верхний	Сталь 20Х13
Крышка нижняя, крышка верхняя	Серый чугун СЧ25
Мембрана, уплотнение штока	EPDM
Пружина	60С2А
Уплотнение корпуса	Графлекс
Уплотнение плунжера	PTFE
Уплотнение штока	PTFE/ EPDM

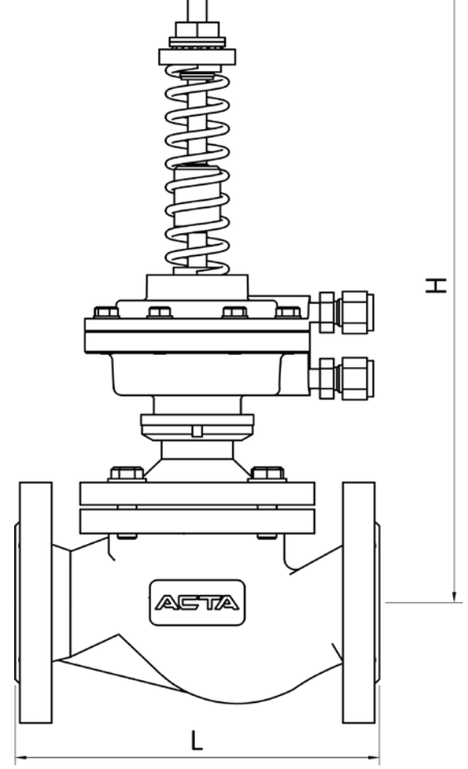

РЕГУЛЯТОР ДАВЛЕНИЯ АСТА Д223/Д233

ВЫСОКАЯ НАДЕЖНОСТЬ КОНСТРУКЦИИ

Разработан для использования на высоких параметрах рабочих сред и тяжелых условий эксплуатации (перегретый пар, агрессивные среды). Клапан не имеет в своей конструкции быстроизнашиваемых уплотнений, что позволяет использовать его на температурах до +350/425 °С. В конструкции – два сильфона, один из которых исключает протечки по штоку, а второй разгружает клапан от лишних усилий даже в условиях высоких температур. Сменный плунжер и широкий ряд доступных Kvs позволяет подбирать клапан индивидуально для условий заказчика и обеспечивать его стабильную работу в широком диапазоне расходов.



УВЕЛИЧЕННЫЙ СРОК СЛУЖБЫ

Термическая обработка ответственных узлов и деталей

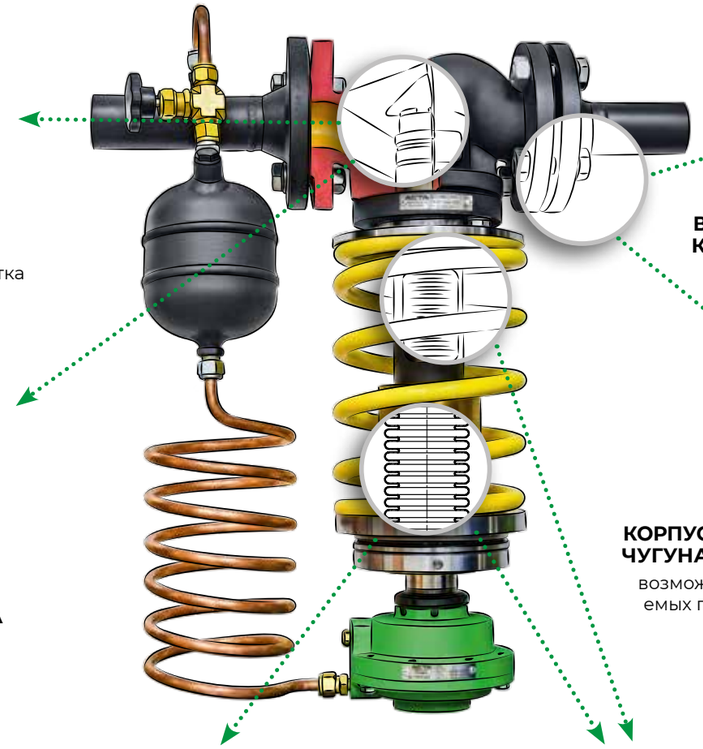



ВЫСОКОТЕМПЕРАТУРНАЯ КРЕМНИЙОРГАНИЧЕКАЯ ЭМАЛЬ



РЕМОНТ БЕЗ ДЕМОНТАЖА С ТРУБОПРОВОДА

седло и плунжер сменные на резьбе

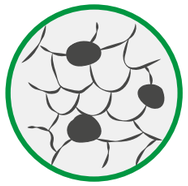

КОРПУС ИЗ ВЫСОКОПРОЧНОГО ЧУГУНА ВЧ40 И ИЗ СТАЛИ 20Л

возможна установка вне отапливаемых помещений (до -40°С), стойкость к гидроударам и термоударам



ЛЕГКОСТЬ НАСТРОЙКИ

обеспечивается наличием подшипника в системе настройки давления

НЕ ТРЕБУЕТ ОБСЛУЖИВАНИЯ

Наличие в конструкции клапана двух сильфонов позволяет эксплуатировать регулятор давления на высоких температурах и агрессивных средах без сервисного обслуживания

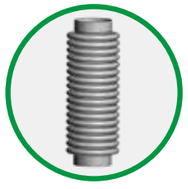

- **ВЫСОКАЯ ТОЧНОСТЬ РЕГУЛИРОВАНИЯ** минимальное трение ходовых частей
- **ГЕРМЕТИЧНОЕ ИСПОЛНЕНИЕ С МЯГКИМ УПЛОТНЕНИЕМ** под заказ
- **КОНСТРУКЦИЯ С ИЗМЕНЯЕМЫМ КОЛИЧЕСТВОМ ПРУЖИН** для изменения настраиваемого давления
- **СИСТЕМА БЫСТРОЙ СМЕНЫ ПРИВОДА НА КЛАПАНЕ**
- **МОДУЛЬНАЯ КОНСТРУКЦИЯ** универсальный клапан, совместимый с различными типами регулирующих блоков
- **РАЗЪЕМНОЕ СОЕДИНЕНИЕ ШТОКА РЕГУЛИРУЮЩЕГО БЛОКА**

2 ГОДА – РАСШИРЕННАЯ ГАРАНТИЯ

СТАРТ ПРОДАЖ
ФЕВРАЛЬ 2025

ПУТЬ РАЗВИТИЯ ПРОДУКТА

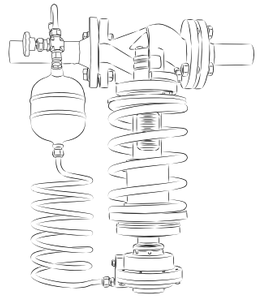

Среды:

ПАР ВОДА ГАЗЫ ТЕРМОМАСЛА

Уплотнение:
Металл по металлу, под заказ мягкое уплотнение

Герметичность:
Металл по металлу – Класс III
Мягкое уплотнение – Класс А по ГОСТ (абсолютная герметичность)

июнь 2025

Д223

Материал:
Высокопрочный чугун ВЧ40

DN	PN	Tмакс.
15-100	16/25	350°С

Зима 2025-2026

Д233

Материал:
Углеродистая сталь 20Л

DN	PN	Tмакс.
15-100	40	425°С

Июнь 2026

Д223

Материал:
Высокопрочный чугун ВЧ40

DN	PN	Tмакс.
125-200	16	350°С

Локализация: 100%.
Российское литье, пружины, мембраны, уплотнения. НПО АСТА: все внутренние детали, механообработка, сборка, покраска, тестирование.

Массогабаритные характеристики и значения пропускной способности

DN	L, мм	H, мм	Масса, кг	Kvs, м³/ч
15	130	403	8	4,0
20	150	398	9	5,0
25	160	407	10	8,0
32	180	457	11	16,0
40	200	502	13	25,0
50	230	502	15	32,0
65	290	427	20	50,0
80	310	466	25	80,0
100	350	474	39	125,0
125	по запросу			
150				
200				

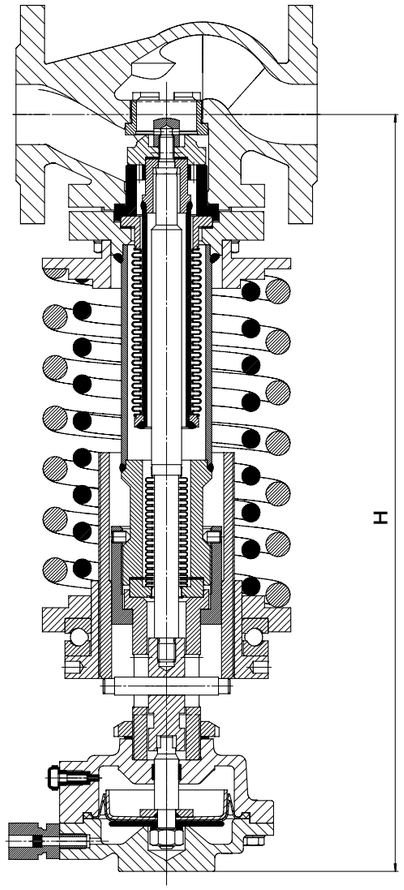

Спецификация материалов

Наименование	Материал
Корпус	Высокопрочный чугун ВЧ40 / Углеродистая сталь 20Л
Крышка	Сталь 25
Седло, плунжер, втулка, шток нижний, муфты, шток привода нижний, шток привода верхний	Сталь 20Х13
Корпус мембранного блока	Углеродистая сталь 20Л
Мембрана	EPDM
Пружина	60С2А
Уплотнение корпуса	Графлекс
Уплотнение штока	Нержавеющий сильфон

ЗАПОРНЫЙ СИЛЬФОННЫЙ ВЕНТИЛЬ ACTA B323

АБСОЛЮТНАЯ ГЕРМЕТИЧНОСТЬ
КЛАСС А

Вентиль предназначен для перекрытия потоков технологических сред (насыщенный и перегретый пар, технические жидкости). Абсолютная герметичность вентиля класса А обусловлена рядом конструктивных особенностей, выгодно отличающих его от стандартных аналогов.

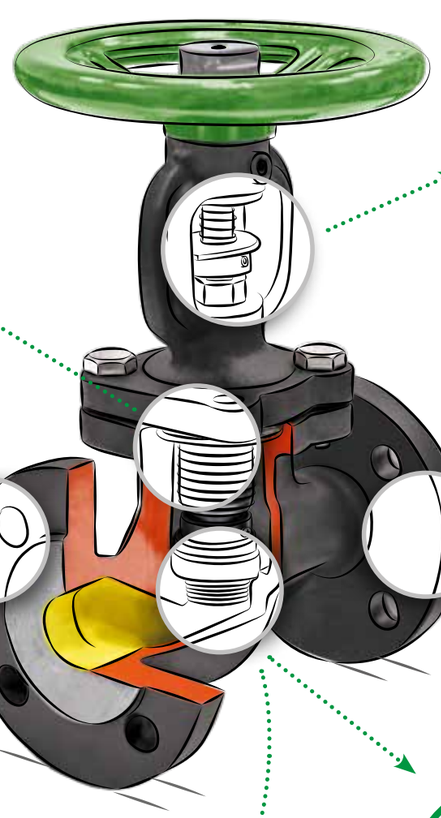

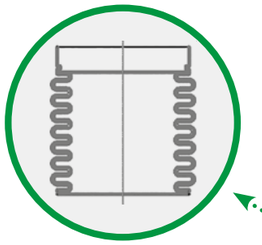

НЕ ТРЕБУЕТ ОБСЛУЖИВАНИЯ
Сильфон вместо традиционного сальника



ШТУРВАЛ ВРАЩАЕТСЯ БЕЗ УСИЛИЙ
Высокая точность изготовления узлов

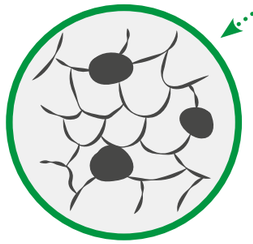

КОРПУС ИЗ ВЫСОКОПРОЧНОГО ЧУГУНА ВЧ40
Возможна установка вне отапливаемых помещений (до -40°С), стойкость к гидроударам и термоударам



ВЫСОКОТЕМПЕРАТУРНАЯ КРЕМНИЙОРГАНИЧЕСКАЯ ЭМАЛЬ

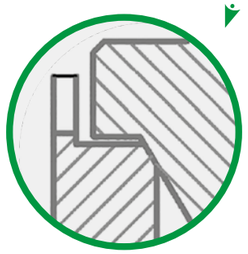

АБСОЛЮТНАЯ ГЕРМЕТИЧНОСТЬ
Коническая уплотнительная поверхность затвора

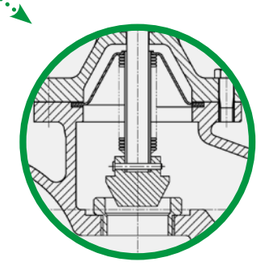

РЕМОНТ БЕЗ ДЕМОНТАЖА С ТРУБОПРОВОДА
Сменные седло и плунжер

2 года – РАСШИРЕННАЯ ГАРАНТИЯ

ВСЕГДА НА СКЛАДЕ

ПУТЬ РАЗВИТИЯ ПРОДУКТА

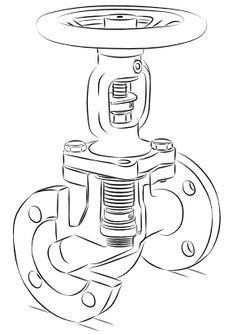

Среды:

ПАР ВОДА ГАЗЫ ТЕРМОМАСЛА

Уплотнение затвора:
Коническая поверхность металл по металлу

Герметичность:
Класс А по ГОСТ (абсолютная герметичность)

Весна 2024

B323

Материал:
Высокопрочный чугун GGG40 (ВЧ40)

DN	PN	Tмакс.
15-100	16	300°C

Локализация:
Импорт, НПО АСТА
100% тест и покраска

Осень 2025

B323

Материал:
Высокопрочный чугун ВЧ40 (GGG40)

DN	PN	Tмакс.
125-200	16	300°C

Локализация:
Российское литьё (партнеры). Механообработка литья, внутренние детали, сборка, покраска и тест полностью НПО АСТА.

Весна 2026

B323

Материал:
Высокопрочный чугун ВЧ40 (GGG40)

DN	PN	Tмакс.
15-100	16	300°C

B333

Материал:
Углеродистая сталь 20Л

DN	PN	Tмакс.
15-200	40	400°C

Массогабаритные характеристики

DN	L, мм	H, мм	ØW, мм	Kvs, м³/ч	Масса, кг
15	130	180	120	5,9	3,2
20	150	180	120	7,4	4,0
25	160	195	140	13,0	5,0
32	180	195	140	18,0	6,2
40	200	240	180	30,0	9,1
50	230	240	180	41,0	11,0
65	290	295	250	79,0	18,5
80	310	295	250	115,0	21,0
100	350	340	280	181,0	28,0

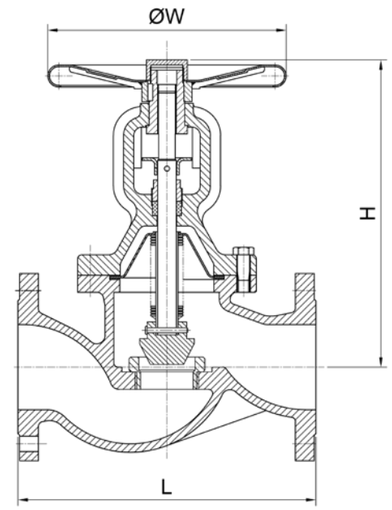

Спецификация материалов

Наименование	Материал
Корпус, крышка корпуса	Высокопрочный чугун GGG40
Седло, плунжер, шток, сильфон	Нержавеющая сталь AISI 410
Уплотнение корпуса	Графит
Штурвал	Углеродистая сталь

Ограничение применений

Давление рабочей среды	Максимальная температура рабочей среды
9,4 бар	350 °C
10,0 бар	300 °C
13,0 бар	200 °C
14,8 бар	150 °C
16 бар	100 °C

СЕПАРАТОР ПАРА
АСТА серии С100

МАКСИМАЛЬНОЕ
ОСУШЕНИЕ ПАРА

Сепаратор предназначен для осушения пара. Использование сепараторов позволяет помимо образовавшегося конденсата также удалять влагу в виде паровой взвеси, тем самым осушая пар и повышая теплосодержание. Помимо паровых систем сепараторы могут использоваться в системах сжатого воздуха. Сепаратор может поставляться в полной обвязке (конденсатоотводчик и запорная арматура) производства НПО АСТА Россия. Под заказ изготавливаются сепараторы из нержавеющей стали.

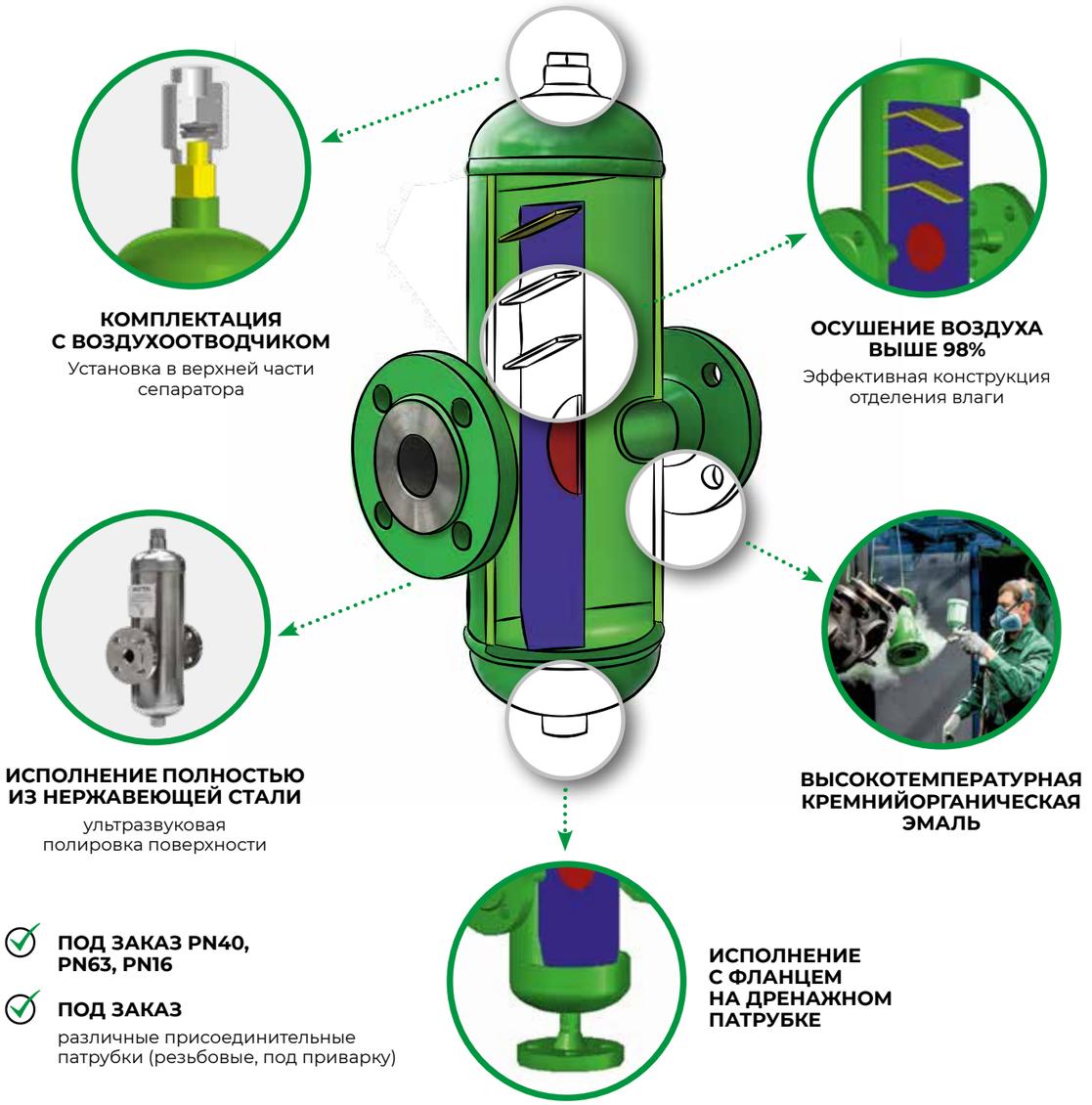

КОМПЛЕКТАЦИЯ С ВОЗДУХООТВОДЧИКОМ
Установка в верхней части сепаратора

ОСУШЕНИЕ ВОЗДУХА ВЫШЕ 98%
Эффективная конструкция отделения влаги

ИСПОЛНЕНИЕ ПОЛНОСТЬЮ ИЗ НЕРЖАВЕЮЩЕЙ СТАЛИ
ультразвуковая полировка поверхности

ВЫСОКОТЕМПЕРАТУРНАЯ КРЕМНИЙОРГАНИЧЕСКАЯ ЭМАЛЬ

ПОД ЗАКАЗ PN40, PN63, PN16

ПОД ЗАКАЗ
различные присоединительные патрубки (резьбовые, под приварку)

ИСПОЛНЕНИЕ С ФЛАНЦЕМ НА ДРЕНАЖНОМ ПАТРУБКЕ

2 ГОДА – РАСШИРЕННАЯ ГАРАНТИЯ

ВСЕГДА НА СКЛАДЕ

ПУТЬ РАЗВИТИЯ ПРОДУКТА

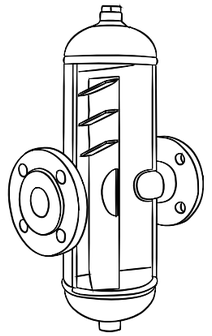

Среды:
ПАР
СЖАТЫЙ ВОЗДУХ

2017 год

С133 **Материал:** Углеродистая сталь 20Л

DN	PN	Tмакс.
15-300	25	300°C

С143 **Материал:** Нержавеющая сталь 12Х18Н10Т

DN	PN	Tмакс.
15-300	25	300°C

Локализация: 100%. Продукт полностью изготовлен на заводе НПО АСТА

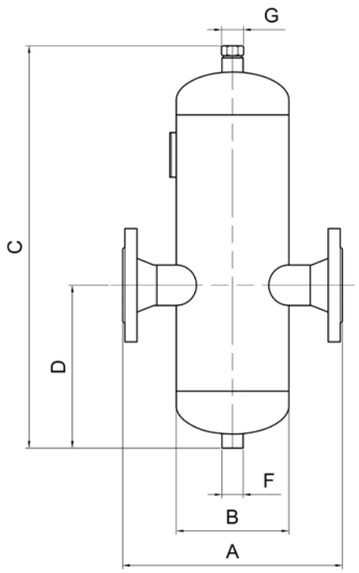

Массогабаритные характеристики

DN	A, мм	B, мм	C, мм	D, мм	F*, мм	G, мм	Объем, дм³	Масса, кг
15	220	108	380	150	½''	½''	2,35	6,8
20	220	108	380	150	½''	½''	2,35	7,2
25	220	108	380	150	½''	½''	2,35	7,6
32	260	133	454	190	½''	½''	4,48	11,8
40	260	133	494	210	½''	½''	4,96	13,4
50	310	159	568	230	½''	½''	10,5	19,4
65	395	219	606	250	¾''	½''	16,3	39,7
80	415	219	666	310	¾''	½''	18,3	45,1
100	510	273	770	320	¾''	½''	34,3	62,2
125	560	325	915	375	1''	1''	58,0	87,4
150	620	377	1040	443	1''	1''	90,0	131,7
200	700	426	1250	480	1''	1''	143,0	206,0
250	860	530	1640	643	1 ½''	1 ½''	292,0	377,0
300	980	610	1790	775	1 ½''	1 ½''	428,0	506,0

* фланцевое дренажное присоединение — по запросу

ОБРАТНЫЙ КЛАПАН
АСТА ОК351

АБСОЛЮТНАЯ ГЕРМЕТИЧНОСТЬ
КЛАСС А

Обратный клапан предназначен для предотвращения обратного потока среды. Обратный клапан АСТА ОК351 изготовлен в промышленном исполнении с герметичностью в затворе класс А по ГОСТ. Используемые среды: вода, пар, газы, технические жидкости, в т. ч. нефтепродукты, термомасла и т. д. Изготовлен из коррозионностойких материалов.



ИСПОЛНЕНИЕ ПОЛНОСТЬЮ ИЗ НЕРЖАВЕЮЩЕЙ СТАЛИ
уплотнение PTFE

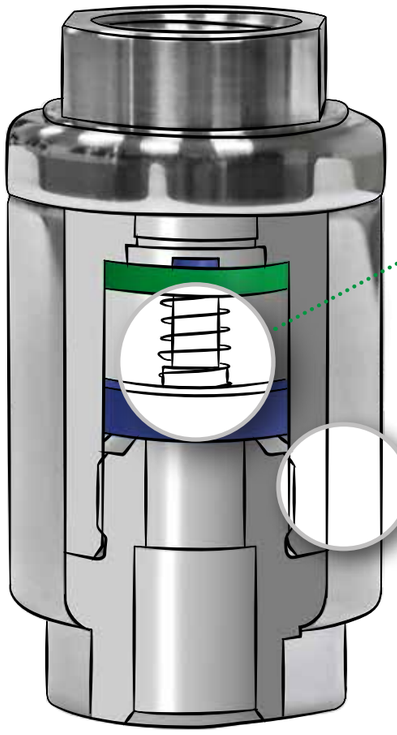

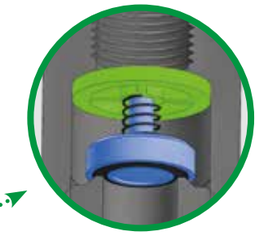

АБСОЛЮТНАЯ ГЕРМЕТИЧНОСТЬ
герметичность
класс А по ГОСТ



ПРОМЫШЛЕННОЕ ИСПОЛНЕНИЕ
вода, пар, технические жидкости, нефтепродукты, термомасла, газы



ПРОДОЛЖИТЕЛЬНЫЙ СРОК СЛУЖБЫ
Изготовлен
из коррозионностойких
марок сталей

НА ВЫСОКОЕ ДАВЛЕНИЕ
в стандарте PN100

PN160 МЕТАЛЛ ПО МЕТАЛЛУ
Герметичность класс В под заказ

2 года – РАСШИРЕННАЯ ГАРАНТИЯ

ВСЕГДА НА СКЛАДЕ

ПУТЬ РАЗВИТИЯ ПРОДУКТА

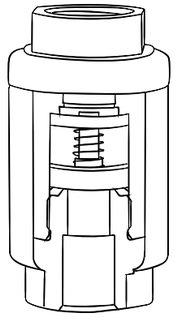

Среды:

ПАР · ВОДА · ГАЗЫ
НЕФТЕПРОДУКТЫ · ТЕРМОМАСЛА · ТЕХНИЧЕСКИЕ ЖИДКОСТИ

Зима 2024

DN	PN	Уплотнение	Tмакс.
1/4” - 1”	100	PTFE	200
1/4” - 1”	160	металл по металлу	400

Материал:
Нержавеющая сталь 12Х18Н10Т

Герметичность:
Мягкое уплотнение – Класс А
Металл по металлу – Класс В

Локализация:
100%. Продукт полностью изготовлен на заводе НПО АСТА

Массогабаритные характеристики

DN	L, мм	øD, мм	ød, мм	Kvs, м3/ч	Масса, кг
10	72	40	10	5,6	0,22
15	72	40	15	5,6	0,24
20	73	50	20	8,0	0,73
25	80	57	25	11,0	0,92

Спецификация материалов

Наименование	Материал
Корпус, пружина, плунжер	Нержавеющая сталь 12Х18Н10Т
Уплотнение	PTFE

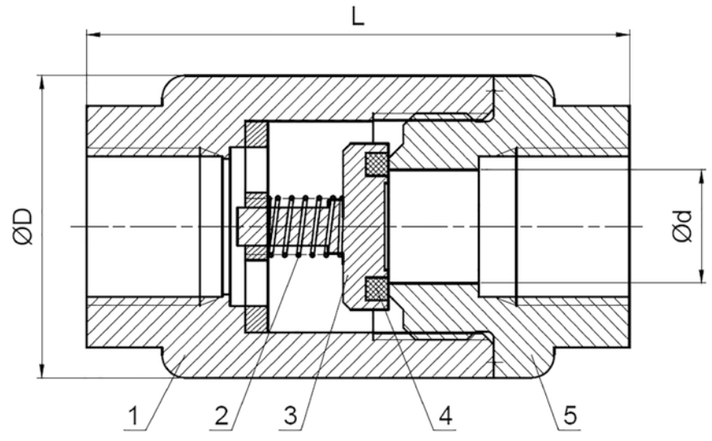

СМОТРОВОЕ СТЕКЛО АСТА серии И200, И300

ШИРОКАЯ ЛИНЕЙКА МАТЕРИАЛОВ И РАЗМЕРОВ

Смотровые стекла предназначены для визуального контроля за рабочей средой. Двухсторонняя конструкция позволяет осуществлять контроль при помощи подсветки фонарем, в том числе на загрязнённых системах. Под заказ изготавливаются смотровые стекла из нержавеющей стали.

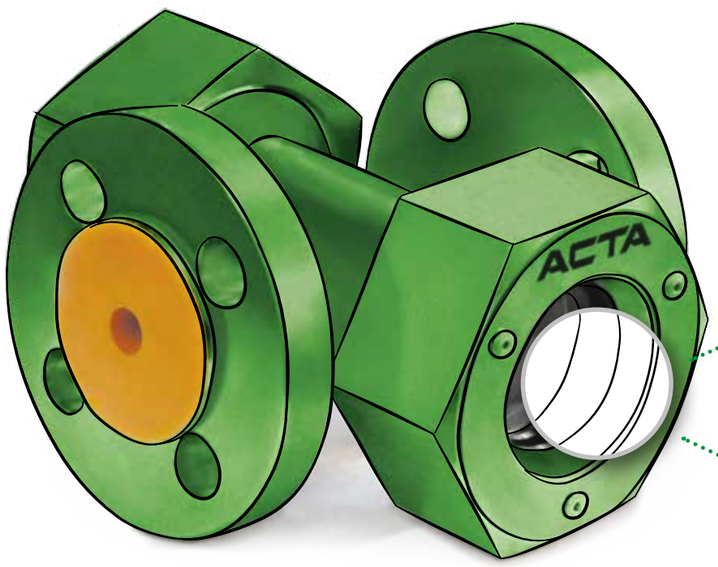

ВЫСОКОТЕМПЕРАТУРНОЕ СТЕКЛО

УЛУЧШЕННАЯ ВИДИМОСТЬ
Двухсторонняя конструкция



ИСПОЛНЕНИЕ ПОЛНОСТЬЮ ИЗ НЕРЖАВЕЮЩЕЙ СТАЛИ
ультразвуковая полировка поверхности



ВЫСОКОТЕМПЕРАТУРНАЯ КРЕМНИЙОРГАНИЧЕСКАЯ ЭМАЛЬ

ТИПОРАЗМЕРЫ ДО DN200

СЛЮДЯНЫЕ ЭКРАНЫ ДЛЯ РАБОТЫ В ТЯЖЁЛЫХ УСЛОВИЯХ ЭКСПЛУАТАЦИИ

2 года – РАСШИРЕННАЯ ГАРАНТИЯ

ВСЕГДА НА СКЛАДЕ

ПУТЬ РАЗВИТИЯ ПРОДУКТА

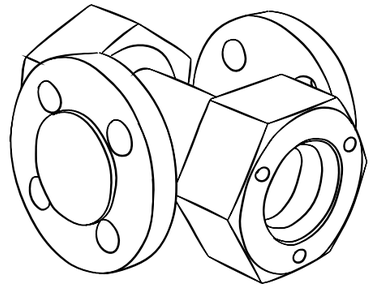

Боросиликатное закаленное стекло

Среды:

- КОНДЕНСАТ
- СЖАТЫЙ ВОЗДУХ
- ПИЩЕВЫЕ СРЕДЫ
- ХИМИЧЕСКИЕ (ТЕХНОЛОГИЧЕКИЕ) СРЕДЫ

2017 год

И231 / И233

Материал: Углеродистая сталь 20Л

DN	PN	Tмакс.
15-200	16/25	280°C

И251 / И253

Материал: нержавеющая сталь 12Х18Н10Т

DN	PN	Tмакс.
15-200	16/25	280°C

И331 / И333

Материал: Углеродистая сталь 20Л

DN	PN	Tмакс.
15-25	16	280°C

И351 / И353

Материал: нержавеющая сталь 12Х18Н10Т

DN	PN	Tмакс.
15-25	16	280°C

Локализация: 100%. Продукт полностью изготовлен на заводе НПО АСТА

Массогабаритные характеристики

DN	И331 / И351 (резьбовое исполнение)				
	D, мм	L, мм	H, мм	S, мм	Масса, кг
15	15	130	144	75	2,3
20	20	150	144	75	2,5
25	25	160	144	75	2,7

DN	И333 / И353 (фланцевое исполнение)				
	D, мм	L, мм	H, мм	S, мм	Масса, кг
15	15	130	144	75	3,0
20	20	150	144	75	4,6
25	25	160	144	75	6,5

DN	И233 / И253 (фланцевое исполнение)			
	L, мм	H, мм	D, мм	Масса, кг
15	130	175	26	4,8
20	150	200	48	6,2
25	160	200	48	6,7
32	180	200	48	7,8
40	200	295	80	16,1
50	230	295	80	17,0
65	290	370	123	32,3
80	310	370	123	35,0
100	350	370	123	41,3
125	400	450	170	60,3
150	480	450	170	65,5
200	600	520	170	102,8

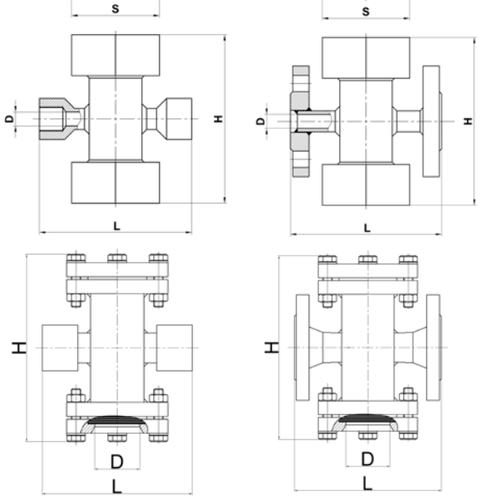

DN	И231 / И251 (резьбовое исполнение)			
	L, мм	H, мм	D, мм	Масса, кг
15	130	175	26	3,5
20	150	200	48	4,4
25	160	200	48	4,5
32	180	200	48	4,7
40	200	295	80	12,4
50	230	295	80	12,6

ПРЕРЫВАТЕЛЬ ВАКУУМА
АСТА ПВ151

ЭФФЕКТИВНАЯ ЗАЩИТА

Прерыватель вакуума служит для защиты оборудования и уплотнений в паровых системах при образовании вакуума вследствие остановок системы. Прерыватель вакуума рекомендуется устанавливать непосредственно перед потребителем в составе группы безопасности: прерыватель вакуума, воздухоотводчик, отсечной шаровый кран или вентиль.

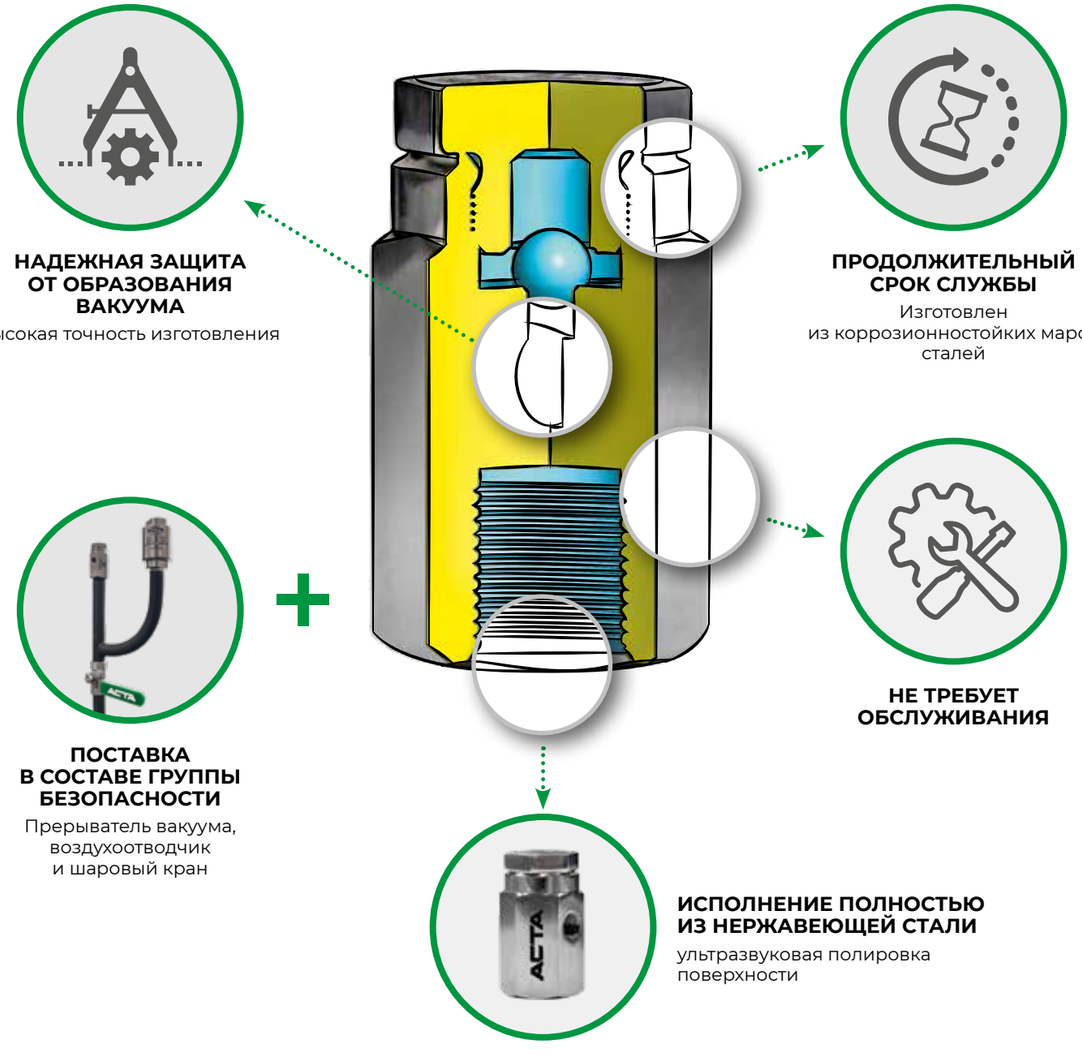

НАДЕЖНАЯ ЗАЩИТА ОТ ОБРАЗОВАНИЯ ВАКУУМА
высокая точность изготовления

ПРОДОЛЖИТЕЛЬНЫЙ СРОК СЛУЖБЫ
Изготовлен из коррозионностойких марок сталей

НЕ ТРЕБУЕТ ОБСЛУЖИВАНИЯ

ПОСТАВКА В СОСТАВЕ ГРУППЫ БЕЗОПАСНОСТИ
Прерыватель вакуума, воздухоотводчик и шаровый кран

ИСПОЛНЕНИЕ ПОЛНОСТЬЮ ИЗ НЕРЖАВЕЮЩЕЙ СТАЛИ
ультразвуковая полировка поверхности

2 года – РАСШИРЕННАЯ ГАРАНТИЯ

ВСЕГДА НА СКЛАДЕ

ПУТЬ РАЗВИТИЯ ПРОДУКТА

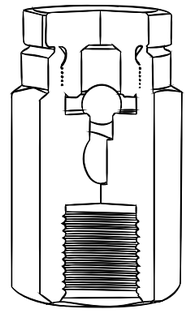

Среды:
ВОДЯНОЙ ПАР

Материал:
Нержавеющая сталь 12Х18Н10Т

Локализация:
100%. Продукт полностью изготовлен на заводе НПО АСТА

2021 год

Номинальный диаметр входа DNвх	G 1/2”
Условное давление PN	25 бар
Рабочая среда	Водяной пар
Минимальный перепад давления ΔP для полного открытия	4,6 мм рт. ст.
Тип присоединения	Внутренняя резьба
Монтажное положение	Вертикально
Климатическое исполнение	УХЛ 1 по ГОСТ 15150-69
Масса	0,2 кг

Спецификация материалов

Наименование	Материал
1. Корпус 2. Крышка 3. Шар	Сталь 12Х18Н10Т

Ограничения применения

Давление рабочей среды	Максимальная температура рабочей среды
13	400
21	220
25	120

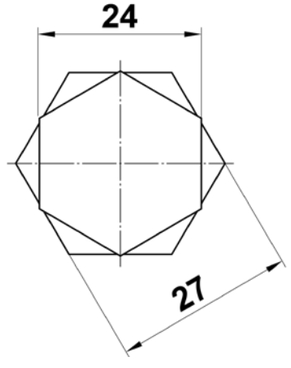

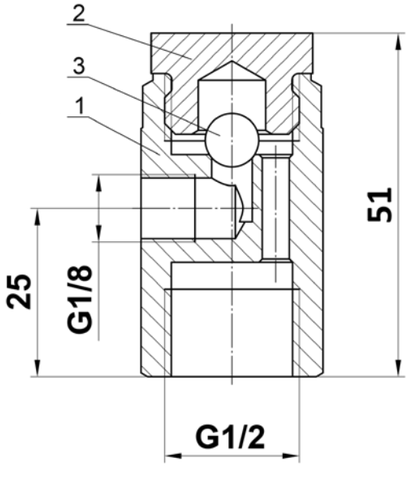

ЭЛЕКТРОПРИВОД
АСТА ЭПР/ЭПА

УНИВЕРСАЛЬНЫЙ
ЭЛЕКТРОПРИВОД

Универсальный электропривод АСТА ЭПР / ЭПА предназначен для дистанционного управления регулирующей или запорной трубопроводной арматурой. В режиме работы трёхпозиционного управляющего сигнала шток клапана перемещается на открытие/закрытие, при отсутствии сигнала – не меняет положения (останавливается). Аналоговое управление привода обеспечивает точное позиционирование клапана пропорционально сигналу контроллера.



УНИВЕРСАЛЬНЫЙ ЭЛЕКТРОПРИВОД С УСИЛИЕМ 2КН

Применяется
с клапанами типоразмеров
DN15 – DN100



ЛОКАЛИЗАЦИЯ: 100%

Продукт полностью
изготовлен на заводе
НПО АСТА



ВЫБОР СИГНАЛА УПРАВЛЕНИЯ

Доступны аналоговый
и трехпозиционный
сигналы



220В / 24В

Механическое переключение
режима питания.
Не требуется подключение
к компьютеру



МЕХАНИЧЕСКОЕ ПЕРЕКЛЮЧЕНИЕ СКОРОСТИ ПЕРЕМЕЩЕНИЯ ШТОКА

В РАЗРАБОТКЕ

- **ИСПОЛНЕНИЕ С ФУНКЦИЕЙ БЕЗОПАСНОСТИ:**
  автоматическое закрытие клапана при отключении питания
- **ЭЛЕКТРОПРИВОД ДЛЯ СЛЕДУЮЩЕЙ ЛИНЕЙКИ ТИПОРАЗМЕРОВ С УСИЛИЕМ 4КН**
- **ОБЩЕПРОМЫШЛЕННОЕ ИСПОЛНЕНИЕ ЭЛЕКТРОПРИВОДА**

2 ГОДА – РАСШИРЕННАЯ ГАРАНТИЯ

ПНЕВМОПРИВОД
АСТА ППМ

УНИВЕРСАЛЬНЫЙ
ПНЕВМОПРИВОД

АСТА ППМ – пневматический линейный привод, предназначен для дистанционного управления регулирующими и запорными седельными клапанами серии Р. Принцип действия основан на уравновешивании силы упругой деформации пружин и усилия, создаваемого давлением управляющей среды (сжатого воздуха) внутри мембранных камер привода.



РАЗЛИЧНЫЕ ДИАПАЗОНЫ ПРУЖИН



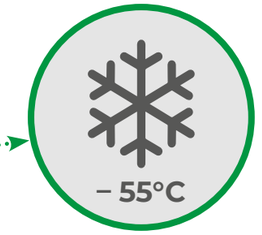

ЭКСПЛУАТАЦИЯ В НЕОТАПЛИВАЕМЫХ ПОМЕЩЕНИЯХ

Армированная, усиленная,
из хладостойкого материала
мембрана с увеличенным
сроком службы

-40°C в стандарте
-55°C по запросу



ИСПОЛНЕНИЕ С ВЕРХНИМ РУЧНЫМ ДУБЛЕРОМ

Локализация: 100%.

Продукт полностью изготовлен
на заводе НПО АСТА.

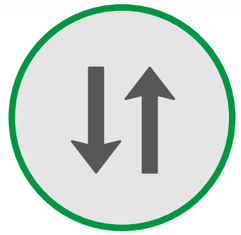

РАЗНЫЕ ИСПОЛНЕНИЯ ПРИВОДОВ – НО И НЗ



СТОЙКИ ПРИВОДА

выполнены со спецплощадкой
для установки пневмообвязки

ОПЦИИ ПО ЗАПРОСУ:

- **ЭЛЕКТРОПНЕВМАТИЧЕСКИЙ/ ПНЕВМАТИЧЕСКИЙ ПОЗИЦИОНЕР**
  для управления подачи сжатого воздуха
- **КОНЦЕВЫЕ ВЫКЛЮЧАТЕЛИ**
  в целях индикации положения арматуры (открыто/закрыто)
- **ФИЛЬТР-РЕДУКТОР**
  для контроля давления и фильтрации управляющей среды
- **СОЛЕНОИДНЫЙ КЛАПАН**
  для управления подачей сжатого воздуха
- **ВЕРХНИЙ РУЧНОЙ ДУБЛЕР**
  для управления арматурой в случае отсутствия управляющей среды или при возникновении аварийных ситуаций
- **ШИРОКИЙ ДИАПАЗОН СОЗДАВАЕМЫХ УСИЛИЙ ПНЕВМОПРИВОДА**
  обеспечивает управление клапанами малых и больших диаметров
- **ВЗРЫВОЗАЩИЩЕННОЕ ИСПОЛНЕНИЕ ПНЕВМОПРИВОДА** Ex

В РАЗРАБОТКЕ

- **УВЕЛИЧЕНИЕ ТИПОРАЗМЕРА ПНЕВМОПРИВОДОВ**
  для клапанов до DN200

2 ГОДА – РАСШИРЕННАЯ ГАРАНТИЯ

ВСЕГДА НА СКЛАДЕ