НПО АСТА
ГРУППА КОМПАНИЙ АСТИМА

СОДЕРЖАНИЕ

Регулирующие клапаны 9
Клапаны продувки 51
Регуляторы давления 57
Регулирующие клапаны с пилотным управлением 75
Предохранительные клапаны 89
Конденсатоотводчики 105
Узел отвода конденсата 143
Установки сбора и возврата конденсата 147
Сепараторы 153
Отделители пара 159
Смотровые стекла 165
Прерыватели вакуума 171
Пневматические клапаны 175
Соленоидные клапаны 189
Вентили 193
Краны шаровые 215
Клапаны обратные 227
Фильтры 239
Воздухоотводчики 253

РЕГУЛИРУЮЩИЕ КЛАПАНЫ



НПО АСТА®
ГРУППА КОМПАНИЙ АСТИМА

КЛАПАН РЕГУЛИРУЮЩИЙ АСТА

СЕРИИ Р100



Описание

АСТА Р100 — односедельный двухходовой регулирующий клапан, управляемый электрическим или пневматическим приводами, предназначенный для точного дистанционного регулирования или перекрытия потока рабочей среды.

Особенности конструкции

- Различные типы уплотнения затвора (PTFE или «металл-металл»)
- Доступно разгруженное исполнение клапана по давлению, позволяющее использовать маломощные приводы
- Запорная и регулирующая поверхности плунжера разнесены в разные плоскости, что позволяет снизить износ этих поверхностей и продлить срок службы клапана
- Самоуплотняющийся подпружиненный шевронный сальниковый узел
- Механическое упрочнение штока с последующей полировкой и смазкой для снижения трения и повышения ресурса сальникового узла
- Две направляющие штока для увеличения точности позиционирования плунжера и уменьшения воздействия высокого давления при его перемещении
- Ремонтопригодная конструкция, позволяющая изменить пропускные способности клапана в процессе его технического обслуживания.

Опции по запросу

- Вакуумная конструкция клапана
- Стеллитирование внутренних деталей
- Питательный клапан
- Различные исполнения уплотнительных поверхностей фланцев клапана (исп. C, L, D, M и др.)
- Электропневматический позиционер со стандартным управлением 4...20 мА, а также с дополнительными опциями (обратная связь, протокол HART, PROFIBUS, взрывозащита и др.)



Технические характеристики

Серия		Р123	Р133	Р143
Материал корпуса клапана		Высокопрочный чугун	Углеродистая сталь	Нержавеющая сталь
Номинальный диаметр DN		15–200		
Условное давление PN		25 бар (DN15-80), 16 бар (DN100-200)	40 бар	40 бар
Температура рабочей среды		От –30 °С до +220 °С	От –40 °С до +220 °С	От –60 °С до +220 °С
Рабочая среда		Вода, пар, сжатый воздух, и другие среды, совместимые с материалами конструкции клапана		
Характеристики регулирования		Линейная / равнопроцентная / отсечная		
Диапазон регулирования		30:1		
Пропускная способность, Kvs		0,1–630 м³/ч	1,0–400 м³/ч	1,0–400 м³/ч
Компенсация давления		Разгруженный / неразгруженный по давлению		
Класс герметичности	PTFE	VI по ГОСТ 9544-2015	VI по ГОСТ 9544-2015	
	М-М	IV по ГОСТ 9544-2015	III по ГОСТ 9544-2015	
Тип присоединения		Фланцевый по ГОСТ 33259-2015		
Тип управления		Электропривод / пневмопривод		
Условия эксплуатации		для Р123 — У3.1 по ГОСТ 15150-69, для Р133 — У1 по ГОСТ 15150-69, для Р143 — УХЛ1 по ГОСТ 15150-69		

Линейная/равнопроцентная характеристика

Пропускные способности P123 Неразгруженное исполнение

DN	Kvs, м³/ч																				
	0,1	0,16	0,25	0,4	0,6	1	1,6	2,5	4	6,3	10	16	25	40	63	80	125	160	200	250	400	630
	Ход штока, мм																					
15	10	10	10	10	10	10	10	10	10	–	–	–	–	–	–	–	–	–	–	–	–	–
20	10	10	10	10	10	10	10	10	10	10	–	–	–	–	–	–	–	–	–	–	–	–
25	10	10	10	10	10	10	10	10	10	10	20	–	–	–	–	–	–	–	–	–	–	–
32	–	–	–	–	–	–	–	–	–	10	20	20	–	–	–	–	–	–	–	–	–	–
40	–	–	–	–	–	–	–	–	–	–	20	20	20	–	–	–	–	–	–	–	–	–
50	–	–	–	–	–	–	–	–	–	–	–	20	20	20	–	–	–	–	–	–	–	–
65	–	–	–	–	–	–	–	–	–	–	–	–	20	20	30	–	–	–	–	–	–	–
80	–	–	–	–	–	–	–	–	–	–	–	–	–	20	–	30	30	–	–	–	–	–
100	–	–	–	–	–	–	–	–	–	–	–	–	–	–	–	30	30	30	–	–	–	–
125	–	–	–	–	–	–	–	–	–	–	–	–	–	–	–	–	30	–	30	50	–	–
150	–	–	–	–	–	–	–	–	–	–	–	–	–	–	–	–	–	–	30	50	50	–
200	–	–	–	–	–	–	–	–	–	–	–	–	–	–	–	–	–	–	–	50	50	75

Пропускные способности P123 Разгруженное исполнение

DN	Kvs, м³/ч										
	16	25	40	63	80	125	160	200	250	400	630
	Ход штока, мм										
50	20	20	20	–	–	–	–	–	–	–	–
65	–	30	30	30	–	–	–	–	–	–	–
80	–	–	30	–	30	30	–	–	–	–	–
100	–	–	–	–	30	30	30	–	–	–	–
125	–	–	–	–	–	50	–	50	50	–	–
150	–	–	–	–	–	–	–	50	50	50	–
200	–	–	–	–	–	–	–	–	75	75	75

Примечание: по запросу доступны нестандартные значения Kvs.

Производитель оставляет за собой право вносить изменения в конструкцию, дизайн и комплектацию изделия без предварительного уведомления

Пропускные способности Р133 и Р143 Неразгруженное исполнение клапанов

DN	Kvs, м³/ч																
	1,6	2,5	4	6,3	10	16	20	25	40	63	80	100	125	160	200	250	400
	Ход штока,мм																
15	10	10	10	–	–	–	–	–	–	–	–	–	–	–	–	–	–
20	–	10	10	10	–	–	–	–	–	–	–	–	–	–	–	–	–
25	–	–	20	20	20	–	–	–	–	–	–	–	–	–	–	–	–
32	–	–	–	20	20	20	–	–	–	–	–	–	–	–	–	–	–
40	–	–	–	–	20	20	20	–	–	–	–	–	–	–	–	–	–
50	–	–	–	–	–	20	20	20	–	–	–	–	–	–	–	–	–
65	–	–	–	–	–	–	–	30	30	30	–	–	–	–	–	–	–
80	–	–	–	–	–	–	–	–	30	–	30	30	–	–	–	–	–
100	–	–	–	–	–	–	–	–	–	–	30	–	30	30	–	–	–
125	–	–	–	–	–	–	–	–	-	–	50	–	50	–	50	–	–
150	–	–	–	–	–	–	–	–	–	–	–	–	50	–	50	50	–
200	–	–	–	–	–	–	–	–	–	–	–	–	–	–	75	75	75

Пропускные способности Р133 и Р143 Разгруженное исполнение клапанов

DN	Kvs, м³/ч											
	16	20	25	40	63	80	100	125	160	200	250	400
	Ход штока, мм											
50	20	20	20	–	–	–	–	–	–	–	–	–
65	–	–	30	30	30	–	–	–	–	–	–	–
80	–	–	–	30	–	30	30	–	–	–	–	–
100	–	–	–	–	–	30	–	30	30	–	–	–
125	–	–	–	–	–	50	–	50	–	50	–	–
150	–	–	–	–	–	–	–	50	–	50	50	–
200	–	–	–	–	–	–	–	–	–	75	75	75

Примечание: по запросу доступны нестандартные значения Kvs.

Отсечная характеристика регулирования

Пропускные способности Р123 Неразгруженное исполнение

DN	15	20	25	32	40	50	65	80	100	125	150	200
Kvs, м³/ч	4,8	7,5	12	20	30	50	80	135	200	300	480	750
Ход, мм	10	10	20	20	20	20	30	30	30	50	50	75

Пропускные способности Р123 Разгруженное исполнение

DN	50	65	80	100	125	150	200
Kvs, м³/ч	50	80	135	200	300	480	750
Ход, мм	20	30	30	30	50	50	75

Пропускные способности Р133 и Р143 Неразгруженное исполнение

DN	15	20	25	32	40	50	65	80	100	125	150	200
Kvs, м³/ч	4,8	7,6	12	19,2	24	30	75,6	120	192	240	300	480
Ход, мм	10	10	20	20	20	20	30	30	30	50	50	75

Пропускные способности Р133 и Р143 Разгруженное исполнение

DN	50	65	80	100	125	150	200
Kvs, м³/ч	48	75,6	150	192	240	300	480
Ход, мм	20	30	30	30	50	50	75

Производитель оставляет за собой право вносить изменения в конструкцию,
дизайн и комплектацию изделия без предварительного уведомления

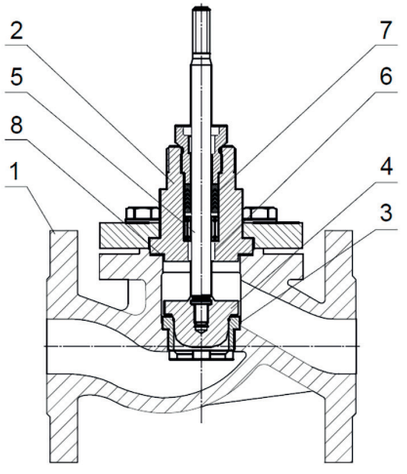

Неразгруженное по давлению исполнение клапана (DN15-50)

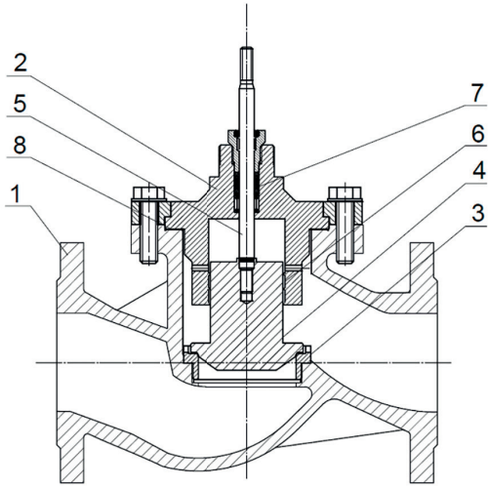

Неразгруженное по давлению исполнение клапана (DN65-200)

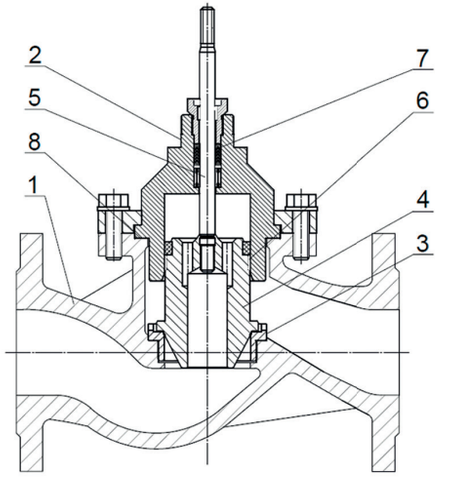

Разгруженное по давлению исполнение клапана

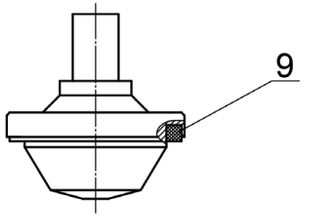

Линейная характеристика регулирования

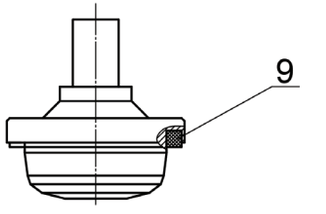

Равнопроцентная характеристика регулирования

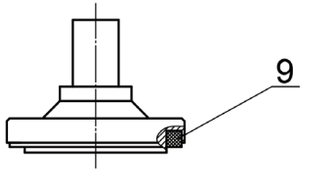

Отсечная характеристика регулирования

Спецификация материалов

№	Наименование	Материал		
		Р123	Р133	Р143
1	Корпус	Высокопрочный чугун ВЧ40	Углеродистая сталь GS-C25	Нержавеющая сталь CF8
2	Крышка	Углеродистая сталь 20	Углеродистая сталь 20	Нержавеющая сталь 12Х18Н9
3	Седло	Нержавеющая сталь 20Х13		Нержавеющая сталь 12Х18Н9
4	Плунжер	Нержавеющая сталь 20Х13		Нержавеющая сталь 12Х18Н9
5	Шток	Нержавеющая сталь 20Х13		Нержавеющая сталь 12Х18Н9
6	Направляющая	PTFE/Бронза		
7	Сальник	PTFE/Графит		
8	Уплотнение корпуса	Графлекс		
9	Уплотнение затвора	PTFE/Графит		

Примечание: при исполнении клапана с уплотнением по затвору «металл-металл» поз. 9 отсутствует.

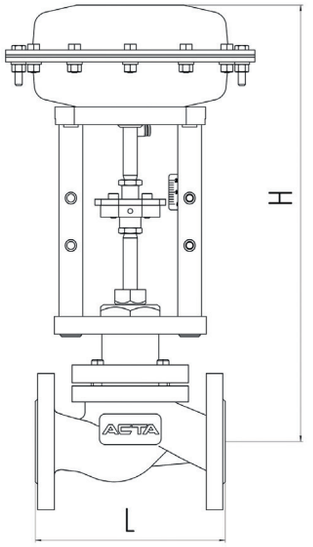

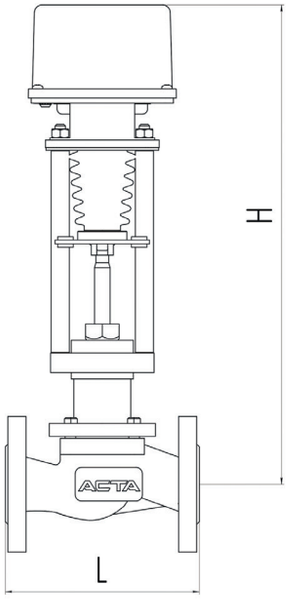

Массогабаритные характеристики Неразгруженное исполнение клапана

DN	L, мм	H, мм										Масса, кг*
		ЭПР/ЭПА					ППМ					
		2.0	204	210	314	325	140	320	560	900	1500	
15	130	390	-	-	-	-	365	385	-	-	-	3,2
20	150	385	-	-	-	-	360	380	-	-	-	3,8
25	160	395	-	-	-	-	370	385	-	-	-	4,5
32	180	395	567	-	-	-	370	390	-	-	-	6,9
40	200	405	575	-	-	-	380	400	512	-	-	9,6
50	230	400	569	-	-	-	375	390	506	-	-	11,9
65	290	450	630	675	887	-	-	440	573	-	-	19
80	310	-	628	673	885	-	-	450	566	-	-	25
100	350	-	-	682	894	-	-	460	575	-	-	37
125	400	-	-	734	946	946	-	-	-	752	-	65
150	480	-	-	-	978	978	-	-	-	784	-	75
200	600	-	-	-	-	996	-	-	-	-	1002	120

Массогабаритные характеристики Разгруженное исполнение клапана

DN	L, мм	H, мм										Масса, кг*
		ЭПР/ЭПА					ППМ					
		2.0	204	210	314	325	140	320	560	900	1500	
50	230	430	-	-	-	-	405	425	535	655	855	11,9
65	290	460	630	-	-	-	420	440	573	693	893	19
80	310	455	628	-	-	-	-	450	566	688	888	25
100	350	465	637	-	-	-	-	460	575	700	900	37
125	400	-	694	734	-	-	-	-	-	752	952	65
150	480	-	721	762	978	-	-	-	-	784	984	75
200	600	-			996	996	-	-	-	-	1002	120

* — масса клапана указана без учета массы привода

Производитель оставляет за собой право вносить изменения в конструкцию,
дизайн и комплектацию изделия без предварительного уведомления

КЛАПАН РЕГУЛИРУЮЩИЙ ВЫСОКОГО ДАВЛЕНИЯ АСТА СЕРИИ Р142

Описание

АСТА Р142 — межфланцевый односедельный двухходовой регулирующий клапан компактной конструкции, который управляется электрическим/пневматическим приводом.

Данные клапаны предназначены для точного регулирования потока и применяются в технологических системах высокого давления.

Особенности конструкции

- Межфланцевое исполнение корпуса обладает более компактными габаритными характеристиками
- Замена управляющего органа возможна без демонтажа клапана с трубопровода
- Ремонтопригодная конструкция
- По запросу клиента возможна установка электропневматических позиционеров со стандартным управлением 4...20 мА, а также с дополнительными опциями (обратная связь, протокол HART, PROFIBUS, взрывозащитой и др.)

Технические характеристики

Номинальный диаметр DN	15–25
Условное давление PN	40–160
Температура рабочей среды	От –60 °С до +220 °С
Рабочая среда	Вода, пар, сжатый воздух, и другие среды, совместимые с конструкцией клапана
Характеристики регулирования	Линейная / равнопроцентная* / отсечная*
Диапазон регулирования	30:1
Пропускная способность клапана, Kvs	4–10 м³/ч
Компенсация давления	Неразгруженный по давлению
Класс герметичности	IV по ГОСТ 9544-2015
Тип присоединения	Межфланцевый
Тип управления	Электропривод / пневмопривод
Условия эксплуатации:	УХЛ 1 по ГОСТ 15150-69

* — по запросу



Пропускные способности клапана

DN	Ход штока, мм	Kvs, м³/ч
15	20	4
20		6,3
25		10

Спецификация материалов

№	Наименование	Материал
1	Корпус	Нержавеющая сталь 12Х18Н9
2	Направляющая	Нержавеющая сталь 12Х18Н9
3	Плунжер	Нержавеющая сталь 12Х18Н9
4	Шток	Нержавеющая сталь 12Х18Н9
5	Уплотнение штока	PTFE

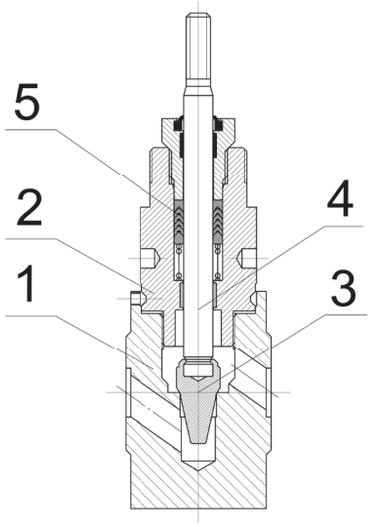

Массогабаритные характеристики

DN	D, мм	L, мм	H, мм		Масса, кг
			ЭПР/ЭПА 0,6кН	ППМ 350	
15	15	60	332	394	3,5
20	20	80	335	397	4,7
25	25	90	345	407	6,8

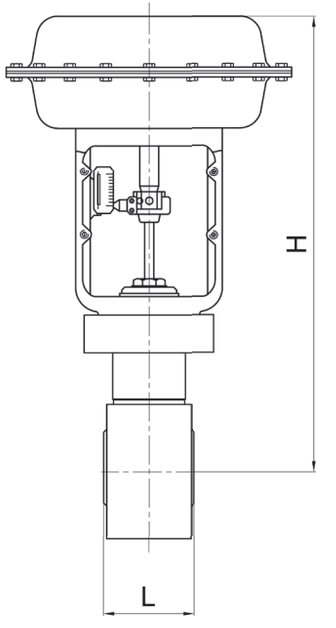

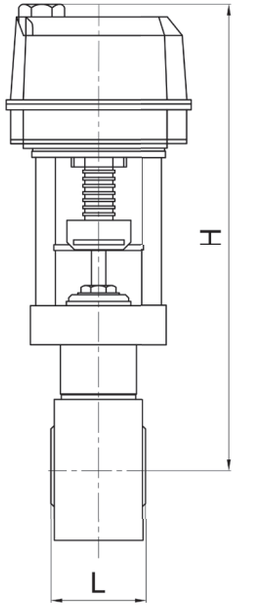

Производитель оставляет за собой право вносить изменения в конструкцию,
дизайн и комплектацию изделия без предварительного уведомления

КЛАПАН РЕГУЛИРУЮЩИЙ АСТА

СЕРИИ Р223 ТЕРМОКОМПАКТ

Описание

АСТА Р223 ТЕРМОКОМПАКТ — односедельный двухходовой регулирующий клапан облегченной конструкции, управляемый электрическим приводом, предназначенный для точного дистанционного регулирования или перекрытия потока рабочей среды.

Новая линейка клапанов ТЕРМОКОМПАКТ была специально спроектирована для применения в стеснённых условиях на объектах жилищно-коммунальных хозяйств (котельные, ЦТП, ИТП) в санитарно-технических системах зданий (отопление, вентиляция, водоснабжение).

Особенности конструкции

- Компактные размеры клапана
- Компенсация давления на больших диаметрах
- Мягкое уплотнение затвора
- Упрощенная конструкция сальникового узла



Технические характеристики

Номинальный диаметр DN	15–200
Условное давление PN	25 бар (DN15-80), 16 бар (DN100-200)
Температура рабочей среды	От –30°С до 150 °С
Рабочая среда	Вода, воздух, гликоли, а также другие среды, совместимые с материалами конструкции клапана
Характеристика регулирования	Линейная / равнопроцентная
Диапазон регулирования	30:1
Пропускная способность клапана, Kvs	1,0–630 м³/ч
Компенсация давления	Неразгруженный по давлению (DN15-50) Разгруженный по давлению (DN65-200)
Класс герметичности	IV по ГОСТ 9544-2015 (уплотнение по затвору «металл-металл») VI по ГОСТ 9544-2015 (уплотнение по затвору PTFE)
Тип присоединения	Фланцевый по ГОСТ 33259-2015, исп.В
Тип управления	Электропривод
Условия эксплуатации	У3.1 по ГОСТ 15150-69

Спецификация материалов

№	Наименование	Материал	
		DN15-50	DN65-200
1	Корпус	Высокопрочный чугун ВЧ40	
2	Крышка	Сталь 20	
3	Втулка сальника	-	Сталь 20Х13
4	Букса сальника	-	Сталь 20Х13
5	Седло	Сталь 20Х13	
6	Плунжер	Сталь 20Х13	
7	Шток	Сталь 20Х13	
8	Болт, шайба	Углеродистая сталь, оцинковка	
9	Грязесъемник	-	EPDM
10	Направляющая	PTFE/Бронза	
11	Сальник	-	EPDM + PTFE/Графит
12	Уплотнение затвора*	PTFE/Графит	PTFE/Графит
13	Прокладка	Графлекс	
14	Стопорное кольцо	Сталь 65Г	
15	Упорная шайба	Сталь 3	

* — при исполнении клапана с уплотнением по затвору «металл-металл» поз. 12 отсутствует

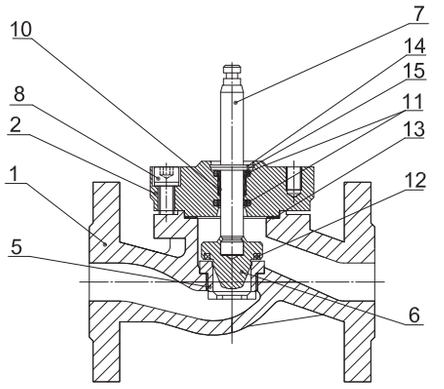

DN15-50

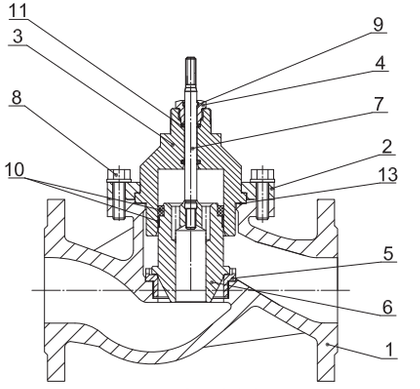

DN65-200

Пропускные способности клапана

DN	Kvs, м³/ч																				
	0,1	0,16	0,25	0,4	0,6	1	1,6	2,5	4	6,3	10	16	25	40	63	80	125	160	200	250	400	630
	Ход штока, мм																					
15	10	10	10	10	10	10	10	10	10	–	–	–	–	–	–	–	–	–	–	–	–	–
20	10	10	10	10	10	10	10	10	10	10	–	–	–	–	–	–	–	–	–	–	–	–
25	10	10	10	10	10	10	10	10	10	10	20	–	–	–	–	–	–	–	–	–	–	–
32	–	–	–	–	–	–	–	–	–	10	20	20	–	–	–	–	–	–	–	–	–	–
40	–	–	–	–	–	–	–	–	–	–	20	20	20	–	–	–	–	–	–	–	–	–
50	–	–	–	–	–	–	–	–	–	–	–	20	20	20	–	–	–	–	–	–	–	–
65	–	–	–	–	–	–	–	–	–	–	–	–	30	30	30	–	–	–	–	–	–	–
80	–	–	–	–	–	–	–	–	–	–	–	–	–	30	–	30	30	–	–	–	–	–
100	–	–	–	–	–	–	–	–	–	–	–	–	–	–	–	30	30	30	–	–	–	–
125	–	–	–	–	–	–	–	–	–	–	–	–	–	–	–	–	50	–	50	50	–	–
150	–	–	–	–	–	–	–	–	–	–	–	–	–	–	–	–	–	–	50	50	50	–
200	–	–	–	–	–	–	–	–	–	–	–	–	–	–	–	–	–	–	–	75	75	75

Примечание: по запросу доступны нестандартные значения Kvs.

Производитель оставляет за собой право вносить изменения в конструкцию, дизайн и комплектацию изделия без предварительного уведомления

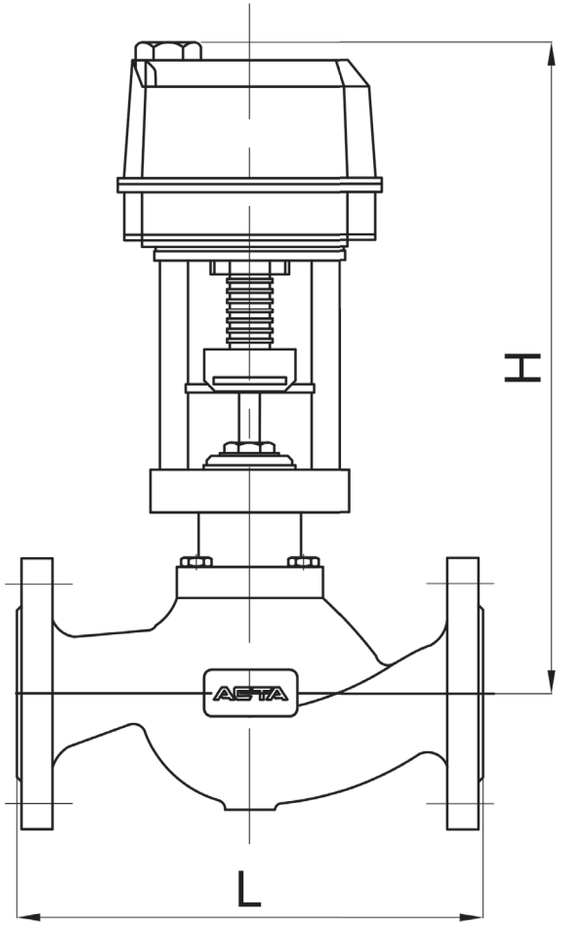

Массогабаритные характеристики

DN	L, мм	H, мм										Масса, кг*
		ЭПР/ЭПА					ППМ					
		2.0	204	210	314	325	140	320	560	900	1500	
15	130	-	-	-	-	-	-	-	-	-	-	3,2
20	150	-	-	-	-	-	-	-	-	-	-	3,8
25	160	-	-	-	-	-	-	-	-	-	-	4,5
32	180	365	-	-	-	-	-	-	-	-	-	6,9
40	200	375	567	-	-	-	-	-	-	-	-	9,6
50	230	375	573	-	-	-	-	-	-	-	-	11,9
65	290	460	630	-	-	-	435	455	-	-	-	19
80	310	455	328	-	-	-	430	450	-	-	-	25
100	350	425	637	-	-	-	-	415	-	-	-	37
125	400	520	694	734	-	-	-	-	-	-	-	65
150	480	550	721	762	978	-	-	-	-	-	-	75
200	600	-		784	996	996	-	-	-	-	-	120

* — масса клапана указана без учета массы привода

НПО АСТА
ГРУППА КОМПАНИЙ АСТИМА

КЛАПАН РЕГУЛИРУЮЩИЙ АСТА

СЕРИИ Р323 ТЕРМОКОМПАКТ

Описание

АСТА Р323 ТЕРМОКОМПАКТ — трехходовой регулирующий клапан облегченной конструкции, управляемый электрическим приводом, предназначенный для точного дистанционного смешивания и разделения рабочей среды.

Новая линейка клапанов ТЕРМОКОМПАКТ была специально спроектирована для применения в стеснённых условиях на объектах жилищно-коммунальных хозяйств (котельные, ЦТП, ИТП) в санитарно-технических системах зданий (отопление, вентиляция, водоснабжение).

Особенности конструкции

- Компактные размеры клапана
- Упрощенная конструкция сальникового узла
- Смешивающий плунжер (функция разделения доступна при применении тихоходного привода)



Технические характеристики

Номинальный диаметр DN	15–450
Условное давление PN	16–25 бар
Температура рабочей среды	От –15°С до 220 °С
Рабочая среда	Вода, гликоли, а также другие среды, совместимые с материалами конструкции клапана
Характеристика регулирования	Линейная (угловое направление потока) Равнопроцентная (прямое направление потока)
Пропускная способность клапана, Kvs	4–2200 м³/ч
Компенсация давления	Неразгруженный по давлению
Класс герметичности	III по ГОСТ 9544-2015
Тип присоединения	Фланцевый по ГОСТ 33259-2015, исп.В
Тип управления	Электропривод / пневмопривод
Условия эксплуатации	У3.1 по ГОСТ 15150-69

Производитель оставляет за собой право вносить изменения в конструкцию,
дизайн и комплектацию изделия без предварительного уведомления

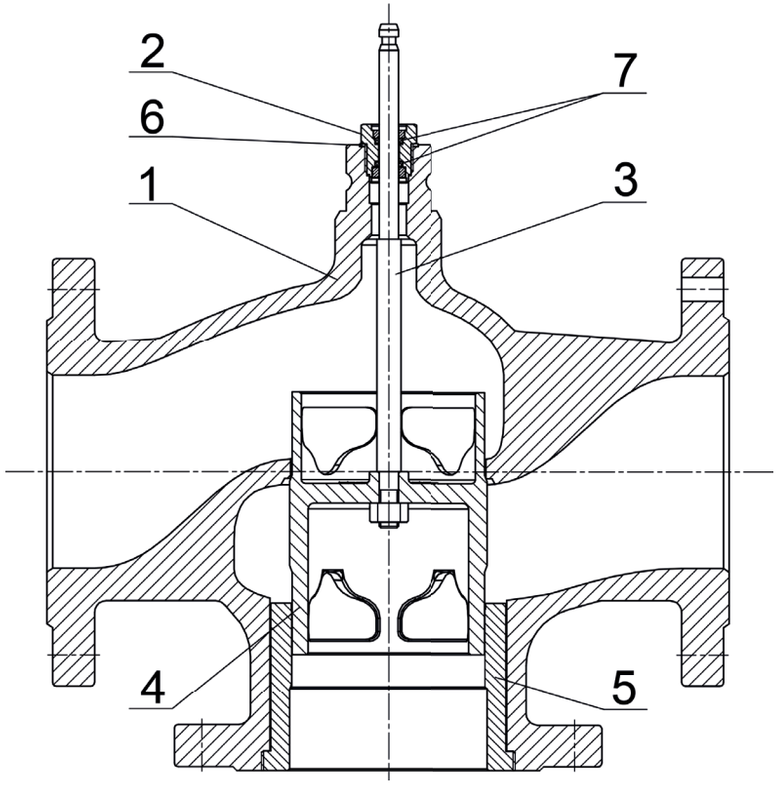

Спецификация материалов

№	Наименование	Материал
1	Корпус	Высокопрочный чугун GGG40
2	Букса	Нержавеющая сталь SS 304
3	Шток	Нержавеющая сталь SS 304
4	Плунжер	Нержавеющая сталь SS 304
5	Седло	Сталь 20
6	Шайба	Бронза
7	Уплотнительное кольцо	PTFE

Массогабаритные характеристики

DN	L, мм	H, мм										Масса, кг*
		ЭПР/ЭПА					ППМ					
		2.0	204	210	314	325	140	320	560	900	1500	
15	130	365	-	-	-	-	340	360	-	-	-	3
20	140	370	-	-	-	-	345	365	-	-	-	4
25	165	370	-	-	-	-	345	365	-	-	-	5
32	180	375	-	-	-	-	350	365	-	-	-	7
40	200	370	-	-	-	-	345	360	-	-	-	8
50	230	400	-	-	-	-	-	390	-	-	-	11
65	290	420	-	-	-	-	-	410	-	-	-	20
80	310	415	-	-	-	-	-	410	-	-	-	24
100	350	-	493	-	-	-	-	430	-	-	-	33
125	400	-	620	-	-	-	-	-	-	-	-	46
150	480	-	636	-	-	-	-	-	608	-	-	67
200	495	-	-	711	-	-	-	-	628	-	-	78
250	По запросу											
300												
350												
400												
450												

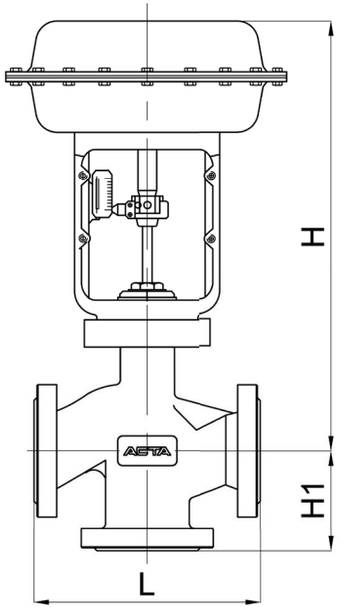

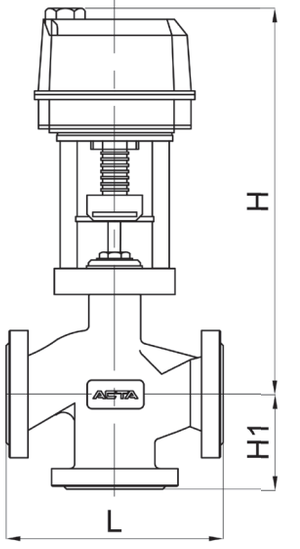

Производитель оставляет за собой право вносить изменения в конструкцию,
дизайн и комплектацию изделия без предварительного уведомления

КЛАПАН РЕГУЛИРУЮЩИЙ ВЫСОКОТЕМПЕРАТУРНЫЙ АСТА

СЕРИЙ Р533 И Р543

Описание

АСТА Р533 и Р543 — односедельный двухходовой регулирующий клапан высокотемпературной конструкции, который управляется электрическим/пневматическим приводом. Предназначен для точного дистанционного регулирования или перекрытия потока рабочей среды. Клапан применяется в технологических системах высокой температуры.

Особенности конструкции

- Охлаждающее оребрение крышки корпуса
- Стеллитирование внутренних частей клапана (до 425°С)
- Уплотнение по затвору «металл-металл»
- Ремонтопригодная конструкция
- Опционально доступны различные исполнения уплотнительных поверхностей фланцев клапана (исп. C, L, D, M и др.)
- По запросу клиента возможна установка электропневматических позиционеров со стандартным управлением 4...20 мА, а также с дополнительными опциями (обратная связь, протокол HART, PROFIBUS, взрывозащитой и др.)

Технические характеристики

Серия	**Р533**	**Р543**
Номинальный диаметр DN	15–200	
Условное давление PN	40 бар	
Температура рабочей среды	От -40 °С до 350 / 425 °С	От -60 °С до 350 / 425 °С
Рабочая среда	Пар, вода, сжатый воздух, нефтепродукты и другие среды, совместимые с конструкцией клапана	
Характеристики регулирования	Линейная / равнопроцентная* / отсечная*	
Диапазон регулирования	30:1	
Пропускная способность клапана, Kvs	1,0–400 м³/ч	
Компенсация давления	Неразгруженный по давлению	
Класс герметичности	III по ГОСТ 9544-2015	
Тип присоединения	Фланцевый по ГОСТ 33259-2015	
Тип управления	Электропривод / пневмопривод	
Условия эксплуатации	УХЛ 1 по ГОСТ 15150-69	

* — по запросу



Пропускные способности клапана

DN	Kvs, м³/ч																
	1,6	2,5	4	6,3	10	16	20	25	40	63	80	100	125	160	200	250	400
	Ход штока,мм																
15	10	10	10	–	–	–	–	–	–	–	–	–	–	–	–	–	–
20	–	10	10	10	–	–	–	–	–	–	–	–	–	–	–	–	–
25	–	–	20	20	20	–	–	–	–	–	–	–	–	–	–	–	–
32	–	–	–	20	20	20	–	–	–	–	–	–	–	–	–	–	–
40	–	–	–	–	20	20	20	–	–	–	–	–	–	–	–	–	–
50	–	–	–	–	–	20	20	20	–	–	–	–	–	–	–	–	–
65	–	–	–	–	–	–	–	30	30	30	–	–	–	–	–	–	–
80	–	–	–	–	–	–	–	–	30	–	30	30	–	–	–	–	–
100	–	–	–	–	–	–	–	–	–	–	30	–	30	30	–	–	–
125	–	–	–	–	–	–	–	–	–	–	50	–	50	–	50	–	–
150	–	–	–	–	–	–	–	–	–	–	–	–	50	–	50	50	–
200	–	–	–	–	–	–	–	–	–	–	–	–	–	–	75	75	75

Примечание: по запросу доступны нестандартные значения Kvs.

Спецификация материалов

№	Наименование	Материал	
		P533	**P543**
1	Корпус	Углеродистая сталь GS-C25	Нержавеющая сталь CF8
2	Крышка	Сталь 20	Сталь 12Х18Н10Т
3	Седло	Сталь 20Х13	Сталь 12Х18Н10Т
4	Плунжер	Сталь 20Х13	Сталь 12Х18Н10Т
5	Шток	Сталь 20Х13	Сталь 12Х18Н10Т
6	Направляющая	PTFE/Бронза	
7	Сальник	PTFE/Графит	
8	Уплотнение корпуса	Графлекс	

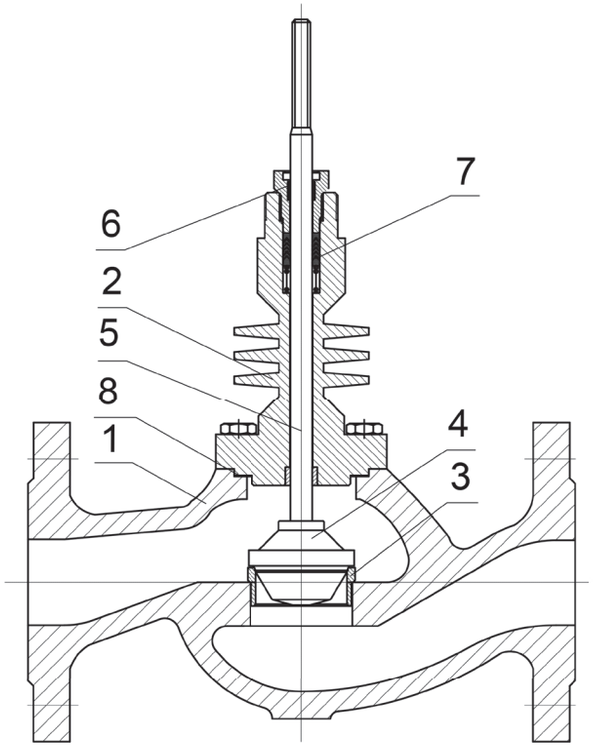

Производитель оставляет за собой право вносить изменения в конструкцию,
дизайн и комплектацию изделия без предварительного уведомления

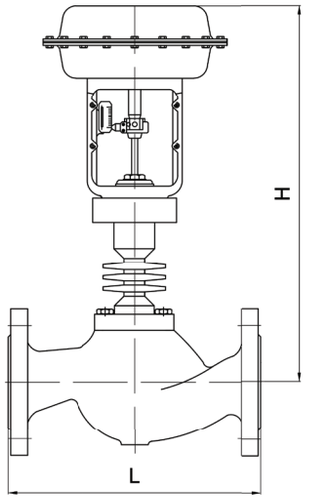

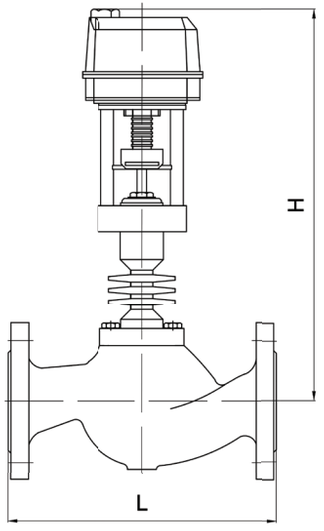

Массогабаритные характеристики

DN	L, мм	H, мм										Масса, кг*
		ЭПР/ЭПА					ППМ					
		2.0	204	210	314	325	140	320	560	900	1500	
15	130	470	-	-	-	-	445	465	-	-	-	3,2
20	150	470	-	-	-	-	445	465	576	-	-	3,8
25	160	480	-	-	-	-	455	475	589	709	-	4,5
32	180	482	-	-	-	-	460	475	596	716	916	6,9
40	200	500	667	-	-	-	470	490	610	730	930	9,6
50	230	500	668	-	-	-	475	495	611	731	931	11,9
65	290	535	702	-	-	-	-	-	645	765	965	19
80	310	-	722	-	-	-	-	-	665	785	985	25
100	350	-	736	-	-	-	-	-	-	799	999	37
125	400	-	-	-	-	-	-	-	-	-	-	65
150	480	-	-	-	-	-	-	-	-	-	-	75
200	600	-		-	-	-	-	-	-	-	-	120

*–масса клапана указана без учёта привода

Примечание: значения для DN125-200 предоставляются по запросу

Расшифровка маркировки

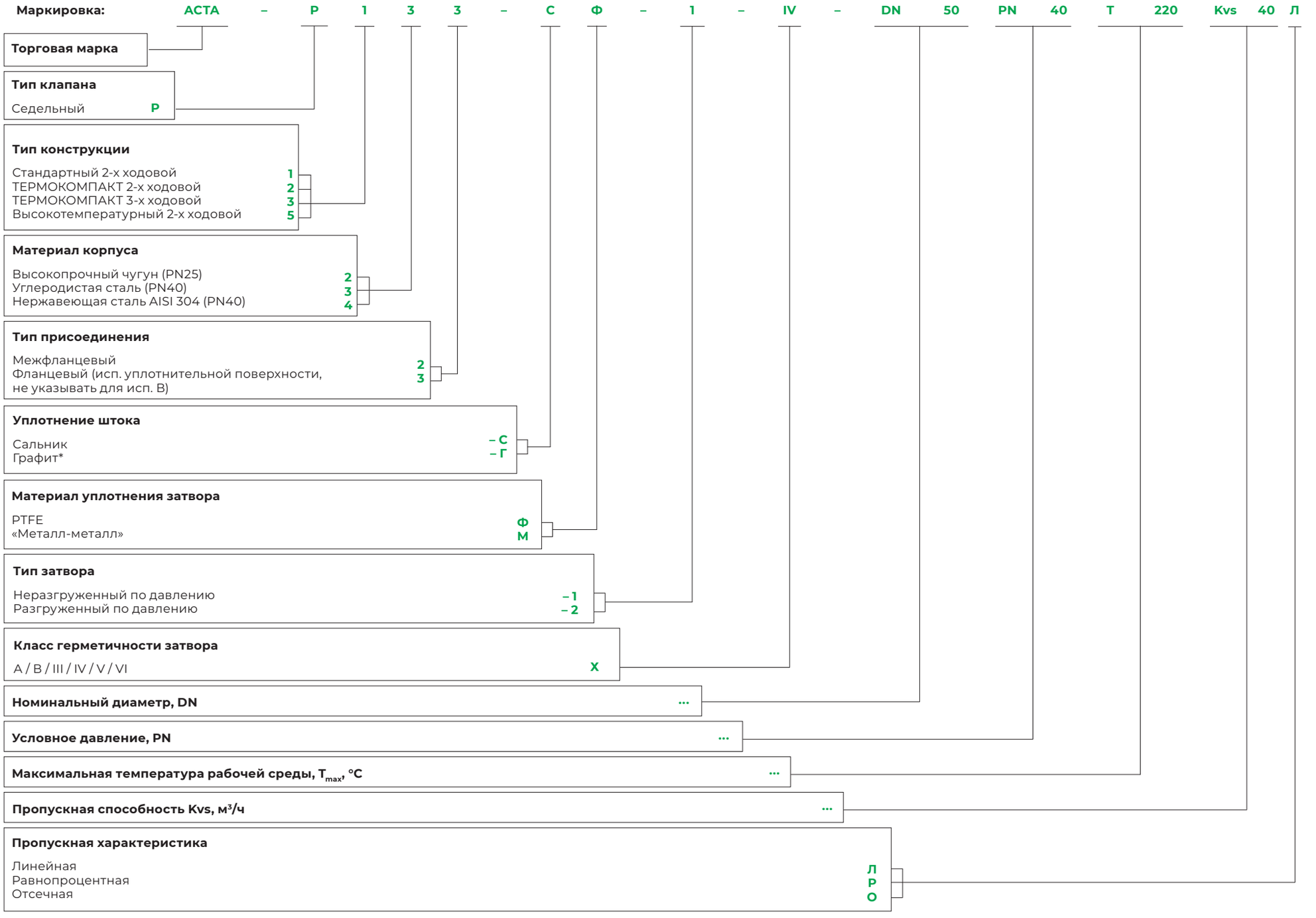

* — по запросу

МАКСИМАЛЬНЫЕ ПЕРЕПАДЫ ДАВЛЕНИЯ НА КЛАПАНЕ ΔP, БАР

Значения указаны для клапанов серии P100, P200, P500 при управлении электроприводом:

Примечание: Значение максимального перепада давления ΔP не может превышать значение номинального давления PN.

Неразгруженное исполнение клапана

Усилие привода, кН		0,6		1,8		2		4		10		14		25	
		PTFE	M-M	PTFE	M-M	PTFE	M-M	PTFE	M-M	PTFE	M-M	PTFE	M-M	PTFE	M-M
DN	15	17	27	40	-	40	40	-	-	-	-	-	-	-	-
	20	10	15	29	40	32	40	-	-	-	-	-	-	-	-
	25	6	10	18	29	20	33	-	-	-	-	-	-	-	-
	32	4	6	11	18	12	20	25	-	-	-	-	-	-	-
	40	-	4	7	11	8	13	16	25	-	-	-	-	-	-
	50	-	-	5	7	5	8	10	16	-	-	-	-	-	-
	65	-	-	3	4	3	5	6	10	15	24	21	34	-	-
	80	-	-	-	-	-	-	5	7	11	18	16	25	-	-
	100	-	-	-	-	-	-	-	5	7	11	10	16	-	-
	125	-	-	-	-	-	-	-	-	-	7	6	10	11	18
	150	-	-	-	-	-	-	-	-	-	5	-	7	8	12
	200	-	-	-	-	-	-	-	-	-	-	-	-	-	7

Разгруженное исполнение клапана

Усилие привода, kH		0,6		1,8		2		4		10		14		25	
		PTFE	M-M	PTFE	M-M	PTFE	M-M	PTFE	M-M	PTFE	M-M	PTFE	M-M	PTFE	M-M
DN	50	-	6	12	18	14	20	34	40	-	-	-	-	-	-
	65	-	4	6	11	7	12	19	24	-	-	-	-	-	-
	80	-	-	-	-	4	8	11	15	-	-	-	-	-	-
	100	-	-	-	-	2	6	8	11	-	-	-	-	-	-
	125	-	-	-	-	-	4	6	8	17	20	-	-	-	-
	150	-	-	-	-	-	3	4	6	13	14	18	19	-	-
	200	-	-	-	-	-	-	-	-	-	-	14	15	25	26

НПО АСТА
ГРУППА КОМПАНИЙ АСТИМА

Значения указаны для клапанов серии Р100, Р200, Р500
при управлении пневмоприводом обратного действия (нормально-закрытый)*:

Неразгруженное исполнение клапана

Тип		ППМ 140		ППМ 320		ППМ 560		ППМ 900		ППМ 1500		ППМ 140		ППМ 320		ППМ 560		ППМ 900		ППМ 1500	
Диапазон пружин, бар		0,2 - 1,0										0,8 - 2,4									
		PTFE	M-M	PTFE	M-M	PTFE	M-M	PTFE	M-M	PTFE	M-M	PTFE	M-M	PTFE	M-M	PTFE	M-M	PTFE	M-M	PTFE	M-M
DN	15	8	13	18	-	32	-	-	-	-	-	32	51	-	-	-	-	-	-	-	-
	20	5	7	10	16	18	29	29	-	-	-	-	-	41	-	-	-	-	-	-	-
	25	3	5	7	10	11	18	18	29	31	-	11	-	26	42	-	-	-	-	-	-
	32	2	3	4	6	7	11	11	18	19	30	7	11	16	26	28	28	-	-	-	-
	40	-	2	3	4	-	7	7	11	12	19	5	7	10	16	18	18	29	29	31	-
	50	-	-	-	3	-	5	5	7	8	12	3	5	7	10	11	11	18	18	18	29
	65	-	-	-	-	-	-	-	-	5	7	-	-	4	6	-	7	11	11	14	22
	80	-	-	-	-	-	-	-	-	-	5	-	-	3	5	-	5	8	8	8	14
	100	-	-	-	-	-	-	-	-	-	-	-	-	-	3	-	-	5	5	5	8
	125	-	-	-	-	-	-	-	-	-	-	-	-	-	-	-	-	-	-	-	6
	150	-	-	-	-	-	-	-	-	-	-	-	-	-	-	-	-	-	-	-	-

Разгруженное исполнение клапана

Тип		ППМ 140		ППМ 320		ППМ 560		ППМ 900		ППМ 1500		ППМ 140		ППМ 320		ППМ 560		ППМ 900		ППМ 1500	
Диапазон пружин, бар		0,2 - 1,0										0,8 - 2,4									
		PTFE	M-M	PTFE	M-M	PTFE	M-M	PTFE	M-M	PTFE	M-M	PTFE	M-M	PTFE	M-M	PTFE	M-M	PTFE	M-M	PTFE	M-M
DN	50	-	3	-	7	5	11	12	18	24	31	5	11	20	26	39	40	40	40	40	40
	65	-	2	-	4	-	7	6	11	13	18	-	-	11	15	22	27	39	40	40	40
	80	-	-	-	2	-	-	-	7	8	11	-	-	6	10	13	17	24	27	40	40
	100	-	-	-	-	-	-	-	5	5	8	-	-	4	7	9	13	17	20	30	34
	125	-	-	-	-	-	-	-	-	-	6	-	-	-	-	-	-	10	14	20	24
	150	-	-	-	-	-	-	-	-	-	-	-	-	-	-	-	-	7	10	13	17
	200	-	-	-	-	-	-	-	-	-	-	-	-	-	-	-	-	-	-	9	12

* — значения для клапанов при управлении пневмоприводом прямого действия (нормально-открытый) по запросу

M-M — уплотнение по затвору «металл-металл»
PTFE — уплотнение по затвору PTFE

НПО АСТА
ГРУППА КОМПАНИЙ АСТИМА

ЭЛЕКТРОПРИВОДЫ ЛИНЕЙНЫЕ АНАЛОГОВЫЕ АСТА

СЕРИИ ЭПА

Описание

Электрические линейные приводы АСТА серии ЭПА (аналоговые) предназначены для управления регулирующими и запорными седельными клапанами.

Особенности конструкции

- Простая и быстрая установка
- Малые габариты
- Низкое потребление энергии
- Выполнен на базе синхронного двигателя
- Задаваемые пользователем сигналы управления:
  – трехпозиционный;
  – аналоговый (4–20мА, 0–10В)
- Сигнал обратной связи по положению штока
- Встроенный рычаг ручного управления

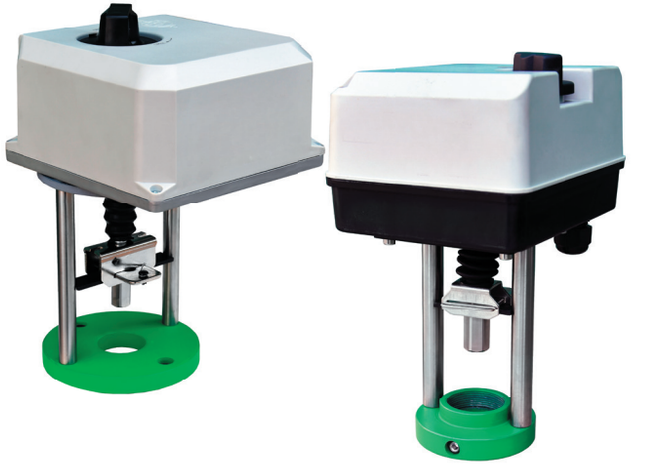

Технические характеристики

Тип аналогового электропривода	ЭПА-0,6кН			ЭПА-1,8кН		
Входной сигнал	Трёхпозиционный	Аналоговый 0–10 В, 4–20 мА		Трёхпозиционный	Аналоговый 0–10 В, 4–20 мА	
Напряжение питания	24В АС	220В	24В АС	24В АС	220В	24В АС
Выходной сигнал	0–10 В, 4–20 мА	0–10 В, 4–20 мА	0–10 В, 4–20 мА	-	0–10 В, 4–20 мА	0–10 В, 4–20 мА
Номинальное усилие	0,6 кН			1,8кН		
Номинальный полный ход	20 мм			40 мм		
Номинальное время полного хода	114 с			210 с		
Потребляемая мощность, не более	7 Вт			8 Вт		
Выходное сопротивление источника сигнала	1 кОм					
Монтажное положение	Любое, кроме приводом вниз					
Температура окружающей среды	от –10°С до 50°С					
Степень защиты по ГОСТ 14254-96	IP54					
Условия эксплуатации:	УХЛ 4 по ГОСТ 15150-69					

Схема подключения электропривода ЭПА-0,6кН

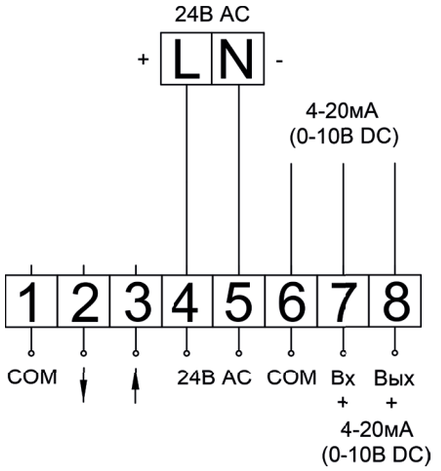

24В AC в режиме аналогового управления 4-20 мА (0-10В DC)

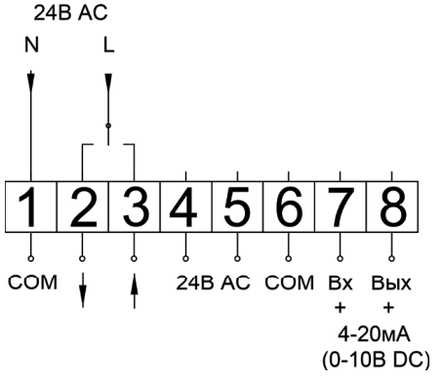

24В AC в режиме трехпозиционного управления

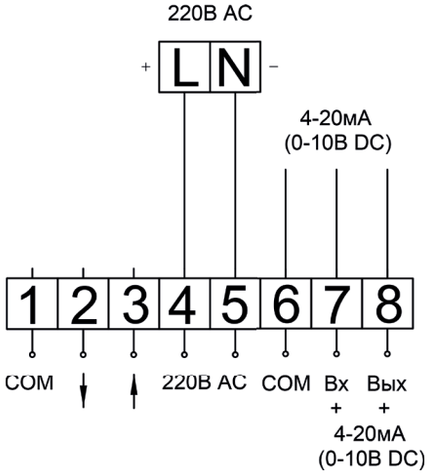

220В AC в режиме аналогового управления 4-20 мА (0-10В DC)

Схема подключения электропривода ЭПА-1,8кН

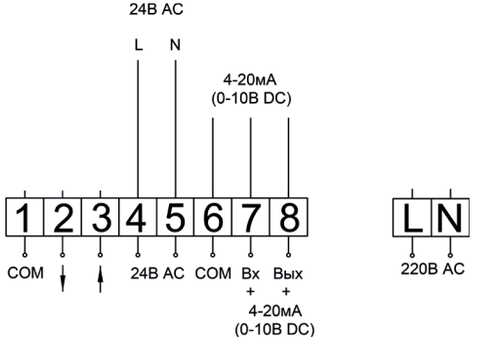

24В AC в режиме аналогового управления 4-20 мА (0-10В DC)

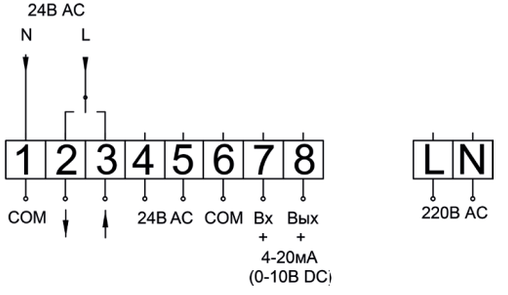

24В AC в режиме трехпозиционного управления

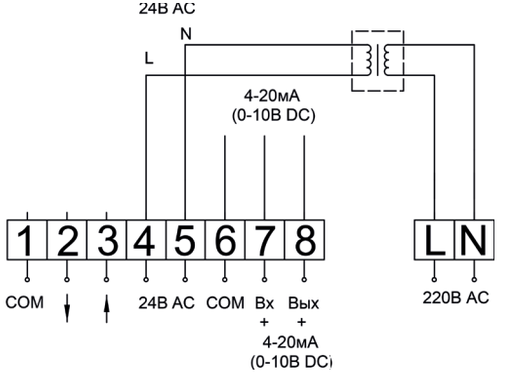

220В AC в режиме аналогового управления 4-20 мА (0-10В DC)

Производитель оставляет за собой право вносить изменения в конструкцию,
дизайн и комплектацию изделия без предварительного уведомления

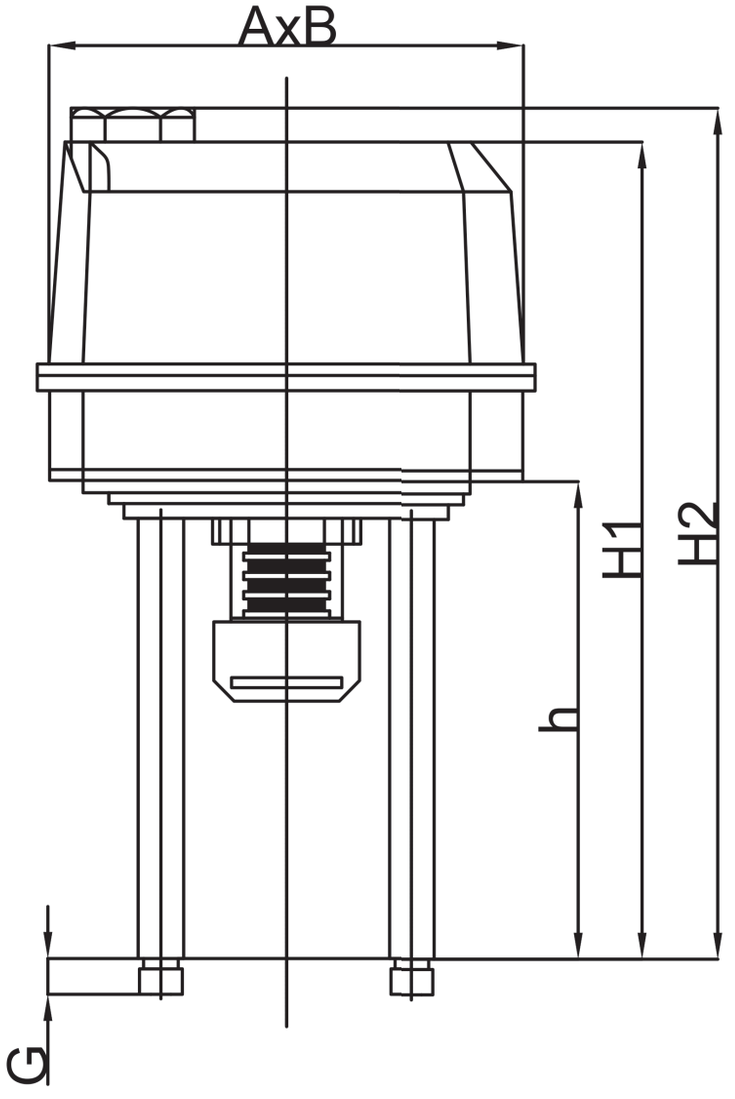

Массогабаритные характеристики

Модель привода	Ход, мм	A, мм	B, мм	H1, мм	H2, мм	h, мм	G, мм	Масса, кг
ЭПА-0,6кН	20	135	161	225	230	125	15	1,4
ЭПА-1,8кН	40	178	178	250	275	145	15	2,9

ЭЛЕКТРОПРИВОДЫ ЛИНЕЙНЫЕ ТРЕХПОЗИЦИОННЫЕ АСТА

СЕРИИ ЭПР

Описание

Электрические прямоходные трехпозиционные приводы АСТА серии ЭПР предназначены для дистанционного управления регулирующей или запорной трубопроводной арматурой.

Одинаковый по величине управляющий сигнал, который поступает по разным каналам, замыкает один из контактов, посредством чего привод принимает открытое или закрытое положение.

Электропривод снабжен блоком концевых выключателей, предназначенных для визуальной или электрической сигнализации конечных положений запорного органа арматуры. Механическое управление осуществляется в том числе при помощи ручного дублера.

Особенности конструкции

- Простая и быстрая установка
- Малые габариты
- Низкое потребление энергии
- Выполнен на базе синхронного двигателя
- Встроенный рычаг ручного управления



Технические характеристики

Тип электропривода	ЭПР-0,6кН	ЭПР-1,8кН
Входной сигнал	Трехпозиционный	
Напряжение питания	220В АС	
Номинальное усилие	0,6 кН	1,8кН
Номинальный полный ход	20 мм	40 мм
Номинальное время полного хода	114 с	210 с
Потребляемая мощность, не более	11 Вт	17 Вт
Выходное сопротивление источника сигнала	1 кОм	
Монтажное положение	Любое, кроме приводом вниз	
Температура окружающей среды	от -10°С до 50°С	
Степень защиты по ГОСТ 14254-96	IP54	
Условия эксплуатации	УХЛ 4 по ГОСТ 15150-69	

Производитель оставляет за собой право вносить изменения в конструкцию, дизайн и комплектацию изделия без предварительного уведомления

Массогабаритные характеристики

Модель привода	Ход, мм	A, мм	B, мм	H1, мм	H2, мм	h, мм	G, мм	Масса, кг
ЭПР-0,6кН	20	135	161	225	230	125	15	1,4
ЭПР-1,8кН	40	178	178	250	275	145	15	2,9

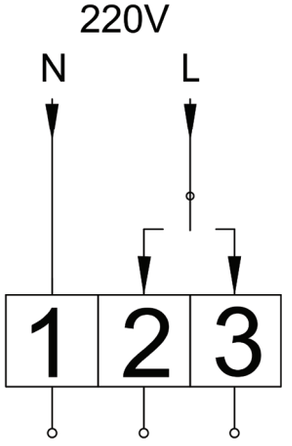

Схема подключения ЭПР-0,6кН

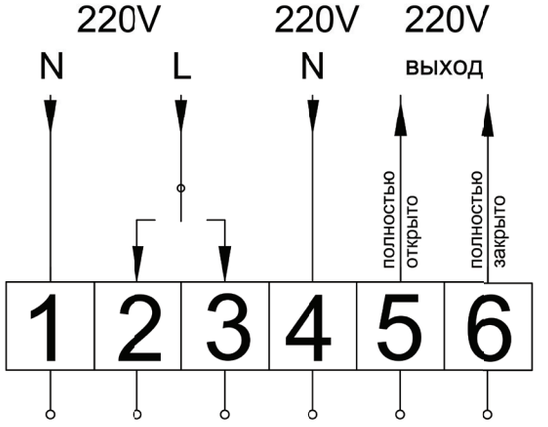

Схема подключения ЭПР-1,8кН

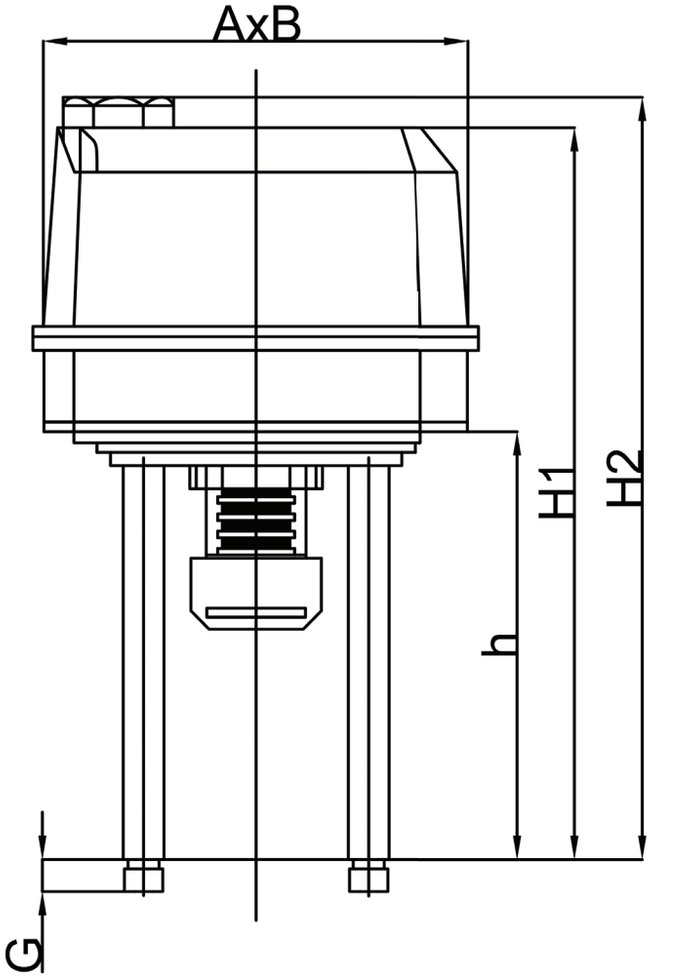

ЭЛЕКТРИЧЕСКИЕ ПРЯМОХОДНЫЕ ИНТЕЛЛЕКТУАЛЬНЫЕ ПРИВОДЫ АСТА

СЕРИИ ЭПА

Описание

Электрические прямоходные приводы АСТА серии ЭПА предназначены для дистанционного управления регулирующей или запорной трубопроводной арматурой.

Аналоговое управление привода обеспечивает точное позиционирование клапана пропорционально сигналу контроллера.

Особенности конструкции

- Автоматическая калибровка положения хода штока
- Панель управления с ЖК дисплеем для местного управления
- Функция самодиагностики: автоматическая запись приводом рабочих параметров
- Концевые выключатели
- Ручной дублер
- Аварийная сигнализация
- Низкотемпературное исполнение*
- Интерфейс связи RS-485*
- Протоколы обмена данными Modbus/HART/Profibus*



Технические характеристики

Модель ЭПА		202	204	210	314	325
Тип управления		Аналоговый 4–20 мА (0–10 В*)				
Сигнал обратной связи		4–20 мА (0–10 В*)				
Скорость, мм/с		0,735		1,0	1,11	
Усилие, кН		2	4	10	14	25
Ход, мм		50		60	100	
Потребляемая мощность, Вт	220В АС	30	40	75	190	212
	380В АС	30	40	75	160	205
Напряжение, В		220В АС; 380В АС; 24В АС; 24В DC*			220В АС; 380В АС	
Монтажное положение		Любое, кроме приводом вниз				
Кабельные вводы		2 x M18*1,5				
Температура окружающей среды		от -10 до 60 °С, (от -30 до 60°С*)				
Степень защиты по ГОСТ 14254-96		IP65 (IP67*)				

*– по запросу

Производитель оставляет за собой право вносить изменения в конструкцию, дизайн и комплектацию изделия без предварительного уведомления

Конструкция привода

№	Наименование
1	Крышка
2	Асинхронный двигатель
3	Плита привода
4	Ручной дублер
5	Концевые выключатели
6	Потенциометр обратной связи
7	Приборная панель
8	Шток привода
9	Присоединительная муфта
10	Стойка

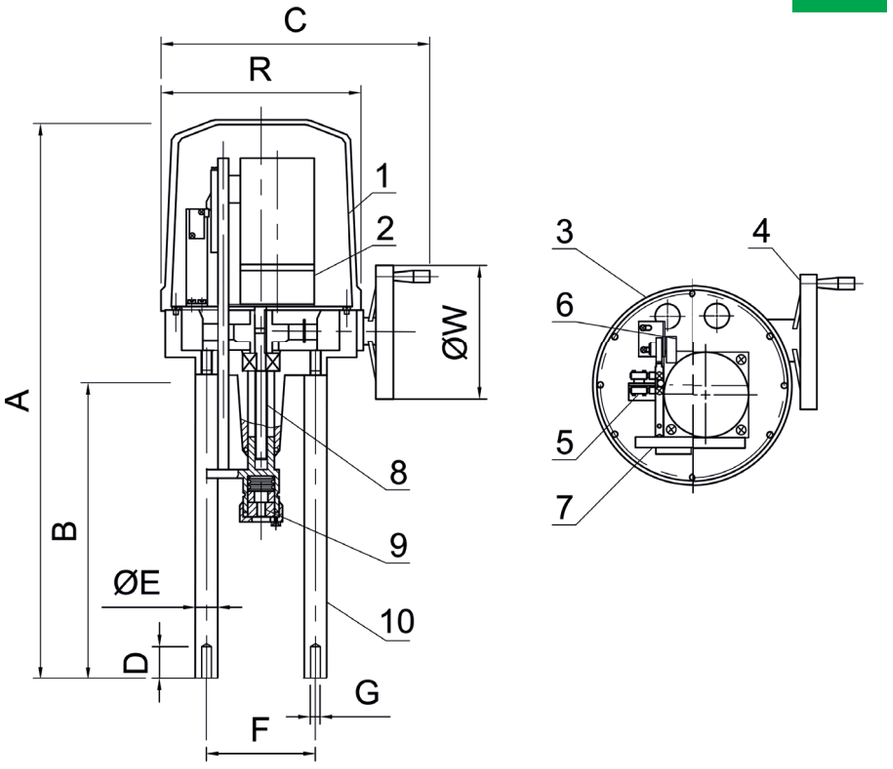

Массогабаритные характеристики

Модель ЭПА	A, мм	B, мм	C, мм	D, мм	R, мм	øE, мм	F, мм	G	øW, мм	Масса, кг
202	485	240	275	25	186	20	100	M12x1,75	98	8
204	485	240	275	25	186	20	100	M12x1,75	98	8
210	530	270	300	25	198	20	100	M12x1,75	120	10
314	713	445	333	50	232	32	155	M16x2	120	24,5
325	713	445	333	50	232	32	155	M16x2	120	24,5

ЭЛЕКТРИЧЕСКИЕ ПРЯМОХОДНЫЕ ТРЕХПОЗИЦИОННЫЕ ПРИВОДЫ АСТА

СЕРИИ ЭПР

Описание

Электрические прямоходные трехпозиционные приводы АСТА серии ЭПР предназначены для дистанционного управления регулирующей или запорной трубопроводной арматурой.

Принцип действия трёхпозиционного электропривода основан на подаче дискретного управляющего сигнала. При действии одного из двух сигналов шток клапана перемещается на открытие/закрытие, при отсутствии сигнала — не меняет положения (останавливается).

Электропривод снабжен блоком концевых выключателей, предназначенных для визуальной или электрической сигнализации конечных положений запорного органа арматуры. Механическое управление осуществляется в том числе при помощи ручного дублера.

Особенности конструкции

- Концевые выключатели
- Ручной дублер
- Аварийная сигнализация
- Сигнал обратной связи*
- Низкотемпературное исполнение*
- Потенциометр*



Технические характеристики

Модель ЭПР	202	204	210	314	325
Тип управления	Трехпозиционный				
Скорость, мм/с	0,735		1,0	1,11	
Усилие, кН	2	4	10	14	25
Ход, мм	50		60	100	
Потребляемая мощность, Вт	30	40	75	190	212
Напряжение, В	220В AC, 24В DC*			220В AC	
Монтажное положение	Любое, кроме приводом вниз				
Кабельные вводы	2 x M18*1,5				
Температура окружающей среды	от -10 °С до 60 °С (от -30 °С до 60 °С*)				
Степень защиты по ГОСТ 14254-96	IP65 (IP67*)				
Условия эксплуатации	УХЛ 4 по ГОСТ 15150-69				

*– по запросу

Производитель оставляет за собой право вносить изменения в конструкцию, дизайн и комплектацию изделия без предварительного уведомления

Конструкция привода

№	Наименование
1	Крышка
2	Асинхронный двигатель
3	Плита привода
4	Ручной дублер
5	Концевые выключатели
6	Шток привода
7	Присоединительная муфта
8	Стойка

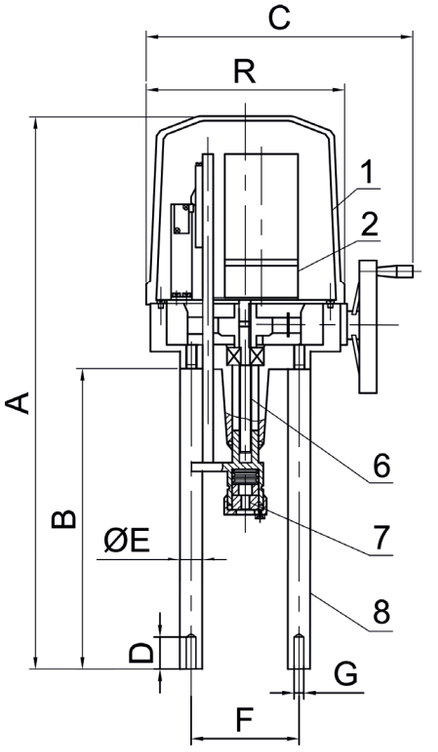

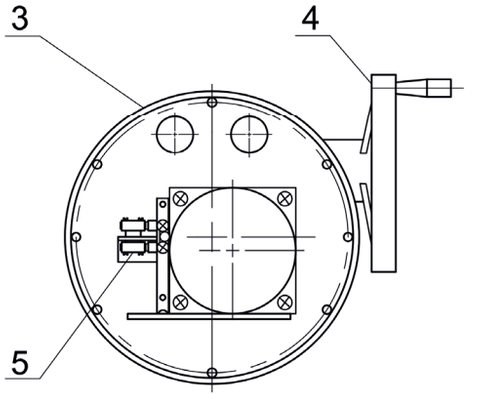

Массогабаритные характеристики

Модель ЭПР	A, мм	B, мм	C, мм	D, мм	R, мм	øE, мм	F, мм	G	øW, мм	Масса, кг
202	485	240	275	35	186	20	100	M12x1,75	98	8
204	485	240	275	35	186	20	100	M12x1,75	98	8
210	530	270	300	35	198	20	100	M12x1,75	120	10
314	713	445	333	45	232	32	155	M16x2	120	24,5
325	713	445	333	45	232	32	155	M16x2	120	24,5

УНИВЕРСАЛЬНЫЙ ЭЛЕКТРОПРИВОД АСТА

СЕРИИ ЭПА/ЭПР

Описание

Универсальный электропривод АСТА ЭПР / ЭПА предназначен для дистанционного управления регулирующей или запорной трубопроводной арматурой. В режиме работы трёхпозиционного управляющего сигнала шток клапана перемещается на открытие/закрытие, при отсутствии сигнала – не меняет положения (останавливается).

Аналоговое управление привода обеспечивает точное позиционирование клапана пропорционально сигналу контроллера.

Особенности конструкции

- Простая и быстрая установка
- Малые габариты
- Низкое потребление энергии
- Задаваемые пользователем сигналы управления: трехпозиционный; аналоговый (0-10 В, 2-10 В, 4-20 мА)
- Механическое переключение режима питания
- Механическое переключение скорости перемещения штока



Технические характеристики

Тип управления	Аналоговый; трёхпозиционный
Входной аналоговый сигнал	4–20 мА / 0–10 В / 2-10 В
Напряжение питания	220 В AC; 24 В AC/DC
Номинальное усилие	2 кН
Номинальный полный ход	30 мм
Номинальное время полного хода	35 с
Потребляемая мощность, не более	10 Вт
Выходной сигнал	0–10 В / 2-10 В / 4–20 мА (только в режиме аналогового управления)
Монтажное положение	Любое, кроме приводом вниз
Температуры окружающей среды	От -10°С до 50°С
Степень защиты по ГОСТ 14254-96	IP65
Режим работы	S1 ПВ 100
Условия эксплуатации	УХЛ 4 по ГОСТ 15150-69

* по запросу

Производитель оставляет за собой право вносить изменения в конструкцию, дизайн и комплектацию изделия без предварительного уведомления

Массогабаритные характеристики

A, мм	B, мм	H, мм	S, мм	S1, мм	E, мм	M, мм	M1, мм	C, мм	C1, мм	D, мм	Масса, кг
114	164	304	106	30	65	10	8	15	15	172	1,6

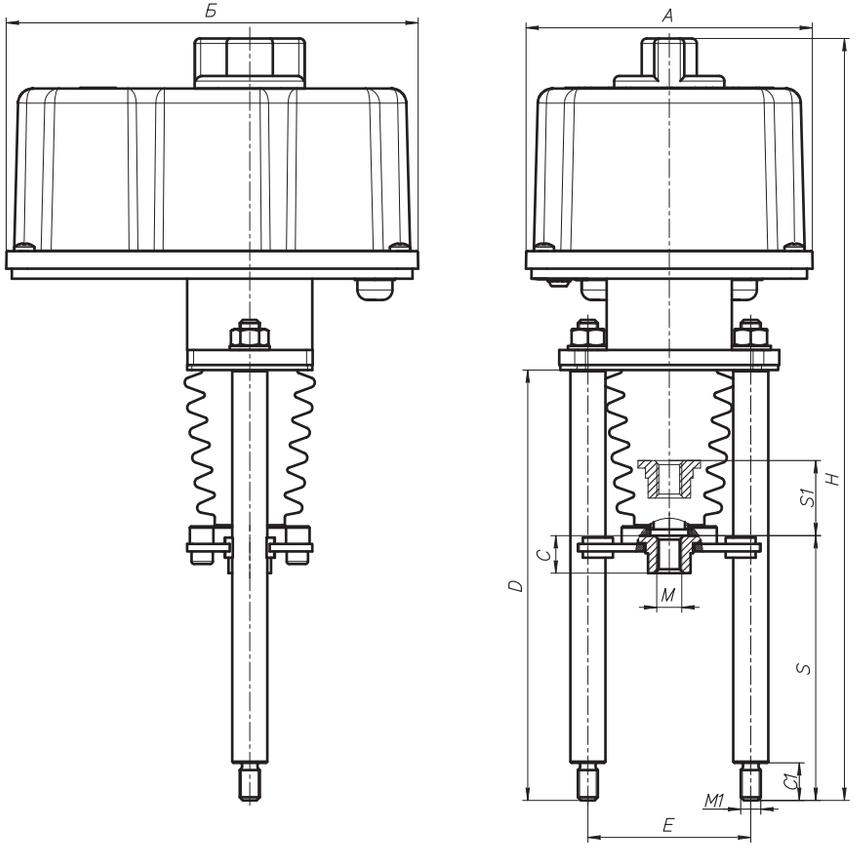

ПНЕВМАТИЧЕСКИЙ ЛИНЕЙНЫЙ ПРИВОД АСТА

СЕРИИ ППМ140

Описание

АСТА ППМ — пневматический линейный привод, предназначен для дистанционного управления регулирующими и запорными седельными клапанами серии Р.

Принцип действия основан на уравновешивании силы упругой деформации пружин и усилия, создаваемого давлением управляющей среды (сжатого воздуха) внутри мембранных камер привода.

Изменение управляющего давления приводит к открытию/закрытию затвора клапана.

Особенности конструкции

- Широкий диапазон создаваемых усилий пневмопривода обеспечивает управление клапанами малых и больших диаметров
- Конструкция позволяет изменить принцип действия привода (прямой или обратный) в зависимости от функции безопасности клапана (НО или НЗ)
- Перенастройка рабочего диапазона пружин за счет корректировки их количества
- Стойки привода выполнены со спецплощадкой для установки пневмообвязки



Технические характеристики

Тип	ППМ140	
Принцип действия	Прямой (НО) / обратный (НЗ)	
Площадь мембраны, см²	140	
Ход, мм	20	
Диапазон пружин, бар	0,2 – 1,0	0,8 – 2,4
Количество пружин	1	1
Управление подачи воздуха, бар	1,4 – 3,5	
Присоединение подачи воздуха	¼'' BSP	
Класс загрязненности воздуха	Не ниже 1 по ГОСТ 17433-80	
Температура окружающей среды, °С	от -40°С до 60°С	
	от -55°С до 60°С *	

* по запросу

Опции по запросу

- Электропневматический/пневматический позиционер для управления подачи сжатого воздуха
- Концевые выключатели в целях индикации положения арматуры (открыто/закрыто)
- Фильтр-редуктор для контроля давления и фильтрации управляющей среды
- Соленоидный клапан для управления подачей сжатого воздуха

Производитель оставляет за собой право вносить изменения в конструкцию, дизайн и комплектацию изделия без предварительного уведомления

Массогабаритные характеристики

Тип	øD, мм	H, мм	H1, мм	S (H3), мм	S (HO), мм	E, мм	M, мм	N – M2, мм	Масса, кг
ППМ 140	210	263	40	95	139	100	M10	2 x M12	5,5

Спецификация материалов

№	Наименование	Материал	
		Температура окружающей среды	
		От -40 °С до 60 °С	От -55 °С до 60 °С
1	Корпус	Углеродистая сталь	Сталь 09Г2С
2	Мембрана	Фторкаучук	Фторкаучук
3	Опора	Нержавеющая сталь 20Х13	Нержавеющая сталь 12Х18Н10Т
4	Шток	Нержавеющая сталь 20Х13	Нержавеющая сталь 12Х18Н10Т

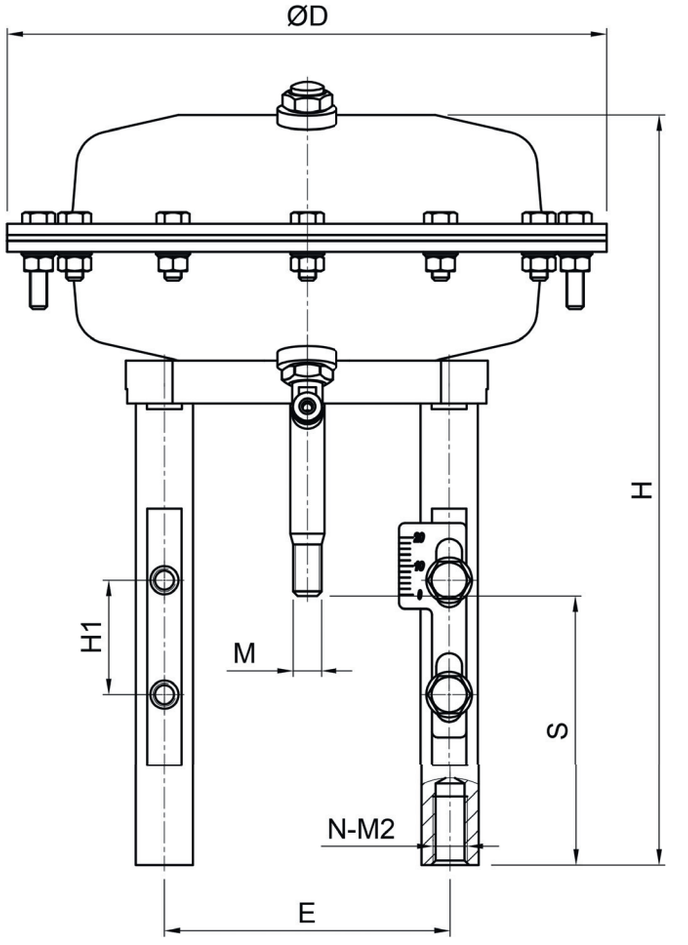

ПНЕВМАТИЧЕСКИЙ ЛИНЕЙНЫЙ ПРИВОД АСТА

СЕРИИ ППМ320

Описание

АСТА ППМ — пневматический линейный привод, предназначен для дистанционного управления регулирующими и запорными седельными клапанами серии Р.

Принцип действия основан на уравновешивании силы упругой деформации пружин и усилия, создаваемого давлением управляющей среды (сжатого воздуха) внутри мембранных камер привода.

Изменение управляющего давления приводит к открытию/закрытию затвора клапана.

Особенности конструкции

- Широкий диапазон создаваемых усилий пневмопривода обеспечивает управление клапанами малых и больших диаметров
- Конструкция позволяет изменить принцип действия привода (прямой или обратный) в зависимости от функции безопасности клапана (НО или НЗ)
- Перенастройка рабочего диапазона пружин за счет корректировки их количества
- Стойки привода выполнены со спецплощадкой для установки пневмообвязки



Технические характеристики

Тип	ППМ320		ППМ320-РД	
Принцип действия	Прямой (НО) / обратный (НЗ)			
Площадь мембраны, см²	320			
Ход, мм	20 / 30			
Диапазон пружин, бар	0,2 – 1,0	0,8 – 2,4	0,2 – 1,0	0,8 – 2,4
Количество пружин	2	4	2	4
Управление подачи воздуха, бар	1,4 – 3,5			
Присоединение подачи воздуха	¼'' BSP			
Класс загрязненности воздуха	Не ниже 1 по ГОСТ 17433-80			
Температура окружающей среды, °С	от -40°С до 60°С			
	от -55°С до 60°С *			

Опции по запросу

- Электропневматический/пневматический позиционер для управления подачи сжатого воздуха
- Концевые выключатели в целях индикации положения арматуры (открыто/закрыто)
- Фильтр-редуктор для контроля давления и фильтрации управляющей среды
- Соленоидный клапан для управления подачей сжатого воздуха
- Верхний ручной дублер для управления арматурой в случае отсутствия управляющей среды или при возникновении аварийных ситуаций

*— ППМ320-РД — с ручным дублером
** — по запросу

Производитель оставляет за собой право вносить изменения в конструкцию, дизайн и комплектацию изделия без предварительного уведомления

Массогабаритные характеристики

Тип	øD, мм	øD2, мм	H, мм	H1, мм	S (H3), мм	S (HO), Мм	E, мм	M, мм	N – M2, мм	Масса, кг
ППМ 320	275	-	282	40	95	146	100	M10	2 x M12	8,0
ППМ 320-РД	275	200	480	40	95	146	100	M10	2 x M12	14,0

Спецификация материалов

№	Наименование	Материал	
		Температура окружающей среды	
		От -40 °С до 60 °С	От -55 °С до 60 °С
1	Корпус	Углеродистая сталь	Сталь 09Г2С
2	Мембрана	Фторкаучук	Фторкаучук
3	Стойка	Нержавеющая сталь 20Х13	Нержавеющая сталь 12Х18Н10Т
4	Шток	Нержавеющая сталь 20Х13	Нержавеющая сталь 12Х18Н10Т
5*	Корпус штурвала	Углеродистая сталь	-
6*	Винт	Нержавеющая сталь 20Х13	-
7*	Гайка	Нержавеющая сталь 20Х13	-
8*	Штурвал	Алюминий	-

*— для ППМ320-РД

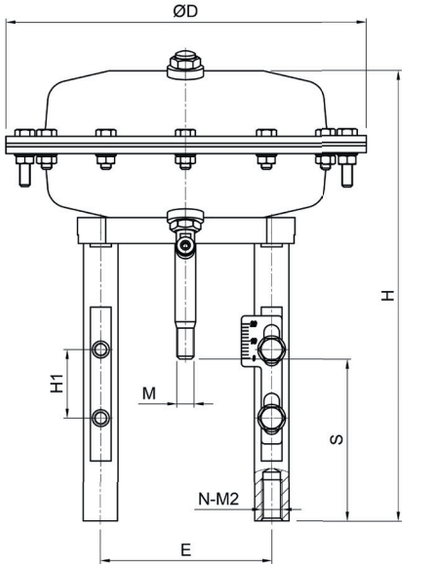

ППМ320

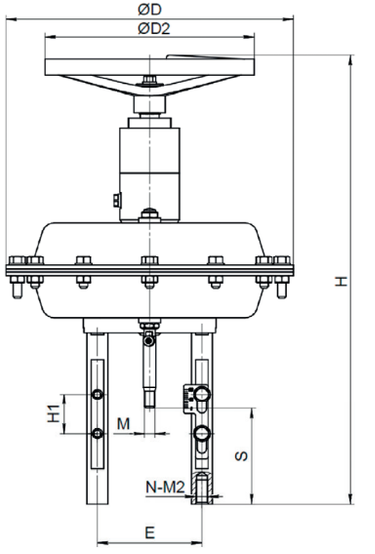

ППМ320-РД

ПНЕВМАТИЧЕСКИЕ ЛИНЕЙНЫЕ ПРИВОДЫ АСТА

СЕРИИ ППМ 560-1500

Описание

АСТА ППМ – пневматический линейный привод, предназначен для дистанционного управления регулирующими и запорными седельными клапанами серии Р.

Принцип действия основан на уравновешивании силы упругой деформации пружин и усилия, создаваемого давлением управляющей среды (сжатого воздуха) внутри мембранных камер привода.

Изменение управляющего давления приводит к открытию/закрытию затвора клапана.

В зависимости от назначения клапана в системе, пневмопривод может быть выбран прямого действия (положение безопасности клапана нормально-открытое) или обратного (положение безопасности клапана нормально-закрытое).

Опции по запросу

- Электропневматический/пневматический позиционер для управления подачи сжатого воздуха
- Концевые выключатели в целях индикации положения арматуры (открыто/закрыто)
- Фильтр-редуктор для контроля давления и фильтрации управляющей среды
- Соленоидный клапан для управления подачи сжатого воздуха



Технические характеристики

Тип		ППМ 560		ППМ 900		ППМ 1500	
Принцип действия		прямой (НО) / обратный (НЗ)					
Площадь мембраны, см²		560		900		1500	
Ход, мм		40		60		100	
Диапазон пружин, бар		0,2 – 1,0	0,8 – 2,4	0,2 – 1,0*	0,8 – 2,4	0,2 – 1,0	0,8 – 2,4
Количество пружин	НЗ	6		8		7	
	НО	5		6		6	
Управляющее давление, бар		1,4 – 3					
Присоединение подачи воздуха		3/8'' BSP					
Температура окружающей среды, °С		от -30 °С до 70 °С					

* — по запросу

Производитель оставляет за собой право вносить изменения в конструкцию, дизайн и комплектацию изделия без предварительного уведомления

Массогабаритные характеристики

Тип	D, мм	H, мм	ØD1, мм	ØD2, мм	N - Ød, мм	M, мм	S (НО), мм	S (НЗ), мм	Масса, кг
ППМ 560	360	398	105	40	4x12	M12x1,25	172	132	22
ППМ 900	470	523	118	45	4x14	M16x1,5	192	132	52
ППМ 1500	580	723	130	45	4x18	M20x1,5	275	172	100

Спецификация материалов

№	Наименование	Материал
1	Корпус	Углеродистая сталь
2	Мембрана	NBR
3	Опора	Углеродистая сталь
4	Шток	20Х13

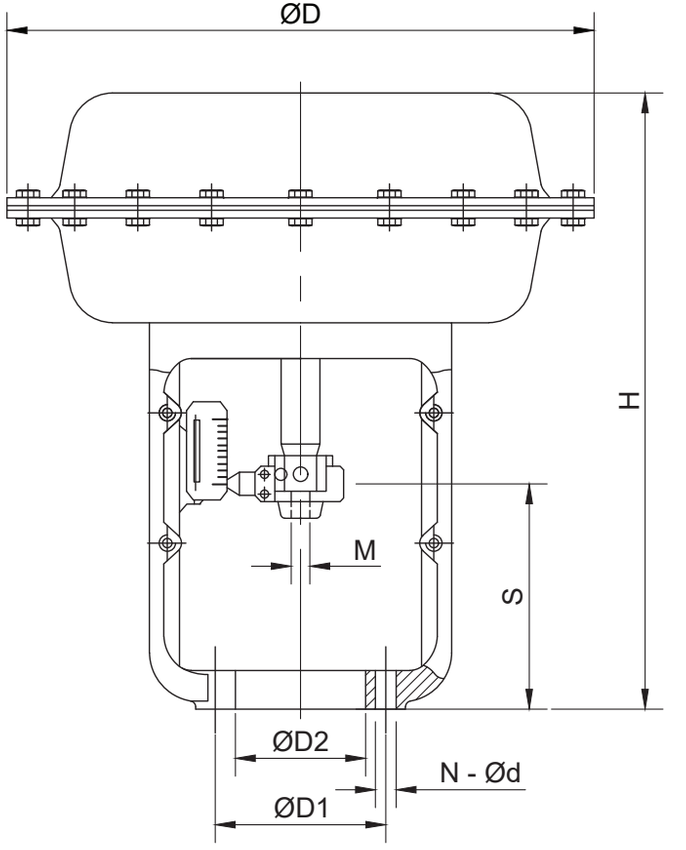

ГИДРАВЛИЧЕСКИЙ ЛИНЕЙНЫЙ ПРИВОД АСТА

СЕРИИ ГПМ



Описание

АСТА ГПМ 140 – гидравлический линейный привод, предназначенный для дистанционного управления регулирующими и запорными седельными клапанами серии Р.

Принцип действия основан на уравновешивании силы упругой деформации пружин и усилия, создаваемого давлением управляющей среды (вода) внутри мембранных камер привода.

Изменение управляющего давления приводит к открытию/закрытию затвора клапана.

Особенности конструкции

- Широкий диапазон создаваемых усилий пневмопривода обеспечивает управление клапанами малых и больших диаметров
- Конструкция позволяет изменить принцип действия привода (прямой или обратный) в зависимости от функции безопасности клапана (НО или НЗ)

Опции по запросу

- Концевые выключатели в целях индикации положения арматуры (открыто/закрыто)

Технические характеристики

Тип	**ГПМ140**	
Принцип действия	Прямой (НО)	Обратный (НЗ)
Площадь мембраны, см²	140	
Ход, мм	20	
Диапазон пружин, бар	0,2 – 1,0	0,8 – 2,4
Количество пружин	1	1
Управление подачи воды, бар	1,4 – 3,5	
Присоединение подачи воды	Обжимной фитинг 10мм G 1/4 '' (нар)	
Класс чистоты жидкости	Не ниже 1 по ГОСТ 17216-2001	
Температура окружающей среды, °С	От +1 °С до +60 °С	
	от -55°С до 60°С *	

Производитель оставляет за собой право вносить изменения в конструкцию, дизайн и комплектацию изделия без предварительного уведомления

Спецификация материалов

№	Наименование	Материал
1	Корпус	Углеродистая сталь
2	Мембрана	Фторкаучук
3	Опора	Нержавеющая сталь 20Х13
4	Шток	Нержавеющая сталь 20Х13

Массогабаритные характеристики

Тип	øD, мм	H, мм	H1, мм	S (H3), мм	S (HO), мм	E, мм	M, мм	N- M2, мм	Масса, кг
ГПМ 140	210	263	40	95	139	100	M10	2 x M12	5,5

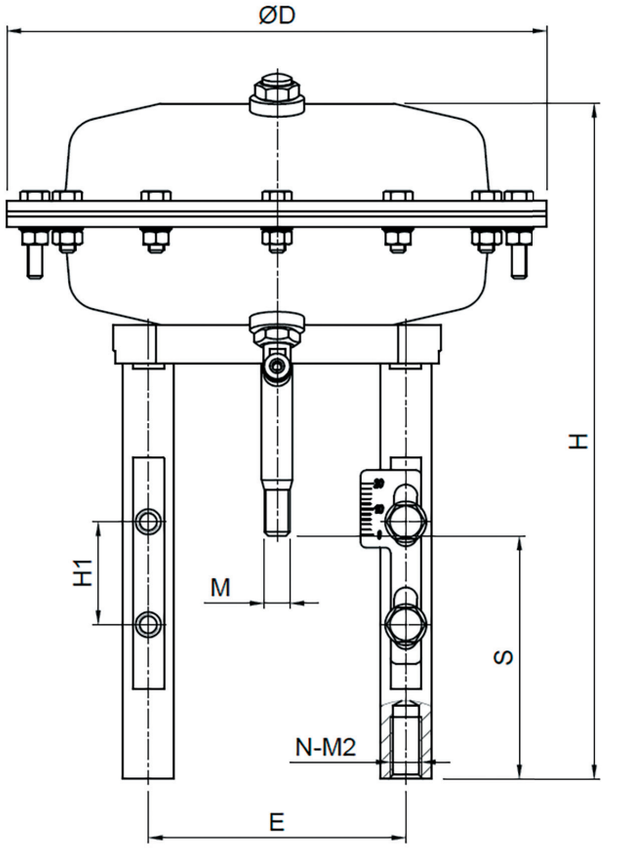

Маркировка привода

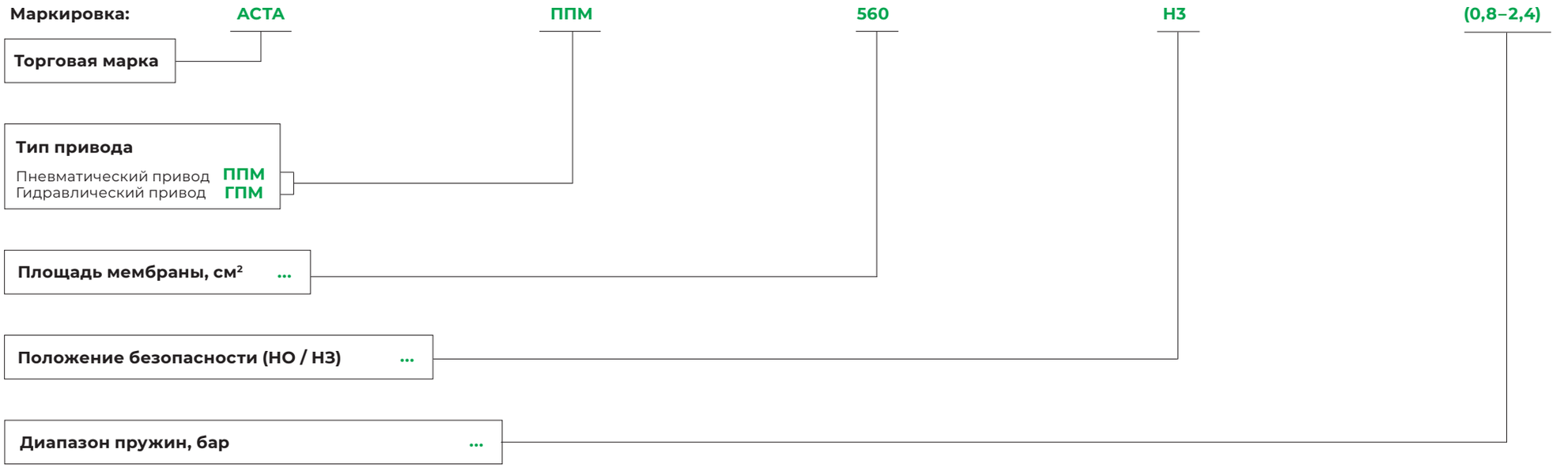

ПРИМЕР ЗАКАЗА: АСТА ППМ 140 Н3 (0,8 – 2,4)

Производитель оставляет за собой право вносить изменения в конструкцию,
дизайн и комплектацию изделия без предварительного уведомления

ЭЛЕКТРОПНЕВМАТИЧЕСКИЙ ПОЗИЦИОНЕР АСТА

СЕРИИ ЭПП100



Описание

Электропневматические позиционеры используются для управления пневматическими приводами с помощью электрического контроллера или системы управления с аналоговым выходным сигналом постоянного тока диапазоном 4–20 мА.

Особенности конструкции

- Высокая точность позиционирования
- Быстрая скорость срабатывания
- Низкое потребление воздуха
- Простая настройка нулевой точки и диапазона регулирования
- Байпасный или автоматический режим управления

Опции по запросу

- Низкотемпературное исполнение
- Сигнал обратной связи 4-20 мА

Технические характеристики

Входной сигнал	4–20 мА	**Линейность**	± 1%
Давление питания, Рпит	1,4–7 бар	**Чувствительность**	± 0,2%
Ход штока клапана	10–150 мм	**Гистерезис**	± 1%
Внутреннее сопротивление	250 ± 15 Ом	**Повторяемость**	± 0,5%
Присоединение манометра	NPT 1/8''	**Расход сжатого воздуха**	0,15 м³/ч при Рпит=1,4 бар
Присоединение сжатого воздуха	G 1/4''	**Пропускная способность**	4,8 м³/ч при Рпит=1,4 бар
Кабельный ввод	G 1/2''	**Материал корпуса**	Алюминий
Температура окружающей среды	От –20°С до 70°С (от –60°С до 70°С — низкотемпературное исполнение)	**Степень защиты по ГОСТ 14254-215**	IP66
		Масса	2,7 кг

Габаритные характеристики

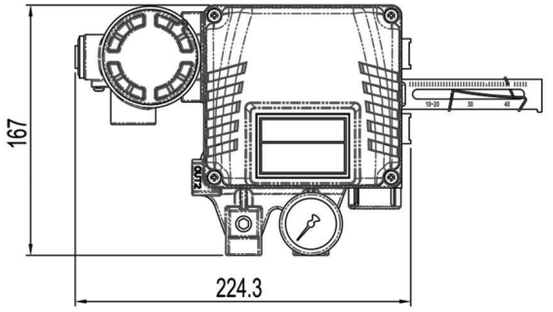

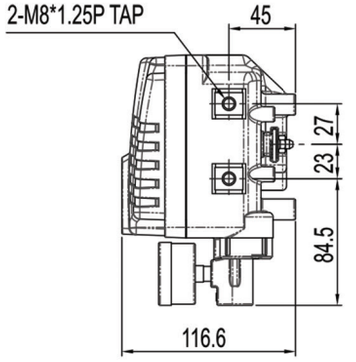

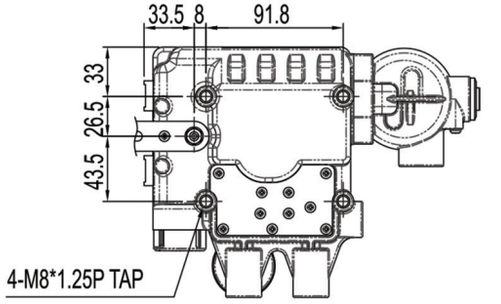

Маркировка привода

Маркировка: АСТА ЭПП 1 2 3

Торговая марка

Тип управления
Электропневматический — **ЭПП**

Тип позиционера
Стандартный — **1**

Обратная связь
Нет — **1**
4–20мА — **2**

Минимальная рабочая температура
–20 °C — **1**
–60 °C — **3**

ПРИМЕР ЗАКАЗА: АСТА ЭПП111

Производитель оставляет за собой право вносить изменения в конструкцию,
дизайн и комплектацию изделия без предварительного уведомления

ИНТЕЛЛЕКТУАЛЬНЫЙ ПОЗИЦИОНЕР АСТА

СЕРИИ ЭПП200

Описание

Интеллектуальные позиционеры используются для контроля положения штока клапана и преобразования этой информации в цифровую форму с помощью встроенного микропроцессора обеспечивающего высокую точность позиционирования.

Особенности конструкции

- Местное управление, LCD дисплей
- Модуль сигнала обратной связи
- Автоматическая/ручная калибровка
- Выбор характеристики регулирования в зависимости от типа клапана
- Функция автоматической калибровки входного сигнала
- Функция ограничения диапазона хода клапана
- Установка дополнительного дожатия затвора клапана
- Возможность регулирования расхода управляющей среды
- Протокол обмена данными HART (Profibus*)



Технические характеристики

Входной сигнал	4–20 мА DC	**Ход штока**	10-100 мм
Минимальный входной сигнал	3,8 мА	**Пропускная способность**	**Впускной клапан** 4,8 Нм³/ч при Рпит=2 бара 8,0 Нм³/ч при Рпит=4 бара 11,2 Нм³/ч при Рпит=6 бар **Выпускной клапан** 5,9 Нм³/ч при Рпит=2 бара 9,8 Нм³/ч при Рпит=4 бара 13,7 Нм³/ч при Рпит=6 бар
Сигнал обратной связи	4–20 мА DC		
Внутреннее сопротивление	120 Ом		
Давление питания, Рпит	1,4–7 бар		
Кабельный ввод	M20x1,5		
Присоединение сжатого воздуха	G1/4		
Температура окружающей среды	От -20°С до 70°С От -55°С до 70°С *	**Материал корпуса**	Алюминий
Линейность	≤ 1,0%	**Версия протокола**	HART 7
Гистерезис	≤ 1,0%	**Степень защиты по ГОСТ 14254-2015**	IP66
Потребление воздуха в установившемся режиме	≤0,4 л/мин	**Масса**	2,0 кг

* — по запросу

Габаритные характеристики

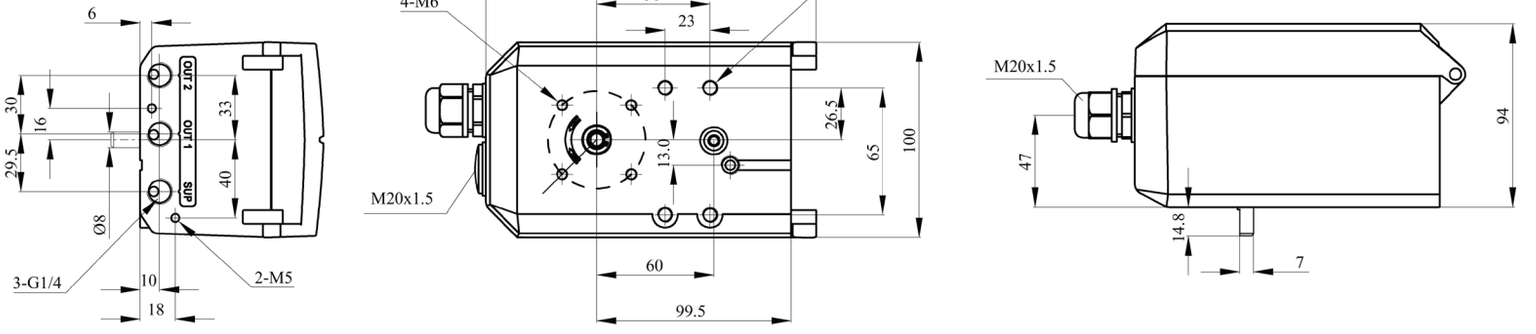

Маркировка привода

Маркировка: ЭПП 2 2 1 – Н

Тип управления
Электропневматический — **ЭПП**

Тип позиционера
Интеллектуальный (SMART) — **2**

Обратная связь
4–20 мА — **2**

Минимальная рабочая температура
–20 °C — **1**
–55 °C — **3**

Протокол приёма данных
HART — **– Н**

ПРИМЕР ЗАКАЗА: ЭПП221-Н

Производитель оставляет за собой право вносить изменения в конструкцию, дизайн и комплектацию изделия без предварительного уведомления

КЛАПАНЫ ПРОДУВКИ



КЛАПАН ПЕРИОДИЧЕСКОЙ ПРОДУВКИ АСТА

СЕРИИ ПРП233

Описание

Клапан предназначен для периодической продувки оборудования. Преимущественно используется для продувки паровых котлов, котлов-утилизаторов, испарителей и автоклавов. Позволяет удалять образовавшийся шлам и раствор солей.

Периодическое применение ПРП233 позволяет снизить интенсивность образования налета на стенках обвязки и котла, увеличить интервал между сервисным обслуживанием оборудования и увеличить срок его службы.



Имеется возможность поставки клапана в следующих комплектациях:

1. С пневмоприводом и дублирующим рычагом;
2. С механическим рычагом подрыва.

Клапан дополнительно может комплектоваться автоматикой - соленоидом, ЭПП100 (ЭПП200) и т.д.

Технические характеристики

Рабочая среда	Котловая вода, водяной пар
Номинальный диаметр, DN	15 – 65 мм
Номинальное давление, PN	40 бар
Макс. температура рабочей среды, Tmax	250°С / 425°С *
Диапазон регулирования	30:1
Монтажное положение	Горизонтальное, вертикальное (кроме положения приводом вниз)
Тип плунжера	Неразгруженный по давлению
Пропускная способность, Kvs	6-16 м³/ч
Тип присоединения	Фланцевое по ГОСТ 33257-2015
Управление	ПРП233 – пневмопривод (управляющая среда – воздух) + подрывной рычаг МРП – механический рычаг подрыва
Условия эксплуатации	У1 по ГОСТ 15150-69

* по запросу

Спецификация материалов

№	Наименование	Материал
1	Корпус	Углеродистая сталь 20Л
2	Шток	Нержавеющая сталь 20Х13
3	Седло	Нержавеющая сталь 12Х18Н10Т/Стеллит
4	Плунжер	Нержавеющая сталь 12Х18Н10Т/Стеллит
5	Уплотнение штока	PTFE
6	Втулка сальника	Сталь 35
7	Крышка	Сталь 20
8	Уплотнение корпуса	Графлекс
9	Пробка	Нержавеющая сталь 20Х13

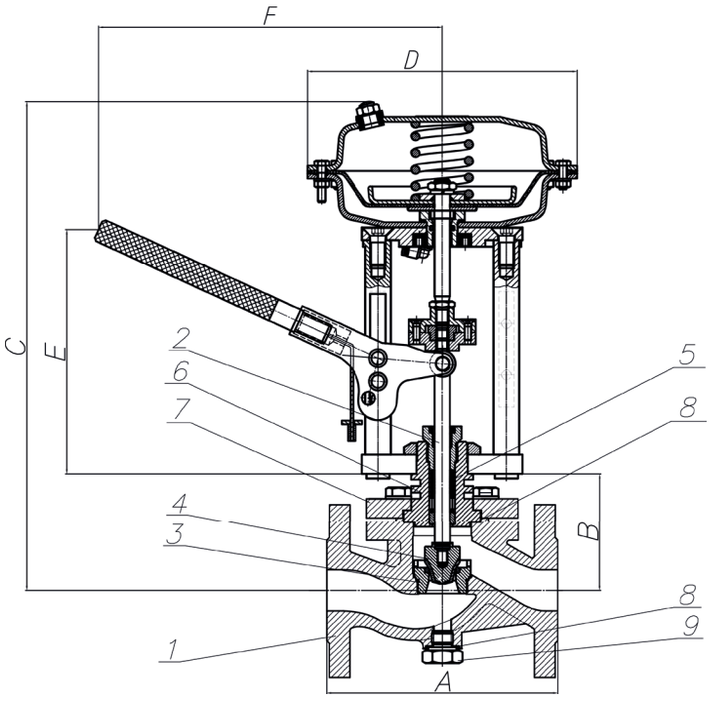

Массогабаритные характеристики

DN	PN	A	B	C	D	E	F	Масса, кг	Kvs м³/ч
15	40	130	86	348	230	250	390	11,7	6
20		150	81	343				12,4	
25		160	89	351				14,1	
32		180	92	354				16,3	
40		200	100	362				18,3	16
50		230	101	363				21,7	
65		290	126	416				28,3	

Ограничения применения

Максимальная температура рабочей среды, °С	425	300	250	200	150	100
Давление рабочей среды, бар	18,0	25,8	28,4	30,2	34,7	37,3

Производитель оставляет за собой право вносить изменения в конструкцию,
дизайн и комплектацию изделия без предварительного уведомления

КЛАПАН НЕПРЕРЫВНОЙ ПРОДУВКИ АСТА

СЕРИИ ПРН233

Описание

АСТА ПРН — клапан, предназначенный для непрерывной продувки оборудования, в целях поддержания необходимого уровня солесодержания рабочей среды.

Этот тип клапанов прекрасно подходит для непрерывного отвода воды из котла даже при очень больших перепадах давления. Клапаны непрерывной продувки подходят для применения в паровых котлах.



Особенности конструкции

- Износостойкая плунжерная пара специальной 3-х ступенчатой конструкции
- Подбор привода под особенности работы системы заказчика

Технические характеристики

Номинальный диаметр, DN	15 – 50 мм
Условное давление, PN	40 бар
Макс. температура рабочей среды, Tmax	250°C
Рабочая среда	Котловая вода, водяной пар
Пропускная способность клапана, Kvs	0,6-1,6 м³/ч
Тип присоединения	Фланцевый по ГОСТ 33257-2015
Тип управления	Электропривод, пневмопривод
Класс герметичности	VI
Условия эксплуатации	У1 по ГОСТ 15150-69

Спецификация материалов

№	Наименование	Материал
1	Шток	Нержавеющая сталь 20Х13
2	Плунжер	Нержавеющая сталь 95Х18
3	Корпус	Углеродистая сталь 20Л
4	Седло	Нержавеющая сталь 95Х18
5	Крышка	Сталь 35
6	Втулка	Нержавеющая сталь 95Х18
7	Втулка направляющая	Нержавеющая сталь 95Х18
8	Уплотнение штока	PTFE

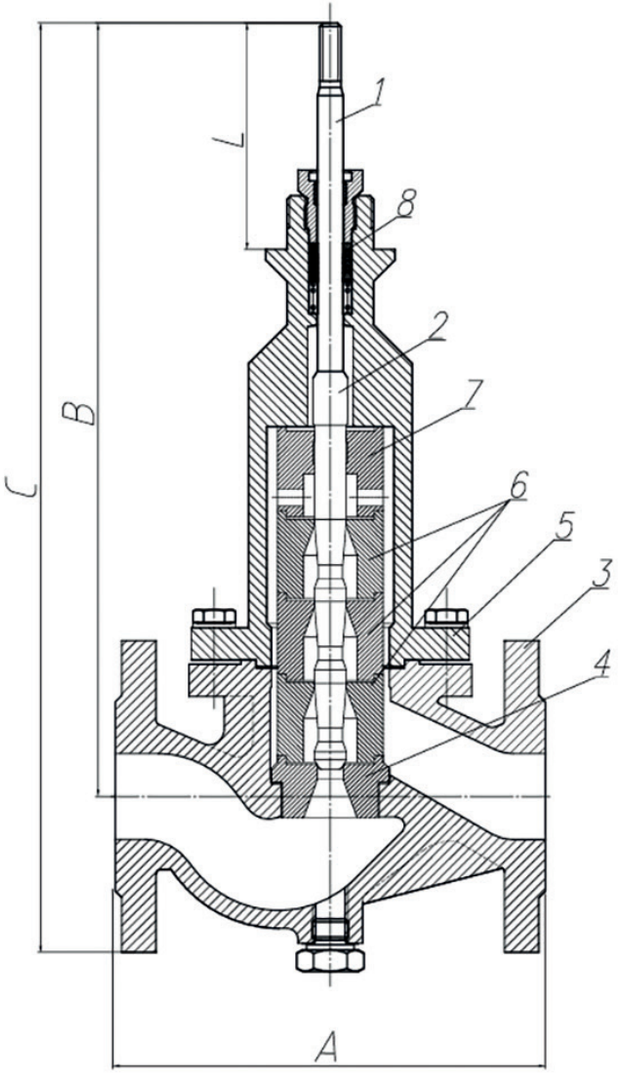

Массогабаритные характеристики

DN	PN	A	B	C	L	ΔPmax, бар	Масса, кг	Kvs м³/ч
15	40	130	298	345	116	40	4,9	0,6
20		150	293	345			5,7	
25		160	295	353	106		7,5	0,6 / 1,6
32		180	295	363			11,6	
40		200	360	433			14,8	1,6
50		230	355	435			20,5	

Ограничения применения

Максимальная температура рабочей среды, °С	250	200	150	100
Давление рабочей среды, бар	28,4	30,2	34,7	37,3

Производитель оставляет за собой право вносить изменения в конструкцию,
дизайн и комплектацию изделия без предварительного уведомления

НПО АСТА
ГРУППА КОМПАНИЙ АСТИМА

Расшифровка маркировки

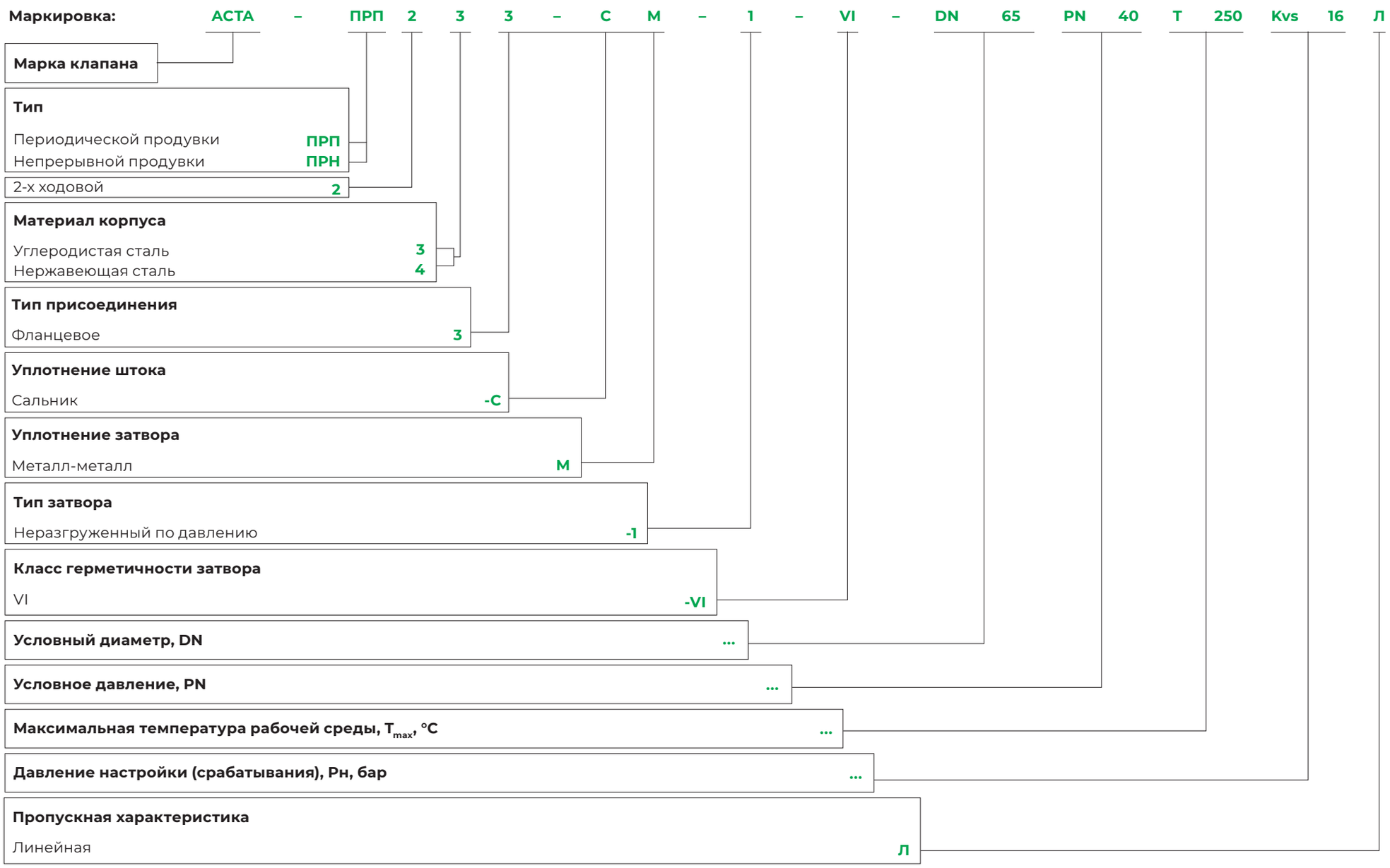

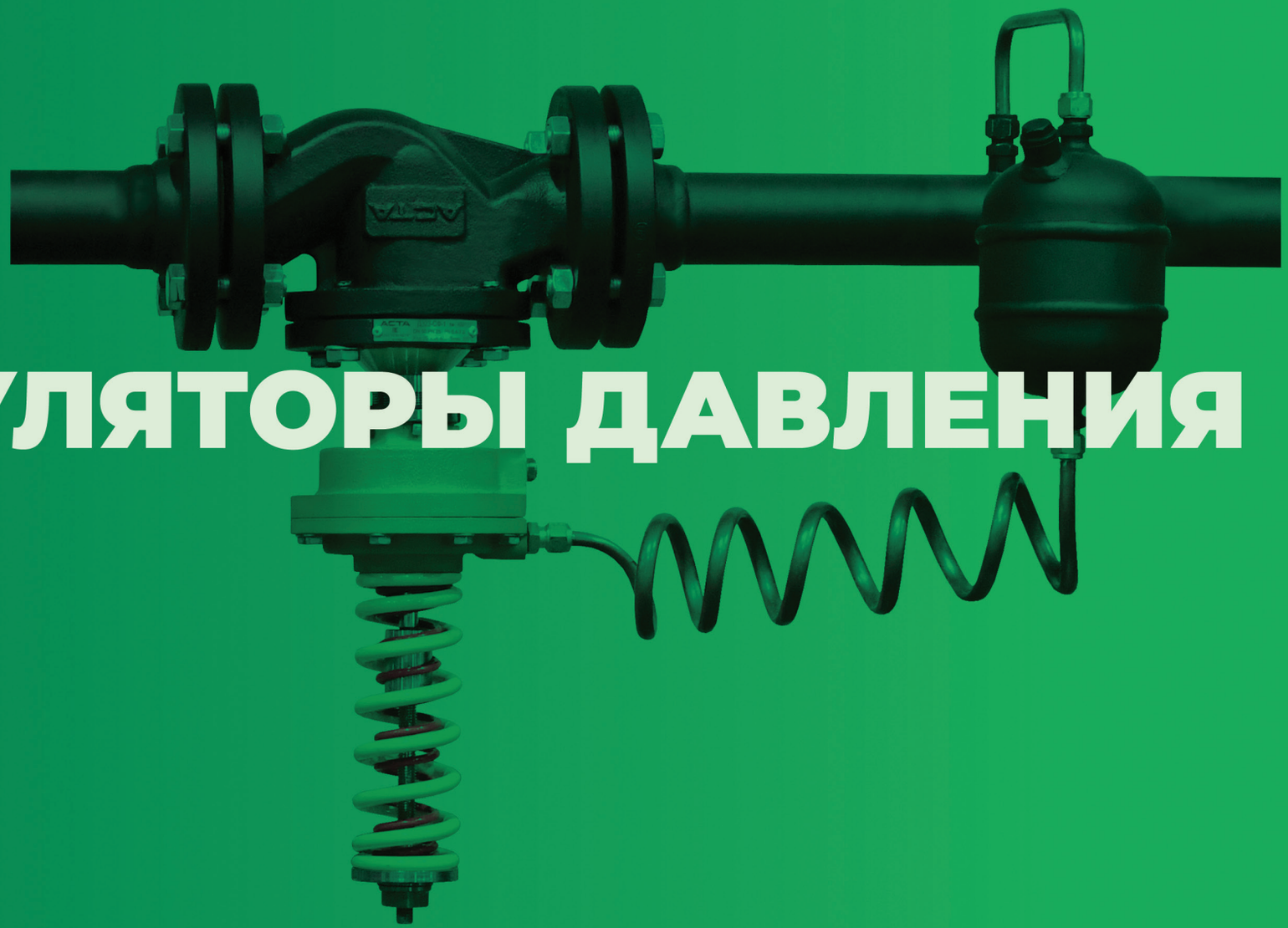

РЕГУЛЯТОРЫ ДАВЛЕНИЯ

НПО АСТА
ГРУППА КОМПАНИЙ АСТИМА

РЕГУЛЯТОР ДАВЛЕНИЯ ДЛЯ ПАРА АСТА «ПОСЛЕ СЕБЯ»

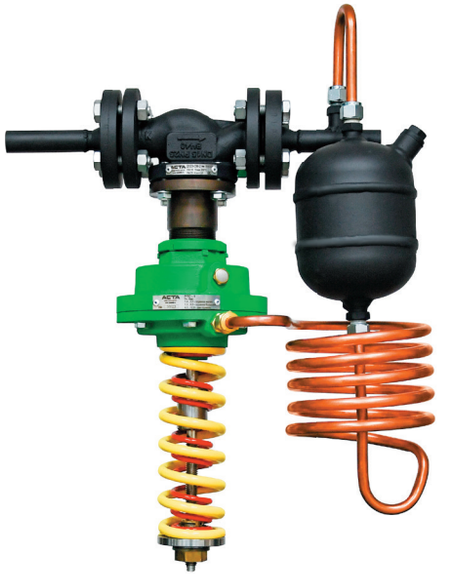

Описание

АСТА Д100 – односедельный клапан прямого действия, предназначен для автоматического поддержания заданного давления рабочей среды, принцип действия которого основан на уравновешивании силы упругой деформации настроечной пружины и силы, создаваемой разностью давлений в камерах мембранного привода.

Особенности конструкции

- Модульная конструкция – универсальный клапан, совместимый с различными типами регулирующих блоков
- Модернизированная конструкция разгрузочной камеры затвора
- Сниженная величина зоны нечувствительности
- Разъемное соединение штока регулирующего блока исключает повреждения при транспортировке
- Полная ремонтопригодность без демонтажа с трубопровода
- Регулятор поставляется в комплекте с охладителем импульсов и игольчатым вентилем

Опции по запросу

- Специальная конструкция регулирующих блоков
- Нестандартные значения Kvs
- Мягкое уплотнение затвора

Технические характеристики

Номинальный диаметр DN	15–100
Условное давление PN	25 бар для DN 15 – 80 16 бар для DN 100
Температура рабочей среды	От -30°С до 200 °С
Рабочая среда	Пар, воздух, а также другие среды, совместимые с материалами конструкции регулятора
Диапазон давления настройки	0,4-2,0 бар – красная пружина 1,0-8,0 бар – желтая пружина 4,0-12 бар – две пружины
Пропускная способность клапана, Kvs	2,5 – 125 м^3/ч
Класс герметичности	VI по ГОСТ 9544-2015 (уплотнение по затвору EPDM/PTFE) III по ГОСТ 9544-2015 (уплотнение по затвору «металл-металл»)
Зона нечувствительности	Не более 2,5% от верхнего предела настройки по ГОСТ 11881-76
Зона пропорциональности	Не более 6% от верхнего предела настройки по ГОСТ 11881-76
Компенсация давления	Разгруженный по давлению
Отбор импульса рабочей среды	Внешний
Тип присоединения	Фланцевый по ГОСТ 33259-2015, исп. В

Спецификация материалов

№	Наименование	Материал
1	Корпус	Высокопрочный чугун ВЧ40
2	Крышка	Сталь 25
3	Седло	Сталь 20Х13
4	Плунжер	Сталь 20Х13
5	Втулка	Сталь 20Х13
6	Шток нижний	Сталь 20Х13
7	Муфта	Сталь 20Х13
8	Крышка нижняя	Серый чугун СЧ25
9	Крышка верхняя	Серый чугун СЧ25
10	Муфта	Сталь 20Х13
11	Шток привода нижний	Сталь 20Х13
12	Шток привода верхний	Сталь 20Х13
13	Мембрана	EPDM
14	Пружина	65С2А
15	Уплотнение корпуса	Графлекс
16	Уплотнение плунжера	PTFE
17	Уплотнение штока	PTFE/EPDM
18	Уплотнение штока	EPDM

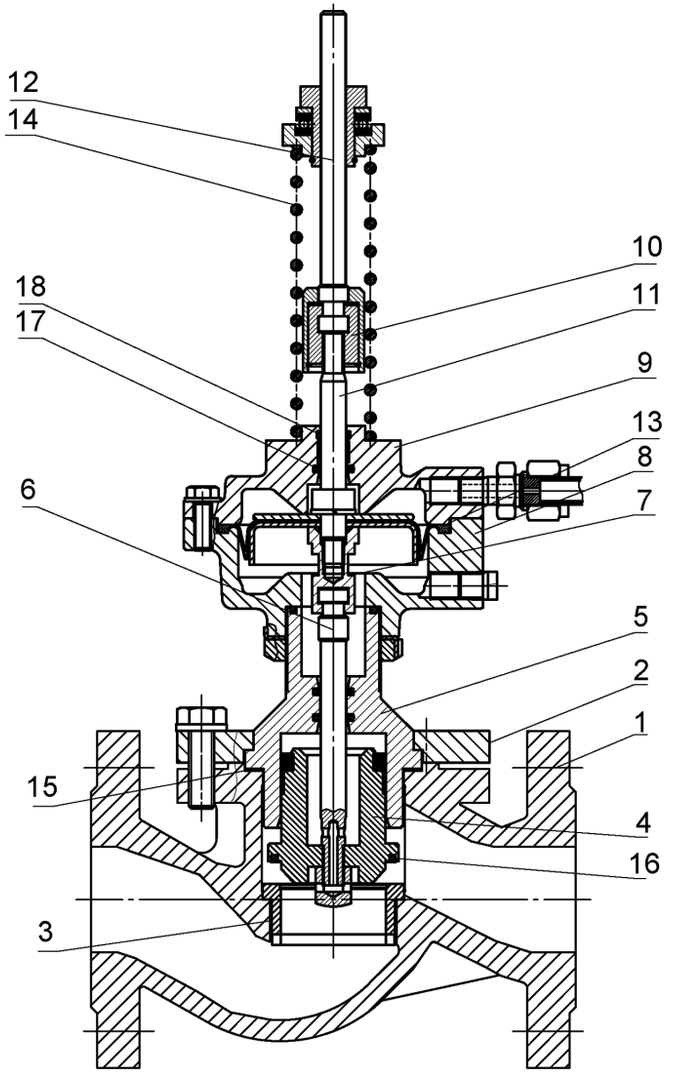

Производитель оставляет за собой право вносить изменения в конструкцию, дизайн и комплектацию изделия без предварительного уведомления

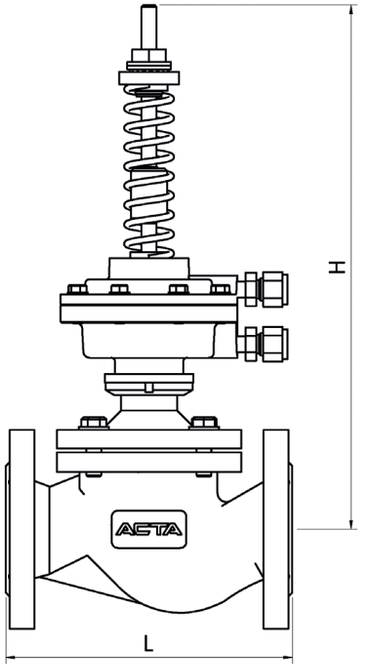

Массогабаритные характеристики и значения пропускной способности

DN	L, мм	H, мм	Масса, кг	Kvs, м³/ч
15	130	403	8	4,0; 2,5
20	150	398	9	5,0; 4,0; 2,5
25	160	407	10	8,0; 6,3; 4,0
32	180	417	11	16; 8,0; 6,3
40	200	428	13	25; 16; 8,0
50	230	422	15	32; 25; 16
65	290	427	20	50; 32; 25
80	310	466	25	80; 50; 32
100	350	474	39	125; 80; 50

Функциональные особенности регулирующих блоков

При использовании регулирующего блока РПС регулятор функционирует в режиме регулятора давления «после себя», который предназначен для автоматического поддержания заданного давления рабочей среды на выходе из регулятора вне зависимости от ее расхода.

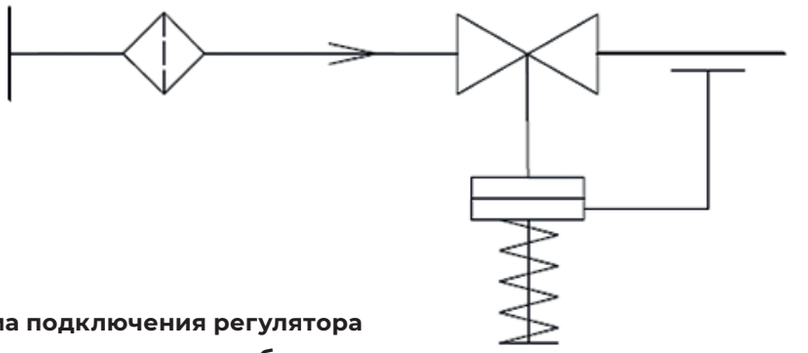

Схема подключения регулятора давления «после себя»

НПО АСТА
ГРУППА КОМПАНИЙ АСТИМА

РЕГУЛЯТОР ДАВЛЕНИЯ АСТА

СЕРИИ ТЕРМОКОМПАКТ



Описание

АСТА Д100 — односедельный клапан прямого действия, предназначен для автоматического поддержания заданного давления рабочей среды, принцип действия которого основан на уравновешивании силы упругой деформации настроечной пружины и силы, создаваемой разностью давлений в камерах мембранного привода.
Новая линейка регуляторов ТЕРМОКОМПАКТ была спроектирована для применения в стесненных условиях на объектах жилищно-коммунальных хозяйств (котельные, ЦТП, ИТП) в санитарно-технических системах зданий (отопление, вентиляция, водоснабжение).

Особенности конструкции

- Модульная конструкция — универсальный клапан, совместимый с различными типами регулирующих блоков
- Модернизированная конструкция разгрузочной камеры затвора
- Сниженная величина зоны нечувствительности
- Разъемное соединение штока регулирующего блока исключает повреждения при транспортировке
- Полная ремонтопригодность без демонтажа с трубопровода

Опции по запросу

- Специальная конструкция регулирующих блоков (различные мембраны, широкие диапазоны настроек и т. д.)
- Нестандартные значения Kvs
- Мягкое уплотнение затвора

Технические характеристики

Номинальный диаметр DN	15–100	**Зона нечувствительности**	Не более 2,5% от верхнего предела настройки по ГОСТ 11881-76
Условное давление PN	25 бар для DN 15–80 16 бар для DN 100	**Зона пропорциональности**	Не более 6% от верхнего предела настройки по ГОСТ 11881-76
Температура рабочей среды	От -30°С до 150 °С		
Рабочая среда	Вода, гликоли, а также другие среды, совместимые с материалами конструкции регулятора	**Положение безопасности**	Нормально-открытое / нормально-закрытое
Диапазон давления настройки	0,4–2,0 бар – красная пружина 1,0–8,0 бар – желтая пружина 4,0–12 бар – две пружины	**Компенсация давления**	Разгруженный по давлению
Пропускная способность клапана, Kvs	4,0–125 м³/ч	**Отбор импульса рабочей среды**	Внешний
Класс герметичности	VI по ГОСТ 9544-2015 (уплотнение по затвору EPDM/PTFE) III по ГОСТ 9544-2015 (уплотнение по затвору «металл-металл»)	**Тип присоединения**	Фланцевый по ГОСТ 33259-2015, исп. В
		Условия эксплуатации	У 3.1 по ГОСТ 15150-69

Спецификация материалов

№	Наименование	Материал
1	Корпус	Высокопрочный чугун ВЧ40
2	Крышка	Сталь 25
3	Седло	Нержавеющая сталь 20Х13
4	Плунжер	Нержавеющая сталь 20Х13
5	Втулка	Нержавеющая сталь 20Х13
6	Шток нижний	Нержавеющая сталь 20Х13
7	Муфта	Нержавеющая сталь 20Х13
8	Крышка нижняя	Серый чугун СЧ25
9	Крышка верхняя	Серый чугун СЧ25
10	Муфта	Нержавеющая сталь 20Х13
11	Шток привода нижний	Нержавеющая сталь 20Х13
12	Шток привода верхний	Нержавеющая сталь 20Х13
13	Мембрана	EPDM
14	Пружина большая (желтая)	Сталь 60С2А
15	Пружина малая (красная)	Сталь 60С2А
16	Уплотнение корпуса	Графлекс
17	Уплотнение штока	PTFE / EPDM
18	Уплотнение плунжера	PTFE

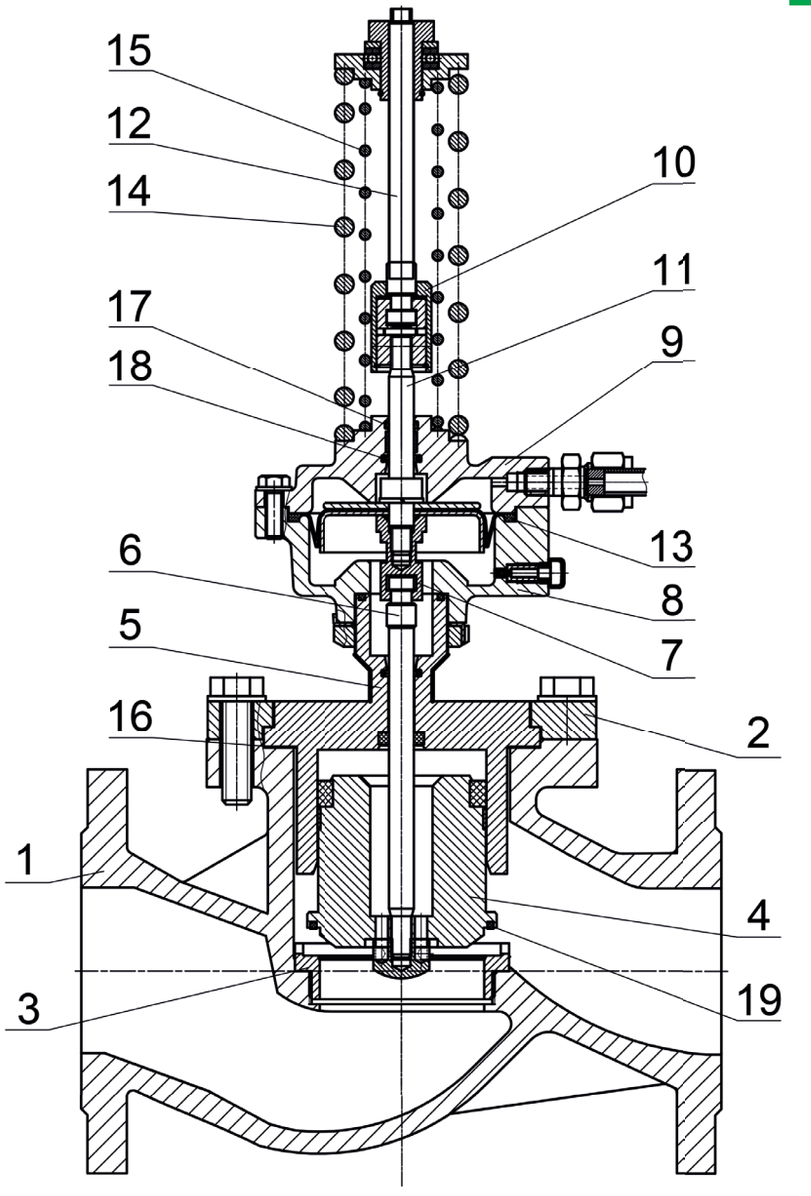

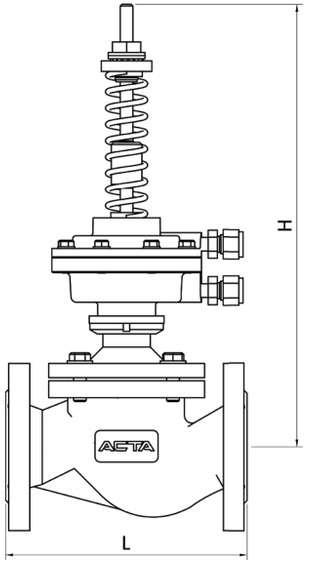

Массогабаритные характеристики и значения пропускной способности

DN	L, мм	H, мм	Масса, кг	Kvs, м³/ч
15	130	403	8	4,0; 2,5
20	150	398	9	5,0; 4,0; 2,5
25	160	407	10	8,0; 6,3; 4,0
32	180	417	11	16; 8,0; 6,3
40	200	428	13	25; 16; 8,0
50	230	422	15	32; 25; 16
65	290	427	20	50; 32; 25
80	310	466	25	80; 50; 32
100	350	474	39	125; 80; 50

Функциональные особенности регулирующих блоков

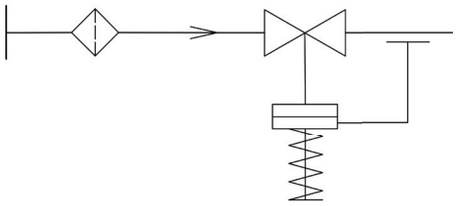

Схема подключения регулятора давления «после себя» — РПС

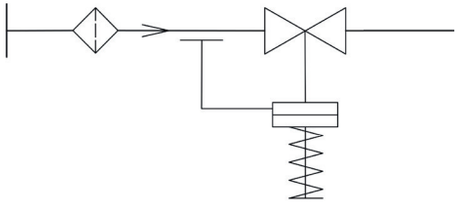

Схема подключения регулятора давления «до себя» — РДС

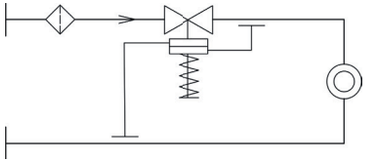

Установка регулятора на подающем трубопроводе — РПД(НО)

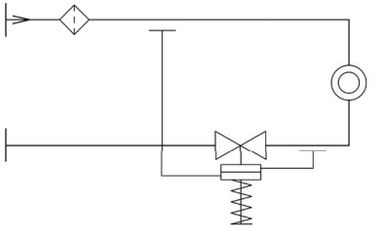

Установка регулятора на обратном трубопроводе — РПД(НО)

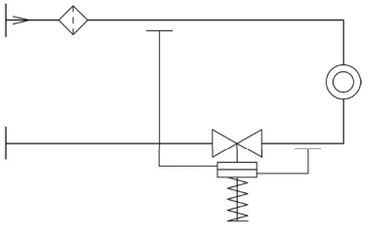

Установка регулятора на обратном трубопроводе — РПД(НЗ)

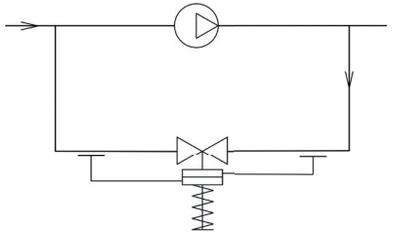

Установка регулятора на байпасе насоса — РПД (НЗ)

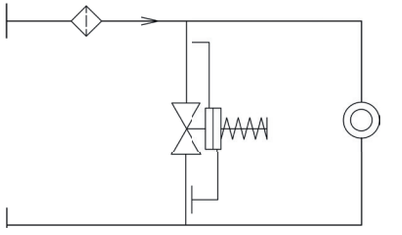

Установка регулятора на перемычке — РПД (НЗ)

Примечание:
1. по запросу доступны нестандартные значения Kvs;
2. при установке регулирующих блоков РДС и РПД(НЗ) высота регулятора увеличивается на ~50 мм.

Производитель оставляет за собой право вносить изменения в конструкцию, дизайн и комплектацию изделия без предварительного уведомления

РЕГУЛЯТОР ДАВЛЕНИЯ СИЛЬФОННЫЙ АСТА

СЕРИИ Д200

Описание

АСТА Д200 – односедельный клапан прямого действия с сильфонным уплотнением, предназначен для автоматического поддержания заданного давления рабочей среды, принцип действия которого основан на уравновешивании силы упругой деформации настроечной пружины и силы, создаваемой разностью давлений в камерах мембранного привода.

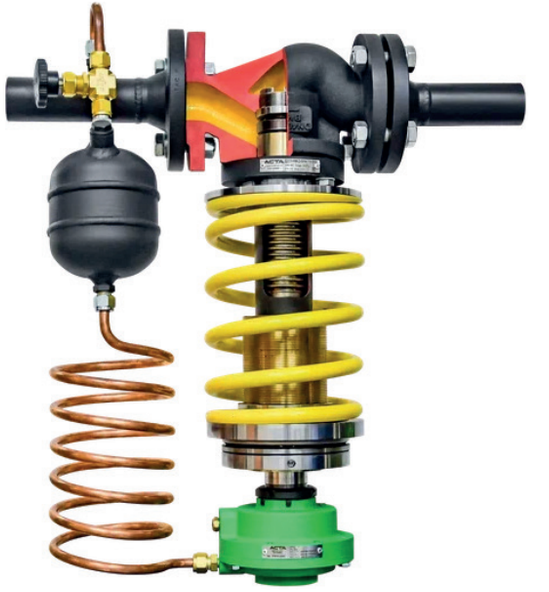

Особенности конструкции

- Конструкция с двумя долговечными сильфонами позволяет эксплуатировать регулятор давления на высоких температурах и агрессивных средах без сервисного обслуживания
- Наличие в конструкции второго разгрузочного сильфона позволяет снизить усилие управления клапаном
- Легкость настройки клапана обеспечивается наличием подшипника в системе настройки давления
- Минимальное трение ходовых частей обеспечивает высокую точность регулирования
- Система быстрой смены привода с изменяемым количеством пружин для изменения настраиваемого давления управления
- Полная ремонтопригодность без демонтажа с трубопровода
- Регулятор поставляется в комплекте с охладителем импульсов и игольчатым вентилем

Опции по запросу

- Специальная конструкция регулирующих блоков (различные мембраны, широкие диапазоны настроек и т. д.)
- Нестандартные значения Kvs
- Мягкое уплотнение затвора (VI класс герметичности)

Технические характеристики

Номинальный диаметр DN	15–200	**Зона нечувствительности**	Не более 2,5% от верхнего предела настройки по ГОСТ 11881-76
Условное давление PN	25 бар для DN 15–80 16 бар для DN 100–200	**Зона пропорциональности**	Не более 6% от верхнего предела настройки по ГОСТ 11881-76
Температура рабочей среды	до +350 °С		
Рабочая среда	Пар, воздух, а также другие среды, совместимые с материалами конструкции регулятора	**Положение безопасности**	Нормально-открытое
Диапазон давления настройки	1,0-4,0 бар – красная пружина 2,0-8,0 бар – желтая пружина 4,0-12 бар – две пружины	**Компенсация давления**	Разгруженный по давлению
Пропускная способность клапана, Kvs	1,0 - 125 м³/ч	**Отбор импульса рабочей среды**	Внешний
Класс герметичности	II по ГОСТ 9544-2015	**Тип присоединения**	Фланцевый по ГОСТ 33259-2015, исп. В

Спецификация материалов

№	Наименование	Материал
1	Корпус	Высокопрочный чугун ВЧ40
2	Крышка	Сталь 25
3	Седло	Сталь 20Х13
4	Плунжер	Сталь 20Х13
5	Втулка	Сталь 14Х17Н2
6	Шток	Сталь 20Х13
7	Сильфон разгрузочный	Сталь 08Х18Н10Т
8	Сильфон	Сталь 08Х18Н10Т
9	Стакан	Чугун АЧС-1
10	Гайка ходовая	Сталь 20Х13
11	Крышка нижняя	Сталь 25Л
12	Крышка верхняя	Сталь 25Л
13	Мембрана	EPDM
14	Пружина малая	60С2А
15	Пружина большая	60С2А
16	Уплотнение корпуса	Графлекс

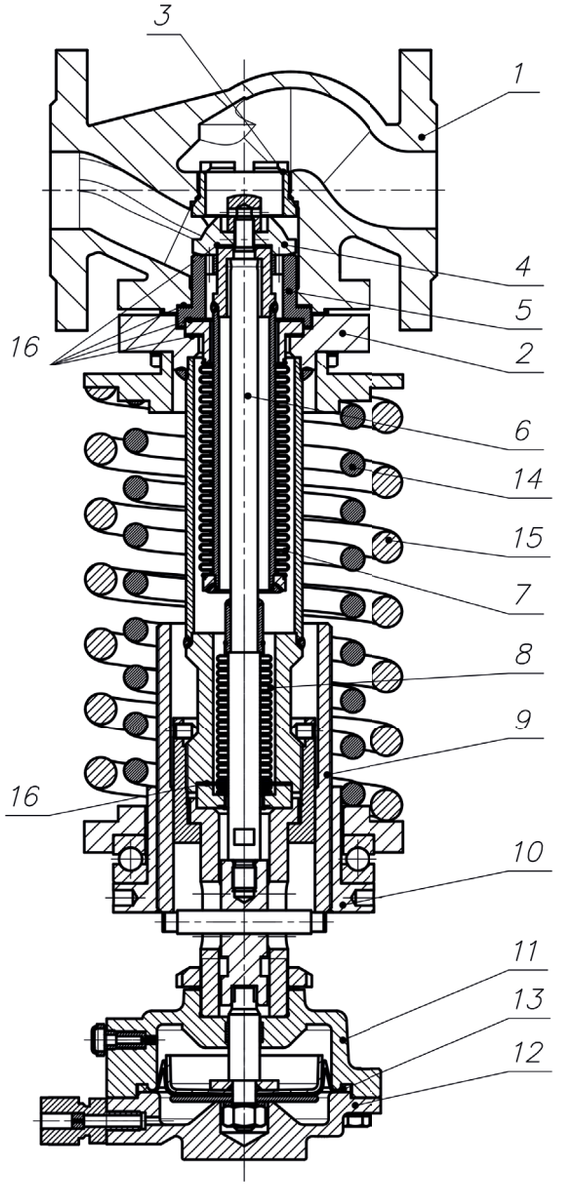

Производитель оставляет за собой право вносить изменения в конструкцию,
дизайн и комплектацию изделия без предварительного уведомления

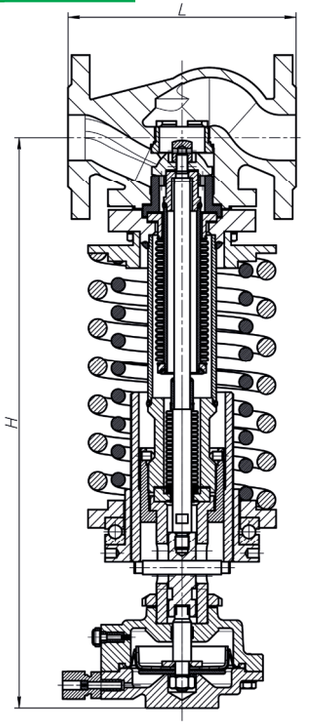

Массогабаритные характеристики и значения пропускной способности

DN	L, мм	H, мм	Масса, кг	Kvs, м³/ч
15	130	475	20	4,0
20	150	480	23	5,0
25	160	485	26	8,0
32	180	492	30	16,0
40	200	502	35	25,0
50	230	502	40	32,0
65	290	530	62	50,0
80	310	616	78	80,0
100	350	630	100	125,0
125	по запросу			
150				
200				

Примечание:
*по запросу доступны нестандартные значения Kvs

Функциональные особенности регулирующих блоков

При использовании регулирующего блока РПС регулятор функционирует в режиме регулятора давления «после себя», который предназначен для автоматического поддержания заданного давления рабочей среды на выходе из регулятора вне зависимости от ее расхода.

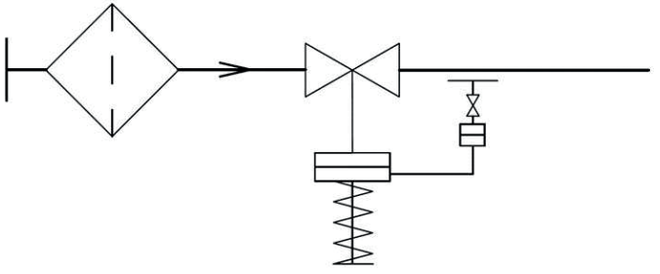

Схема подключения регулятора давления «после себя»

Маркировка клапана

Маркировка: АСТА Д 1 2 3 – С М – 2 – IV / РПС – 1 – Рн (0,4–2,0)

Торговая марка

Тип оборудования

Регулятор давления	Д

Тип конструкции

Базовый одноступенчатый	1
Сильфонный	2

Материал корпуса

Высокопрочный чугун	2

Тип присоединения

Фланцевый (исп. уплотнительной поверхности, не указывать для исп. В)	3

Уплотнение штока

Сальник	С
Сильфон	Н

Уплотнение затвора

Металл-металл	М
PTFE	Ф

Тип затвора

Разгруженный по давлению	2

Класс герметичности затвора

III VI	X

Тип регулирования

После себя	РПС
До себя	РДС
Перепада давления	РПД(НО/НЗ)

Размер мембраны

Малая	1
Большая	2

Диапазон настройки, бар ...



ПРИМЕР ЗАКАЗА: АСТА Д123-СМ-2-IV/РПС-1-(0,4-2,0) DN50 PN25 Tmax150°C Kvs40Л

РЕГУЛЯТОР ДАВЛЕНИЯ «ПОСЛЕ СЕБЯ» АСТА

СЕРИИ Д541

Описание

АСТА Д541 — редукционный клапан прямого действия, предназначен для автоматического поддержания заданного выходного давления рабочей среды. Принцип действия основан на уравновешивании силы упругой деформации настроечной пружины и силы, создаваемой разностью давлений на сильфонном приводе.

Преимущественно используются в системах с невысокими требованиями к точности поддержания давления и относительно постоянным расходом пара, таких как варочные котлы, стерилизаторы, паровые прессы и др.

Особенности конструкции

- Компактные размеры
- Высокотемпературный сильфонный привод
- Ручной маховик на крышке корпуса
- Встроенный фильтр

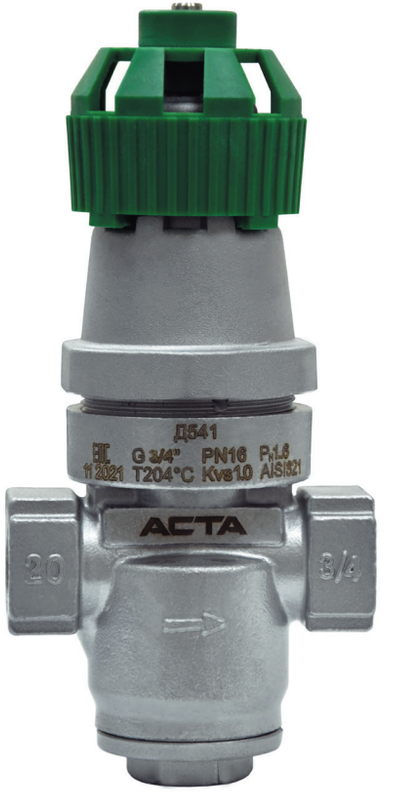

Технические характеристики

Номинальный диаметр DN	½”–1”
Условное давление PN	16 бар
Максимальная температура рабочей среды	204 °C
Рабочая среда	Пар, воздух, а также другие газообразные среды, совместимые с материалами конструкции клапана
Пропускная способность клапана, Kvs	1,0–2,8 м³/ч
Диапазон давления настройки	1,0–6,0 бар
Минимальный перепад давления	0,5 бар
Макс отношение давления Pвх/Pвых	10:1
Компенсация давления	Неразгруженный по давлению
Отбор импульса рабочей среды	Внутренний
Тип присоединения	Резьба Rc
Условия эксплуатации	УХЛ 1 по ГОСТ 15150-69

Ограничения применения

Давление рабочей среды	Максимальная температура рабочей среды
10,0 бар	204 °C
10,2 бар	200 °C
11,0 бар	150 °C
12,1 бар	100 °C

Производитель оставляет за собой право вносить изменения в конструкцию, дизайн и комплектацию изделия без предварительного уведомления

Спецификация материалов

№	Наименование	Материал
1	Корпус	Нержавеющая сталь Cr18Ni9Ti
2	Крышка	Нержавеющая сталь Cr18Ni9Ti
3	Шток	Нержавеющая сталь CF8
4	Седло	Нержавеющая сталь CF8
5	Плунжер	Нержавеющая сталь CF8
6	Сильфон	Нержавеющая сталь Cr18Ni9Ti
7	Настроечная пружина	Сталь 50CrVA
8	Возвратная пружина	Сталь 60Si2Mn

Массогабаритные характеристики и значения пропускной способности

DN	L, мм	H, мм	H1, мм	Масса, кг	Kvs, м³/ч
1/2”	85	140	52	1,4	1,0
3/4”	95	143	55	1,6	1,6
1”	105	146	58	1,9	2,8

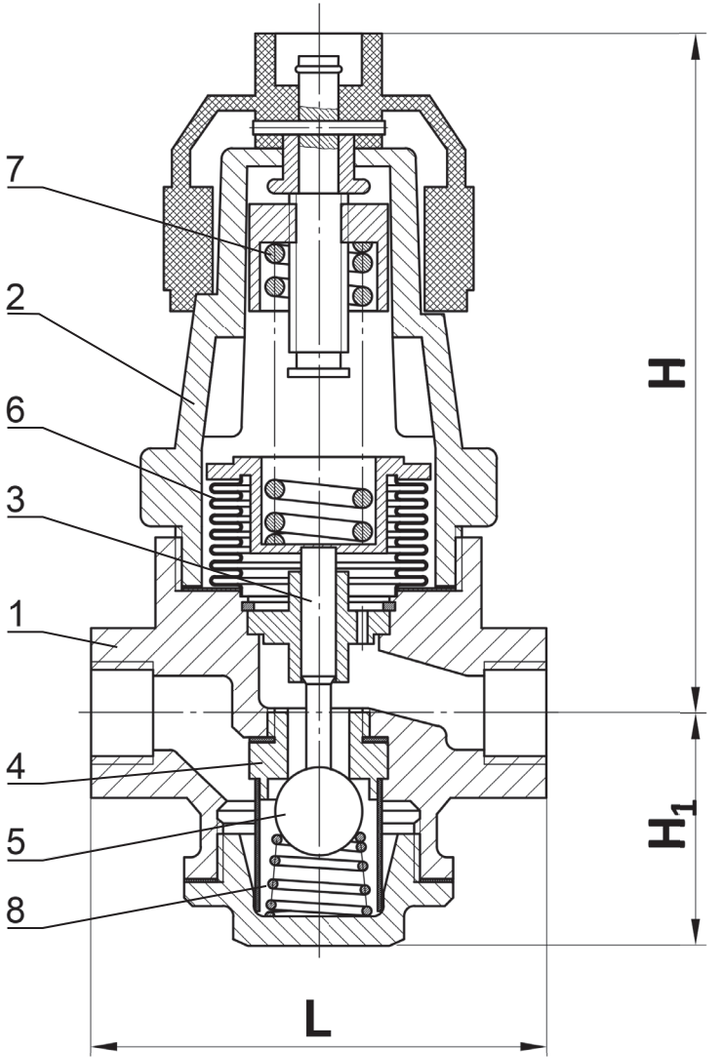



РЕГУЛИРУЮЩИЕ КЛАПАНЫ С ПИЛОТНЫМ УПРАВЛЕНИЕМ

РЕГУЛИРУЮЩИЕ КЛАПАНЫ АСТА С ПИЛОТНЫМ УПРАВЛЕНИЕМ

Описание

Гидравлические регулирующие клапаны АСТА с пилотным управлением предназначены для регулирования потоков жидких сред. Управление главным клапаном осуществляется с помощью дополнительного регулятора прямого действия (пилота). Подобный принцип управления и различные конструкции пилотных клапанов позволяют обеспечить многообразие обвязок и широкий функционал: от стандартных регуляторов давления до сложных клапанов защиты от гидроудара или совмещения нескольких функций в одном клапане.

Оборудование данной серии используется в системах водоснабжения, канализации, пожаротушения, в технологических процессах промышленности и сельском хозяйстве.

СЕРИЯ РХХ/02 — РЕГУЛЯТОР ДАВЛЕНИЯ «ПОСЛЕ СЕБЯ»

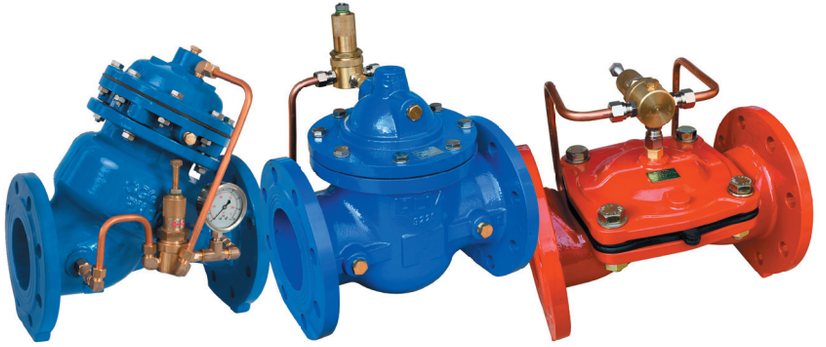

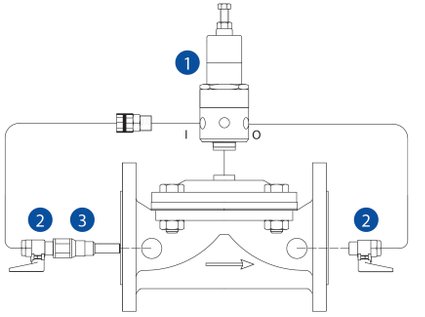

Клапан редуцирует и поддерживает давление после себя по ходу среды.

№	Наименование
1	Регулятор прямого действия (пилот)
2	Шаровые краны — по запросу
3	Фильтр

СЕРИЯ РХХ/03 — РЕГУЛЯТОР ДАВЛЕНИЯ «ДО СЕБЯ»



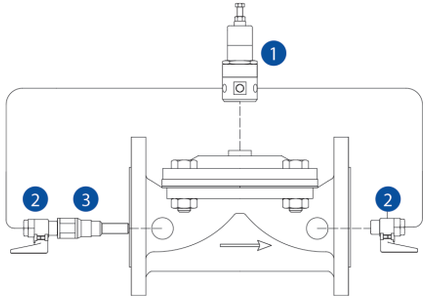

Клапан редуцирует и поддерживает давление перед собой по ходу среды.

Может использоваться в качестве сбросного клапана при росте давления в основной магистрали.

№	Наименование
1	Регулятор прямого действия (пилот)
2	Шаровые краны — по запросу
3	Фильтр

СЕРИЯ PXX/04 — ЗАПОРНЫЙ КЛАПАН С ЭЛЕКТРОМАГНИТНЫМ УПРАВЛЕНИЕМ

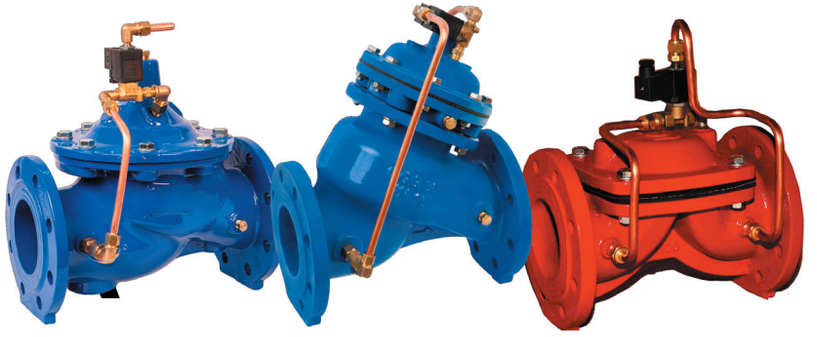

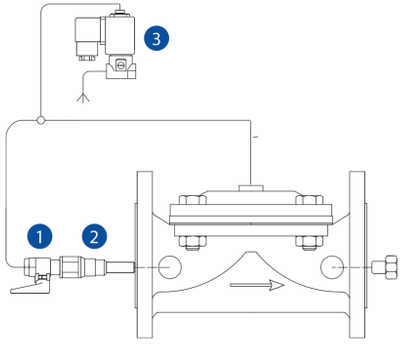

В качестве пилота используется электромагнитный (соленоидный) клапан, что позволяет управлять главными клапанами больших диаметров с помощью внешнего сигнала без использования габаритных и мощных приводов.

№	Наименование
1	Шаровой кран — по запросу
2	Фильтр
3	Соленоидный клапан (пилот)

СЕРИЯ PXX/05 — КЛАПАН ЗАЩИТЫ ОТ ГИДРАВЛИЧЕСКОГО УДАРА

Клапан устанавливается на отводе магистрали и используется в качестве предохранительного клапана при возникновении гидравлических ударов, образующихся в момент выхода из строя насосов. В обвязке клапана используются два высокочувствительных пилота. Первый пилот улавливает падение давления на выходе и открывает главный клапан, перепуская обратный поток среды в отводящую линию. Второй пилот обеспечивает медленное закрытие главного клапана при восстановлении давления в магистрали.

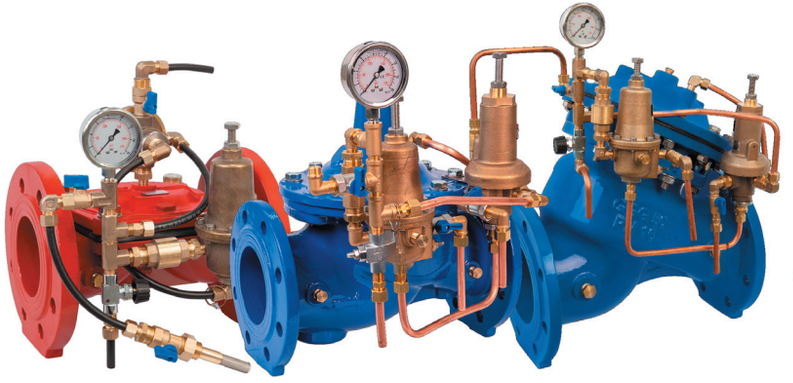

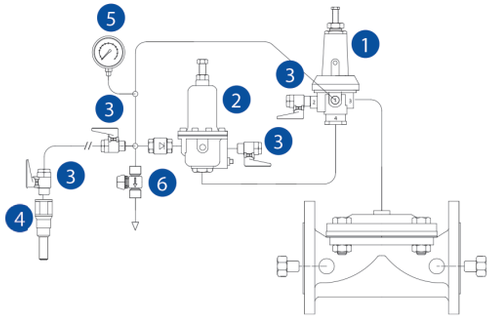

№	Наименование
1	Регулятор прямого действия (пилот) — для низкого давления
2	Регулятор прямого действия (пилот) — для высокого давления
3	Шаровые краны — по запросу
4	Фильтр
5	Манометр
6	Игольчатый клапан

Производитель оставляет за собой право вносить изменения в конструкцию, дизайн и комплектацию изделия без предварительного уведомления

СЕРИЯ PXX/06 — ПОПЛАВКОВЫЙ РЕГУЛЯТОР УРОВНЯ

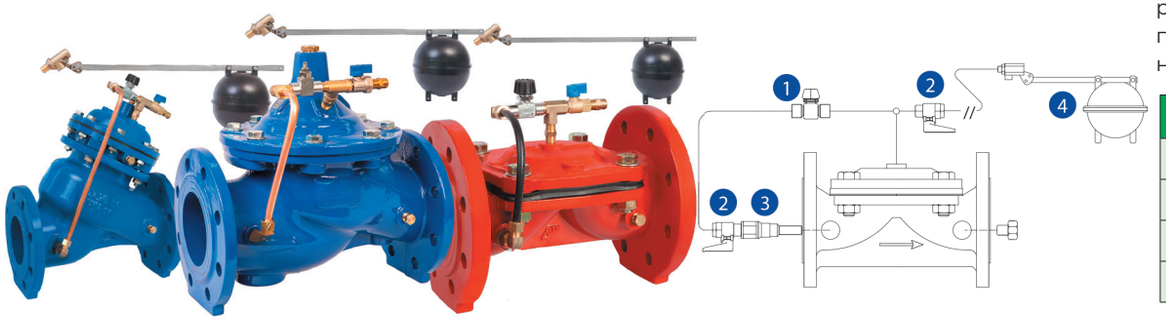

Клапан автоматически поддерживает постоянный уровень жидкости в резервуаре. В качестве пилота используется внешний поплавковый клапан. Время реагирования может быть отрегулировано для предотвращения гидроудара в момент закрытия клапана.

№	Наименование
1	Игольчатый клапан
2	Шаровые краны — по запросу
3	Фильтр
4	Поплавковый клапан (пилот)

СЕРИЯ PXX/07 — ГИДРАВЛИЧЕСКИЙ РЕГУЛЯТОР УРОВНЯ

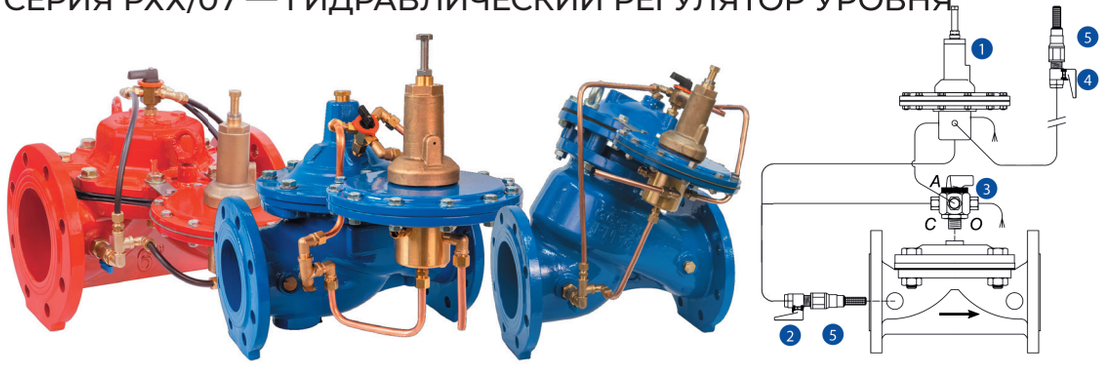

Клапан автоматически поддерживает постоянный уровень жидкости в резервуаре. Установка поплавка и длинные импульсные линии не требуются, пилотный регулятор прямого действия реагирует на отклонение статического давления в резервуаре. Возможно исполнение с двумя пилотами для поддержания крайних значений уровня жидкости (мин/макс). Время реагирования может быть отрегулировано для предотвращения гидроудара в момент закрытия клапана.

№	Наименование
1	Регулятор прямого действия (пилот)
2,4	Шаровые краны — по запросу
3	Трехходовой кран
5	Фильтр

СЕРИЯ PXX/08 –РЕГУЛЯТОР ПЕРЕПАДА ДАВЛЕНИЯ

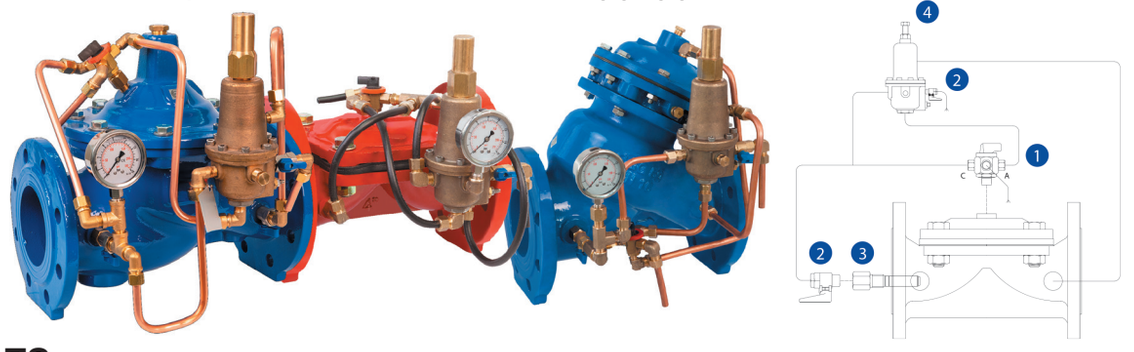

Клапан поддерживает перепад давления между точками отбора импульса, что позволяет редуцировать излишний напор и ограничить расход среды на определённом участке системы.

№	Наименование
1	Трехходовой кран
2	Шаровые краны — по запросу
3	Фильтр
4	Регулятор прямого действия (пилот)

СЕРИЯ PXX/09 — РЕГУЛЯТОР РАСХОДА

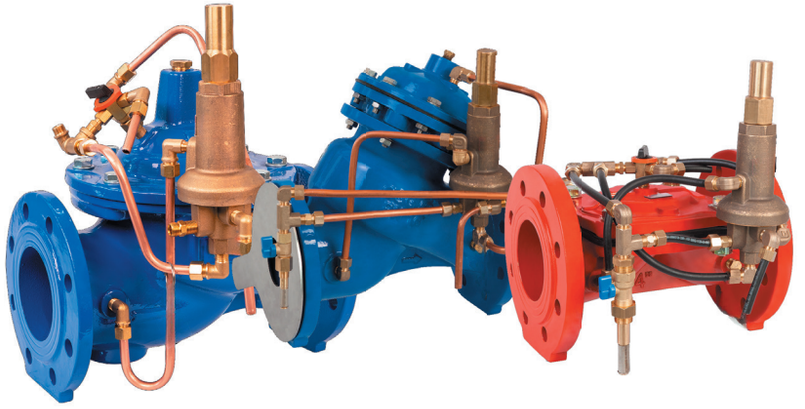

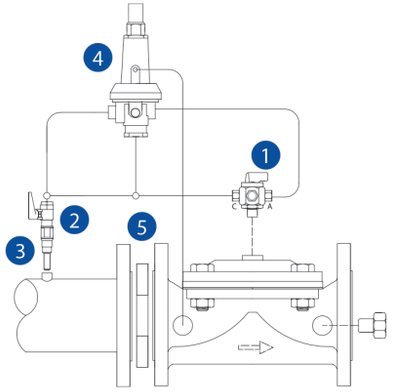

На входе в главный клапан устанавливается межфланцевая диафрагма, перепад давления на которой пропорционален расходу среды.

Поддержание определённого перепада на диафрагме обеспечивается гидравлическим пилотом.

№	Наименование
1	Трехходовой кран
2	Шаровой кран – по запросу
3	Фильтр
4	Регулятор прямого действия (пилот)
5	Диафрагма (дроссельная шайба)

СЕРИЯ PXX/10 — КЛАПАН УПРАВЛЕНИЯ НАСОСАМИ

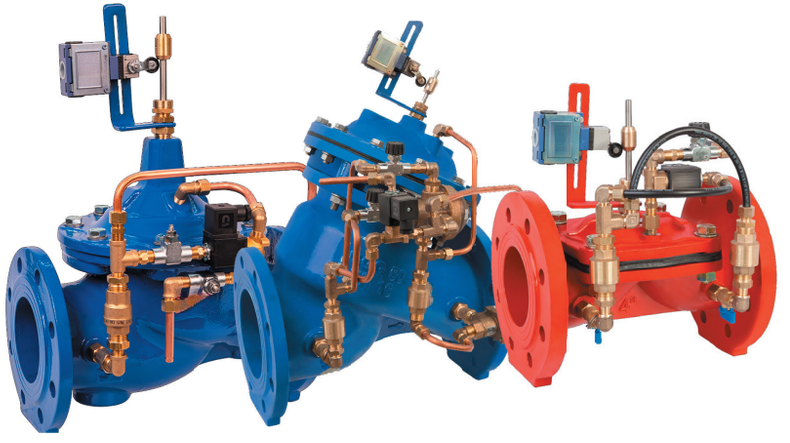

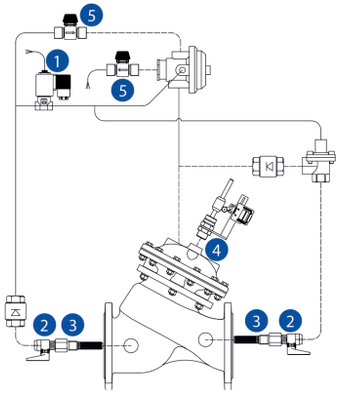

Клапан защищает насос от резких скачков давления, возникающих при запуске и остановке насоса. Электрическое управление открывает и закрывает кран при запуске и остановке насоса соответственно. Клапан работает как плавно закрывающийся обратный клапан, тем самым предотвращая обратный поток воды через насос.

№	Наименование
1	Соленоидный клапан (пилот)
2	Шаровые краны – по запросу
3	Фильтр
4	Блок концевых выключателей
5	Игольчатый клапан

Номенклатура пилотных регуляторов не ограничивается представленными обвязками.

По запросу стандартные обвязки могут комплектоваться дополнительным оборудованием (запорные краны, манометры, электромагнитные клапаны, дополнительные пилоты), либо могут быть изготовлены специальные исполнения под конкретные требования Заказчика (гидравлический обратный клапан, клапан управления насосом, клапан двухступенчатого открытия и др.)

Производитель оставляет за собой право вносить изменения в конструкцию, дизайн и комплектацию изделия без предварительного уведомления

МЕМБРАННЫЕ РЕГУЛИРУЮЩИЕ КЛАПАНЫ С ПИЛОТНЫМ УПРАВЛЕНИЕМ АСТА

СЕРИИ P01

Описание

АСТА серии P01 — мембранные регулирующие клапаны базовой конструкции.

Клапан состоит из прочной армированной мембраны, выполняющей роль запорного органа; корпуса, чей внутренний выступ выполняет роль седла, и пружины, поджимающей мембрану к корпусу.

В корпусе клапана предусмотрены штуцеры для отбора импульсов: на входе клапана, на выходе клапана, а также из управляющей камеры над мембраной.

При подаче импульса входного давления в управляющую камеру клапан закрывается, при соединении управляющей камеры с импульсом выходного давления или атмосферой — открывается.

Клапаны имеют широкий спектр применений в зависимости от типа управляющего пилота.

Особенности конструкции

- Простая и надёжная конструкция
- Отсутствие механических направляющих в конструкции клапана, повышенный ресурс
- Высокая пропускная способность, низкие потери давления на полном открытии
- Высокое регулирующее отношение (широкий диапазон рабочих расходов)
- Класс герметичности VI (без протечек)
- Различные монтажные положения (горизонтальное/вертикальное)
- Эпоксидное покрытие корпуса

Опции по запросу

- Покрытие корпуса полиэстер
- Мембраны высокого давления
- Индикатор положения



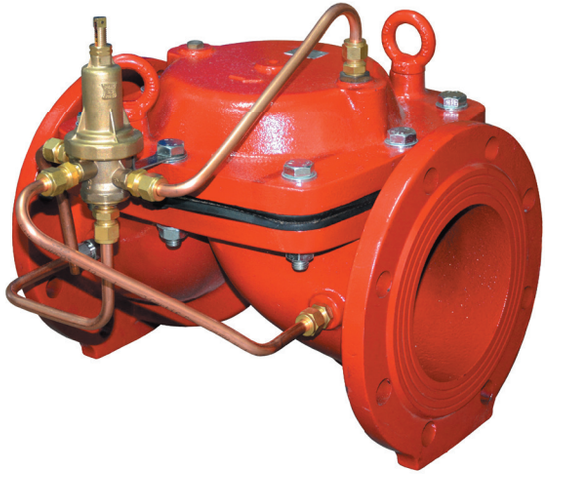

Технические характеристики

Номинальный диаметр, DN	50–300
Условное давление, PN	16 бар (25 бар*)
Температура рабочей среды	От –10 °С до 80 °С
Рабочая среда	Вода и другие жидкие среды, совместимые с материалами конструкции клапана
Пропускная способность клапана Kvs	50–1800 м³/ч
Минимальное падение давления на клапане*	0,5–1,5 бар
Тип присоединения	Фланцевый по ГОСТ 33259-2015, резьбовой BSP / NPT*, грувлок*
Условия эксплуатации	У3.1 по ГОСТ 15150-69

*– по запросу

Общие технические характеристики

DN	50	65	80	100	125	150	200	250	300
Kvs, м³/ч	50	50	130	200	200	450	800	1250	1800
Давление настройки, бар	0,4–14,0						0,5–16,0		

Примечание: диапазон настройки конкретного клапана предоставляется по запросу (в зависимости от типа пилотного клапана)

Диапазон допустимых давлений мембраны, бар

DN	Мембрана низкого давления	Стандартная мембрана
50	1,5 – 10,0	3,7 – 25,0
65	1,5 – 10,0	3,7 – 25,0
80	0,5 – 10,0	1,6 – 25,0
100	0,5 – 10,0	1,6 – 25,0
125	0,5 – 10,0	1,6 – 25,0
150	0,5 – 10,0	1,6 – 25,0
200	1,0 – 10,0	2,0 – 25,0
250	1,0 – 10,0	1,4 – 25,0
300	1,0 – 10,0	2,0 – 25,0

Кавитационный график

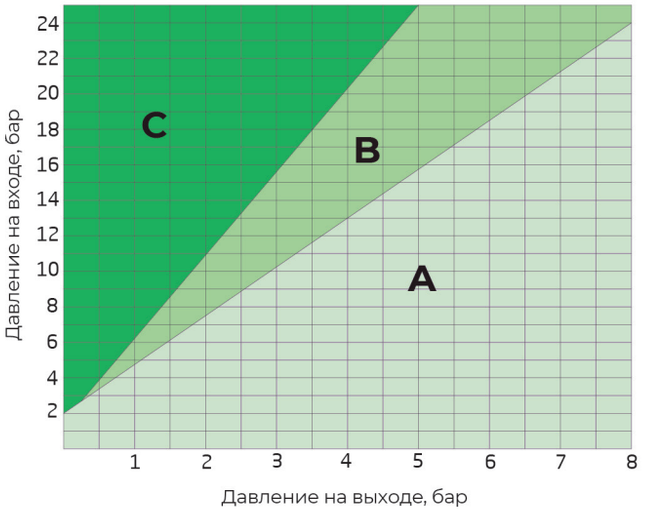

A — рекомендуемые рабочие условия; B — начальная кавитация;
C — развитая кавитация

Производитель оставляет за собой право вносить изменения в конструкцию, дизайн и комплектацию изделия без предварительного уведомления

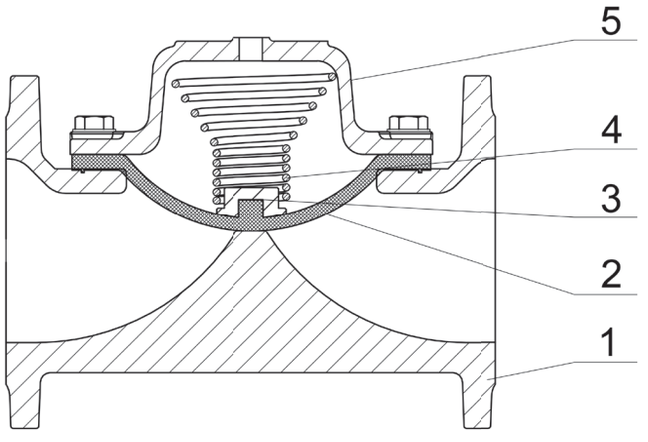

Спецификация материалов

№	Наименование	Материал
1	Корпус	Высокопрочный чугун GGG40
2	Мембрана	Натуральный каучук (армирование нейлоном)
3	Пружинное кольцо	Полиамид
4	Пружина	Нержавеющая сталь AISI 302 (AISI 316*)
5	Крышка	Высокопрочный чугун GGG40

*– по запросу

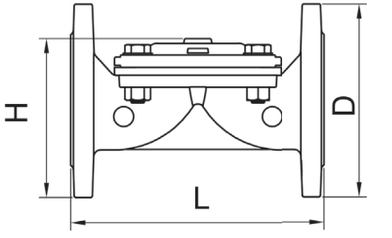

DN 50 - 125

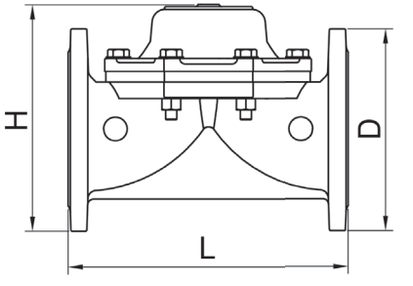

DN 150 - 250

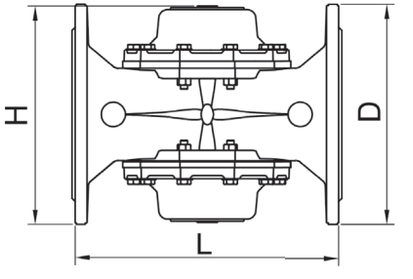

DN 300

Массогабаритные характеристики

DN	D, мм	L, мм	H, мм	Масса, кг
50	166,5	200	154,0	7,0
65	186,5	214	162,0	9,5
80	202,0	291	182,0	16,5
100	234,0	305	194,5	18,5
125	253,5	369	204,0	24,0
150	290,0	403	325,0	47,5
200	342,0	494	400,0	80,5
250	411,0	605	463,0	116,0
300	495,0	605	487,5	156,0

МЕМБРАННО-ПЛУНЖЕРНЫЕ РЕГУЛИРУЮЩИЕ КЛАПАНЫ С ПИЛОТНЫМ УПРАВЛЕНИЕМ АСТА

СЕРИИ P02



Описание

Регулирующие клапаны АСТА серии P02 предназначены для регулирования потока рабочей среды путем изменения проходного сечения клапана.

Усилие, создаваемое рабочей средой, подается в привод через импульсные трубки, действует на мембрану привода и пружину клапана, тем самым приводя шток в движение.

Клапаны имеют широкий спектр применений в зависимости от типа управляющего пилота.

Особенности конструкции

- Высокое регулировочное отношение (широкий диапазон рабочих расходов)
- Различные монтажные положения (горизонтальное/вертикальное)
- Клапан не требует технического обслуживания в течение длительного времени благодаря коррозионностойким компонентам
- Эпоксидное покрытие корпуса
- Мягкое уплотнение плунжера (герметичность в закрытом положении)

Технические характеристики

Номинальный диаметр, DN	50–250
Условное давление, PN	16 бар
Температура рабочей среды	От –10 °С до 80 °С
Рабочая среда	Вода и другие жидкие среды, совместимые с материалами конструкции клапана
Пропускная способность клапана Kvs	38–1126 м³/ч
Тип присоединения	Фланцевый по ГОСТ 33259-2015
Условия эксплуатации	У3.1 по ГОСТ 15150-69

Производитель оставляет за собой право вносить изменения в конструкцию, дизайн и комплектацию изделия без предварительного уведомления

Общие технические характеристики

DN, мм	50	65	80	100	125	150	200	250
Kvs, м³/ч	38	65	98	152	238	343	610	1126
Давление настройки, бар	0,4–14,0						04–15,0	

Примечание: диапазон настройки конкретного клапана предоставляется по запросу
(в зависимости от типа пилотного клапана)

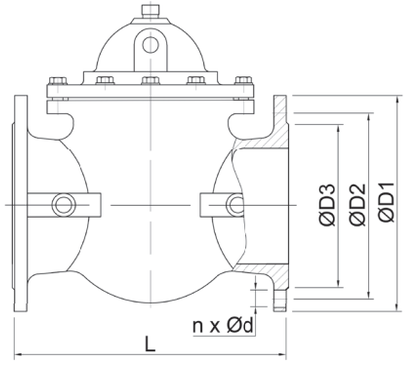

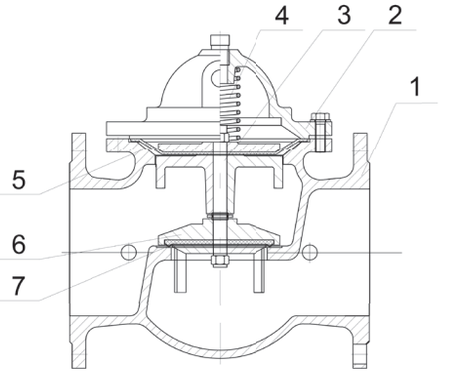

Массогабаритные характеристики

DN	L, мм	øD1, мм	øD2, мм	øD3, мм	n x ød, мм	Масса, кг
50	203	165	125	99	4x19	18,0
65	216	185	145	118	4x19	23,5
80	241	200	160	132	8x19	28,0
100	292	220	180	156	8x19	39,0
125	330	250	210	184	8x19	47,0
150	356	285	240	211	8x23	84,0
200	458	340	295	266	12x23	138,0
250	530	405	355	319	12x28	264,0

Кавитационный график

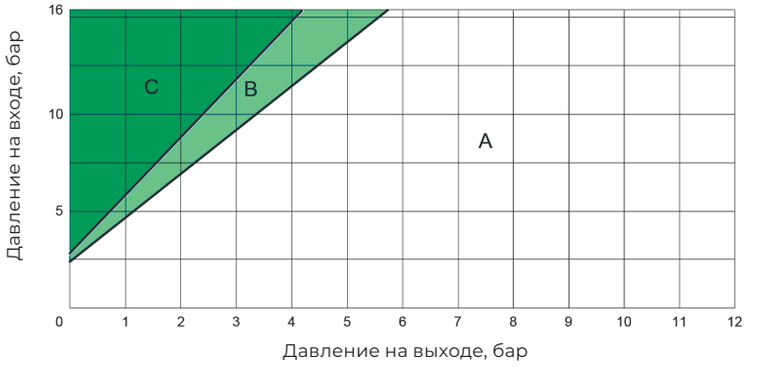

A — Рекомендуемые рабочие условия;
B — Начальная кавитация;
C — Развитая кавитация

Спецификация материалов

№	Наименование	Материал
1	Корпус	Высокопрочный чугун GGG40.3
2	Крышка	Высокопрочный чугун GGG40.3
3	Шток	Сталь 20Х13
4	Пружина	Сталь Х18Н10Т
5	Мембрана	Натуральный каучук
6	Плунжер	Сталь 04Х18Н10
7	Прокладка	NBR

МЕМБРАННО-ПЛУНЖЕРНЫЕ УГЛОВЫЕ РЕГУЛИРУЮЩИЕ КЛАПАНЫ ПИЛОТНОГО ДЕЙСТВИЯ АСТА

СЕРИИ P03

Описание

Регулирующие клапаны АСТА серии P03 предназначены для регулирования потока рабочей среды путем изменения проходного сечения клапана.

Угловой корпус клапана обеспечивает больший расход и имеет меньшую потерю напора при высоких скоростях потока, а также минимально подвержен кавитационным повреждениям.

Клапаны имеют широкий спектр применений в зависимости от типа управляющего пилота.

Особенности конструкции

- Угловой корпус клапана
- Высокое регулирующее отношение (широкий диапазон рабочих расходов)
- Различные монтажные положения (горизонтальное/вертикальное)
- Мягкое уплотнение плунжера (герметичность в закрытом положении)
- Двухкамерный привод, позволяющий использовать импульса в обвязке
- Клапан не требует технического обслуживания в течение длительного времени благодаря коррозионностойким компонентам
- Эпоксидное покрытие корпуса

Опции по запросу

- Антикавитационный плунжер
- Поршневой привод для высоких давлений настройки
- Индикатор положения
- Концевые выключатели





Технические характеристики

Номинальный диаметр, DN	50–400
Условное давление, PN	16/25 бар (40 бар)*
Температура рабочей среды	От –10 °С до 80 °С
Рабочая среда	Вода и другие жидкие среды, совместимые с материалами конструкции клапана
Пропускная способность клапана Kvs	40–3300 м³/ч
Тип присоединения	Фланцевый по ГОСТ 33259-2015
Условия эксплуатации	У3.1 по ГОСТ 15150-69

*– по запросу

Производитель оставляет за собой право вносить изменения в конструкцию, дизайн и комплектацию изделия без предварительного уведомления

Таблица пропускной способности клапана Kvs

DN, мм		50	65	80	100	125	150	200	250	300	350	400
Kvs, м³/ч	Стандартный плунжер	50	65	115	200	310	460	815	1250	1850	1990	3300
	Антикавитационный плунжер*	40	55	100	170	260	390	695	1065	1575	1695	2800

*– по запросу

Кавитационный график

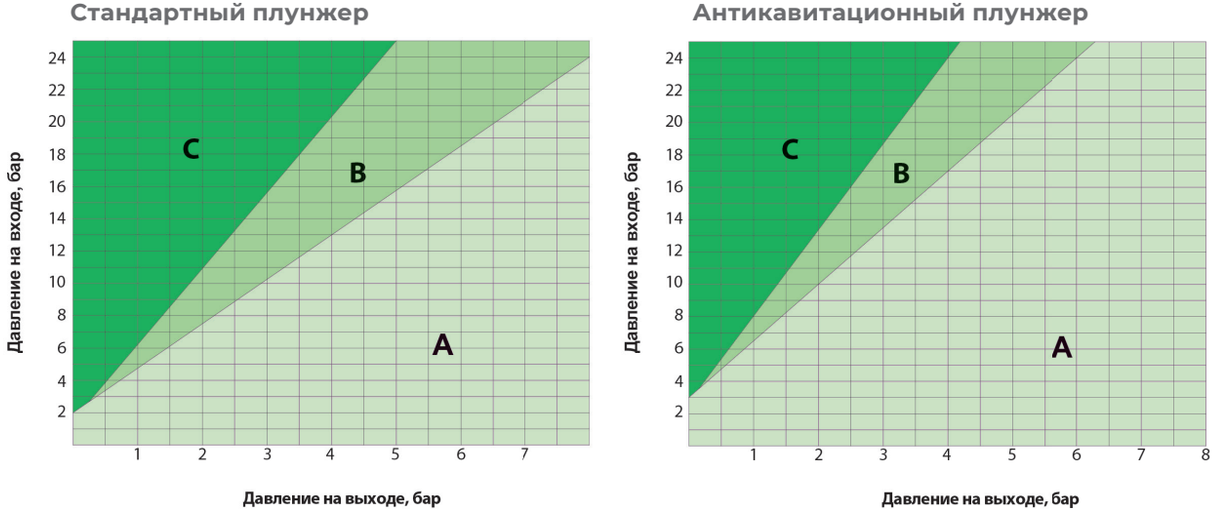

A — рекомендуемые рабочие условия;
B — начальная кавитация;
C — развитая кавитация

Характеристика регулирования

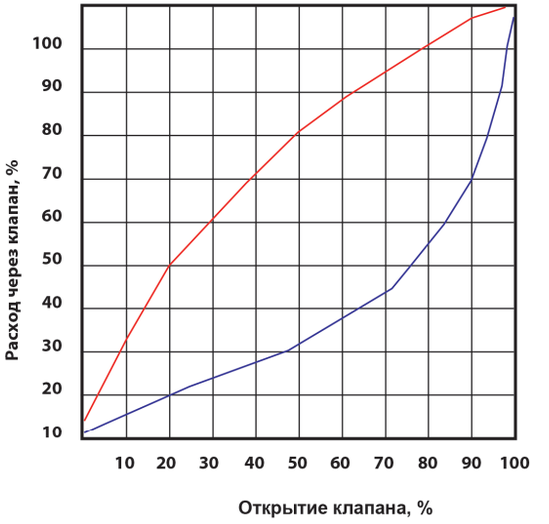

Стандартный плунжер
Антикавитационный плунжер

Спецификация материалов

№	Наименование	Материал
1	Корпус	Высокопрочный чугун GGG50
2	Крышка	Высокопрочный чугун GGG50
3	Шток	Нержавеющая сталь AISI 304
4	Пружина	Нержавеющая сталь AISI 304
5	Мембрана	Неопрен (EPDM / натуральный каучук)*
6	Антикавитационный плунжер (по запросу)	Латунь Ms58
7	Плунжер	Нержавеющая сталь AISI 304 - DN 50-150 Высокопрочный чугун GGG50 - DN 200-400
8	Прокладка	Натуральный каучук
9	Седло	Нержавеющая сталь AISI 304

*– по запросу

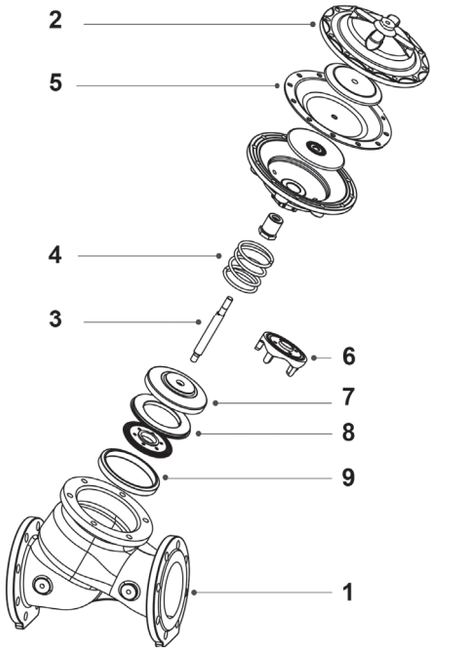

Массогабаритные характеристики

DN	L, мм	H, мм	B, мм	D, мм	W, мм	Масса, кг
50	210	264	83	165	139	13
65	222	284	93	185	139	16
80	270	324	100	200	170	25
100	330	395	110	220	201	37
125	330	406	125	250	201	39
150	427	529	143	285	320	78
200	530	658	170	340	390	140
250	620	771	203	405	490	230
300	725	927	230	460	540	370
350	725	991	260	520	540	385
400	990	1155	290	580	740	830

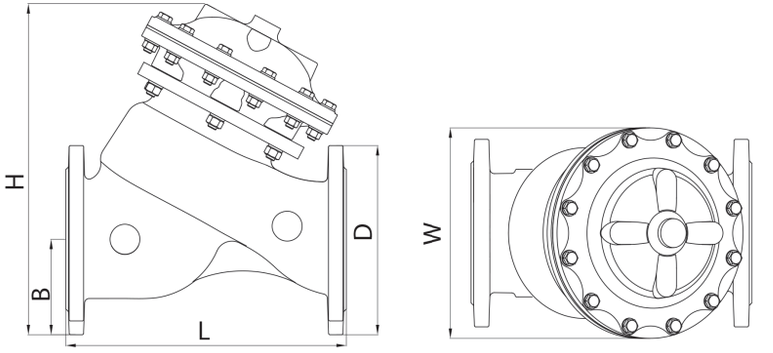

Производитель оставляет за собой право вносить изменения в конструкцию, дизайн и комплектацию изделия без предварительного уведомления

Расшифровка маркировки

Маркировка: АСТА – Р 01 / 02 – 2 3 – Н DN 50 PN 16 T 80 Kvs 40

Марка клапана

Тип

Тип конструкции

Мембранный	01
Мембранно-плунжерный	02
Мембранно-плунжерный угловой	03

Тип обвязки

Регулятор давления «после себя»	02
Регулятор давления «до себя»	03
Запорный клапан с электромагнитным упр.	04
Клапан защиты от гидравлического удара	05
Поплавковый регулятор уровня	06
Гидравлический регулятор уровня	07
Регулятор перепада давления	08
Регулятор расхода	09
Клапан управления насосами	10

Материал корпуса

Высокопрочный чугун	2

Тип присоединения

Резьбовой (тип резьбы, не указывать для исп. G)	1
Фланцевый (исп. уплотнительной поверхности, не указывать для исп. B)	3
Грувлок	6

Материал уплотнения

NBR	Н

Номинальный диаметр, DN ...

Условное давление, PN ...

Максимальная температура рабочей среды, T_{max}, °C ...

Пропускная способность Kvs, м³/ч ...

ПРЕДОХРАНИТЕЛЬНЫЕ КЛАПАНЫ

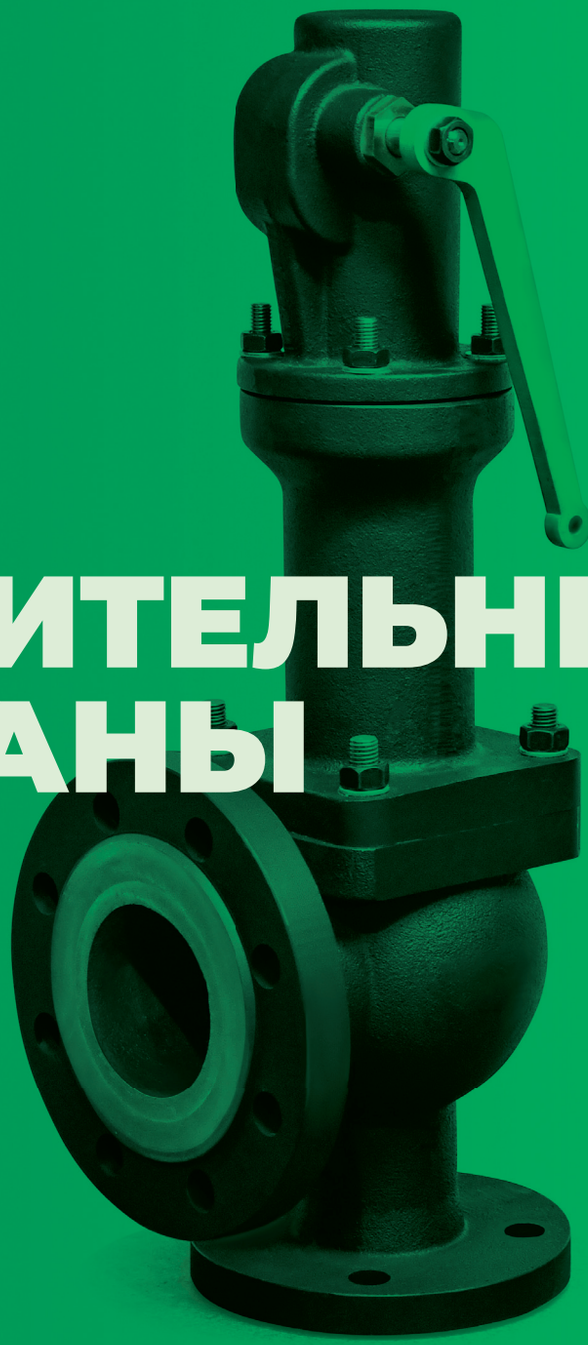

КЛАПАН ПРЕДОХРАНИТЕЛЬНЫЙ СРЕДНЕПОДЪЕМНЫЙ АСТА

СЕРИИ П123

Описание

Предохранительный клапан АСТА серии П123 — среднеподъемный пружинный угловой клапан прямого действия. Предназначен для защиты трубопроводов и оборудования от превышения предельно допустимого давления.
Используется преимущественно на несжимаемых средах (жидких).
Корпус из высокопрочного чугуна обеспечивает возможность установки клапана вне отапливаемых помещений (до -30°С) и стойкость к гидроударам и термоударам.

Особенности конструкции

- Закрытый колпак
- Негазоплотное исполнение
- Сменные седло и плунжер
- Модернизированный узел подрыва
- Мгновенный подрыв рычагом
- Корпус из высокопрочного чугуна
- Абсолютная герметичность класса А
- Уплотнение затвора: «металл-металл», PTFE
- Высокотемпературная кремнийорганическая эмаль



Технические характеристики

Номинальный диаметр DN	15–200
Номинальное давление PN	40 x 16
Минимальная температура рабочей среды	-30˚С
Максимальная температура рабочей среды	+350˚С (уплотнение «металл-металл») +200˚С (мягкое уплотнение)
Рабочая среда	Пар, воздух, вода и др. среды, нейтральные к материалам клапана
Класс герметичности	А по ГОСТ 9544-2015
Давление настройки	0,5–40 бар
Давление полного открытия, Рпо	+15% от Рн
Давление полного закрытия, Рз	-20% от Рн
Тип присоединения	Фланцевый по ГОСТ 33259-2015
Условия эксплуатации	У3.1 по ГОСТ 15150-69

Расчетные параметры

DN	Диаметр седла d_0, мм	Площадь седла A, мм²	Высота подъема плунжера h, мм	Коэффициент истечения α*	
				Газы, пары	Жидкости
15x15	12	113	2,5	0,35	0,25
20x20	12	113	2,5		
25x25	16	201	2,5		
32x32	20	314	2,5		
40x40	25	491	3,0		
50x50	32	804	3,5		
65x65	40	1257	4,0		
80x80	50	1964	5,0		
100x100	63	3117	6,5		
125x125	77	4657	8,0		
150x150	93	6790	10,0		
200x200	110	9498	11,0		

* — при противодавлении 0 бар

Спецификация материалов

№	Наименование	Материал
1	Верхняя крышка	Высокопрочный чугун ВЧ40
2	Крышка	Высокопрочный чугун ВЧ40
3	Корпус	Высокопрочный чугун ВЧ40
4	Седло	Нержавеющая сталь 20Х13
5	Плунжер	Нержавеющая сталь 20Х13
6	Направляющая	Углеродистая сталь 20
7[1]	Шток нижний	Нержавеющая сталь 20Х13
8[1]	Шток верхний	Нержавеющая сталь 20Х13
9[1]	Пружина	Рессорно-пружинная сталь 51ХФА/60С2А[3]
7[2]	Шток	Нержавеющая сталь 20Х13
8[2]	Пружина	Рессорно-пружинная сталь 51ХФА/60С2А[3]
9[2]	Уплотнение затвора	PTFE

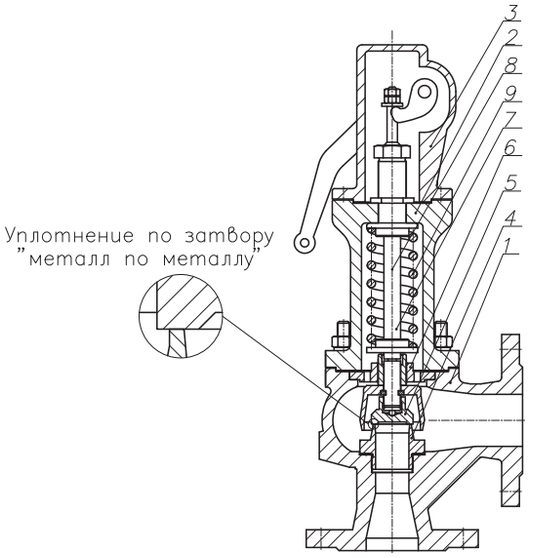

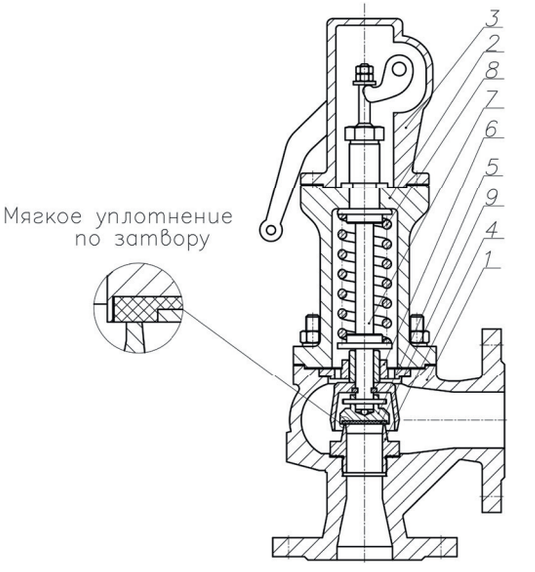

[1] — для уплотнения по затвору «металл по металлу»
[2] — для мягкого уплотнения по затвору
[3] — в зависимости от давления настройки

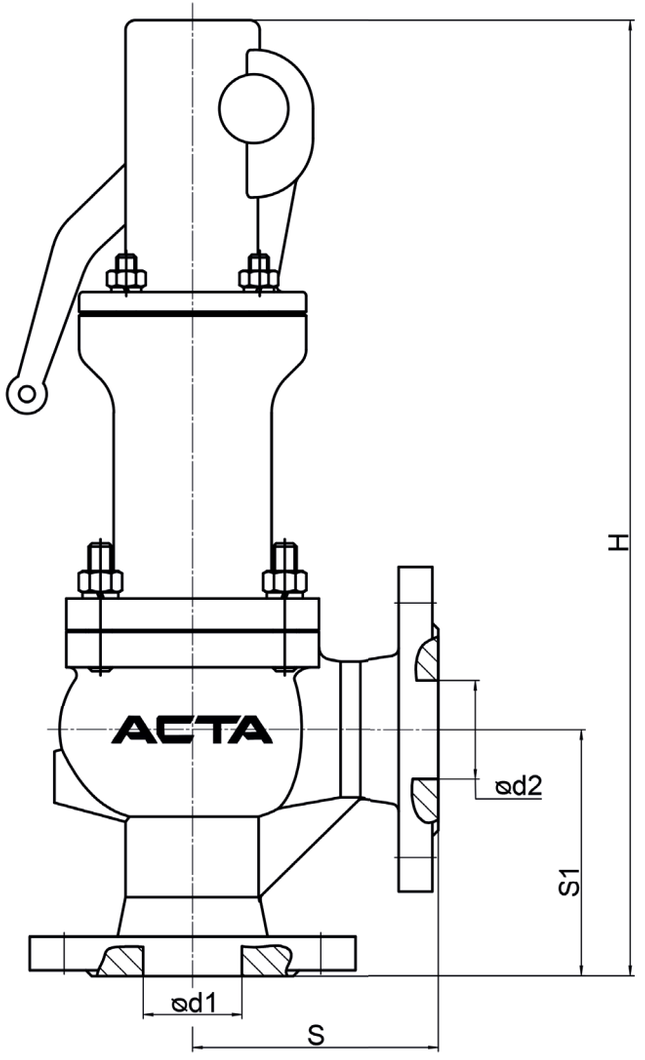

Диапазоны давлений пружин

DN	Диапазоны давлений, бар					
15x15	0,5-5,5	5,5-10,5	10,5-16,0	16,0-24,0	-	-
20x20	0,5-5,5	5,5-10,5	10,5-16,0	16,0-24,0	-	-
25x25	0,5-5,5	5,5-10,5	10,5-16,0	16,0-24,0	-	-
32x32	0,5-2,0	2,0-6,0	6,0-9,0	9,0-13,5	13,5-24,0	-
40x40	0,5-2,0	2,0-6,0	6,0-9,0	9,0-13,5	13,5-24,0	-
50x50	0,5-2,5	2,5-5,5	5,5-8,5	8,5-10,5	10,5-16,0	16,0-24,0
65x65	0,5-2,5	2,5-5,5	5,5-8,5	8,5-10,5	10,5-16,0	16,0-24,0
80x80	0,5-2,5	2,5-5,5	5,5-8,5	8,5-10,5	10,5-16,0	16,0-24,0
100x100	0,5-2,5	2,5-5,5	5,5-8,5	8,5-10,5	10,5-16,0	16,0-24,0
125x125	0,5-2,5	2,5-5,5	5,5-8,5	8,5-10,5	10,5-16,0	16,0-24,0
150x150	*					
200x200						

*— по запросу
В тех случаях, когда требуемое давление начала открытия находится на границе соседних диапазонов, необходимо использовать пружину с более высоким диапазоном давлений

Массогабаритные характеристики

DN	15x15	20x20	25x25	32x32	40x40	50x50	65x65	80x80	100x100	125x125	150x150	200x200
d1, мм	15	20	25	32	40	50	65	80	100	125	150	200
d2, мм	15	20	25	32	40	50	65	80	100	125	150	200
S, мм	90	95	100	105	115	125	145	155	175	200	225	250
S1, мм	90	95	100	105	115	125	145	155	175	200	225	250
H, мм	378	382	390	444	456	486	527	606	657	707	883	959
Масса, кг	8,5	9,1	10,0	14,8	16,4	22,1	27,3	40,6	50,4	65,0	132,7	176,5

НПО АСТА
ГРУППА КОМПАНИЙ АСТИМА

Расчет пропускной способности клапана П123

DN / P	15x15 ,20x20			25x25			32x32			40x40			50x50			65x65		
	I	II	III	I	II	III	I	II	III	I	II	III	I	II	III	I	II	III
0,5	9,6	6,2	778,6	17,1	11,1	1384,1	26,7	17,3	2162,7	41,7	27,1	3379,2	68,3	44,4	5536,5	106,8	69,4	8650,8
1	18,9	12,3	1271,4	33,7	21,9	2260,3	52,6	34,2	3531,7	82,2	53,4	5518,3	134,7	87,6	9041,1	210,5	136,8	14126,8
2	81,3	52,8	1907,1	144,5	93,9	3390,4	225,8	146,8	5297,5	352,8	229,3	8277,4	578,1	375,8	13561,7	903,3	587,1	21190,1
3	115,0	74,7	2378,6	204,4	132,9	4228,6	319,4	207,6	6607,2	499,0	324,3	10323,7	817,6	531,4	16914,4	1277,4	830,3	26428,8
4	148,4	96,5	2771,0	263,9	171,5	4926,2	412,3	268,0	7697,1	644,2	418,7	12026,8	1055,5	686,0	19704,7	1649,2	1072,0	30788,6
5	181,8	118,2	3114,3	323,2	210,1	5536,5	504,9	328,2	8650,8	789,0	512,8	13516,9	1292,7	840,2	22146,1	2019,8	1312,9	34603,4
6	215,1	139,8	3423,4	382,4	248,5	6086,0	597,5	388,4	9509,4	933,5	606,8	14858,4	1529,5	994,2	24344,0	2389,9	1553,4	38037,5
7	248,4	161,4	3706,8	441,5	287,0	6589,8	689,9	448,4	10296,6	1078,0	700,7	16088,4	1766,1	1148,0	26359,2	2759,6	1793,7	41186,2
8	281,6	183,0	3970,0	500,6	325,4	7057,7	782,3	508,5	11027,7	1222,3	794,5	17230,8	2002,6	1301,7	28230,9	3129,1	2033,9	44110,8
9	314,9	204,7	4216,8	559,7	363,8	7496,5	874,6	568,5	11713,3	1366,6	888,3	18302,0	2239,0	1455,3	29986,0	3498,4	2274,0	46853,2
10	348,1	226,3	4449,9	618,8	402,2	7911,0	966,9	628,5	12360,9	1510,8	982,0	19313,9	2475,3	1608,9	31643,9	3867,6	2513,9	49443,7
11	381,3	247,9	4671,5	677,9	440,6	8304,8	1059,2	688,5	12976,3	1655,0	1075,7	20275,4	2711,5	1762,5	33219,2	4236,8	2753,9	51905,0
12	414,5	269,4	4882,9	736,9	479,0	8680,8	1151,5	748,4	13563,7	1799,2	1169,5	21193,3	2947,7	1916,0	34723,1	4605,8	2993,8	54254,9
13	447,7	291,0	5085,6	796,0	517,4	9041,1	1243,7	808,4	14126,8	1943,3	1263,2	22073,1	3183,9	2069,5	36164,5	4974,9	3233,7	56507,0
14	480,9	312,6	5280,6	855,0	555,8	9387,7	1336,0	868,4	14668,2	2087,5	1356,8	22919,1	3420,1	2223,1	37550,6	5343,9	3473,5	58672,8
15	514,2	334,2	5468,5	914,1	594,1	9721,8	1428,2	928,3	15190,4	2231,6	1450,5	23735,0	3656,2	2376,5	38887,4	5712,8	3713,3	60761,5
16	547,4	355,8	5650,3	973,1	632,5	10044,9	1520,4	988,3	15695,2	2375,7	1544,2	24523,7	3892,3	2530,0	40179,7	6081,8	3953,2	62780,7
17	580,6	377,4	5826,3	1032,1	670,9	10357,9	1612,7	1048,2	16184,2	2519,8	1637,9	25287,9	4128,5	2683,5	41431,7	6450,7	4193,0	64737,0
18	613,8	398,9	5997,2	1091,1	709,2	10661,7	1704,9	1108,2	16659,0	2663,9	1731,5	26029,6	4364,5	2837,0	42646,9	6819,6	4432,7	66635,8
19	647,0	420,5	6163,4	1150,2	747,6	10957,1	1797,1	1168,1	17120,5	2808,0	1825,2	26750,8	4600,6	2990,4	43828,5	7188,5	4672,5	68482,0
20	680,2	442,1	6325,2	1209,2	786,0	11244,8	1889,3	1228,1	17569,9	2952,1	1918,9	27453,0	4836,7	3143,9	44979,0	7557,4	4912,3	70279,8
21	713,4	463,7	6482,9	1268,2	824,3	11525,2	1981,6	1288,0	18008,2	3096,2	2012,5	28137,7	5072,8	3297,3	46100,9	7926,2	5152,1	72032,6
22	746,6	485,3	6636,9	1327,2	862,7	11799,0	2073,8	1348,0	18436,0	3240,3	2106,2	28806,2	5308,9	3450,8	47196,1	8295,1	5391,8	73743,9
23	779,8	506,8	6787,5	1386,2	901,1	12066,6	2166,0	1407,9	18854,1	3384,4	2199,8	29459,5	5544,9	3604,2	48266,4	8664,0	5631,6	75416,3

Производитель оставляет за собой право вносить изменения в конструкцию,
дизайн и комплектацию изделия без предварительного уведомления

Расчет пропускной способности клапана П123

DN / P	15x15 ,20x20			25x25			32x32			40x40			50x50			65x65		
	I	II	III	I	II	III	I	II	III	I	II	III	I	II	III	I	II	III
24	813,0	528,4	6934,7	1445,2	939,4	12328,4	2258,2	1467,8	19263,1	3528,4	2293,5	30098,6	5781,0	3757,6	49313,5	9032,8	5871,3	77052,4
25	846,1	550,0	7078,9	1504,3	977,8	12584,7	2350,4	1527,8	19663,6	3672,5	2387,1	30724,4	6017,0	3911,1	50338,9	9401,6	6111,1	78654,5
26	879,3	571,6	7220,2	1563,3	1016,1	12835,9	2442,6	1587,7	20056,1	3816,6	2480,8	31337,7	6253,1	4064,5	51343,7	9770,5	6350,8	80224,6
27	912,5	593,1	7358,8	1622,3	1054,5	13082,3	2534,8	1647,6	20441,1	3960,7	2574,4	31939,3	6489,1	4217,9	52329,3	10139,3	6590,5	81764,5
28	945,7	614,7	7494,8	1681,3	1092,8	13324,2	2627,0	1707,6	20819,0	4104,7	2668,1	32529,7	6725,2	4371,4	53296,7	10508,1	6830,3	83276,0
29	978,9	636,3	7628,5	1740,3	1131,2	13561,7	2719,2	1767,5	21190,1	4248,8	2761,7	33109,6	6961,2	4524,8	54246,8	10876,9	7070,0	84760,6
30	1012,1	657,9	7759,8	1799,3	1169,6	13795,1	2811,4	1827,4	21554,9	4392,9	2855,4	33679,5	7197,3	4678,2	55180,5	11245,7	7309,7	86219,6
31	1045,3	679,5	7888,9	1858,3	1207,9	14024,7	2903,6	1887,4	21913,6	4536,9	2949,0	34239,9	7433,3	4831,7	56098,7	11614,5	7549,5	87654,3
32	1078,5	701,0	8015,9	1917,3	1246,3	14250,5	2995,8	1947,3	22266,5	4681,0	3042,6	34791,3	7669,3	4985,1	57002,1	11983,4	7789,2	89065,8
33	1111,7	722,6	8141,0	1976,3	1284,6	14472,9	3088,0	2007,2	22613,9	4825,1	3136,3	35334,1	7905,4	5138,5	57891,5	12352,2	8028,9	90455,4
34	1144,9	744,2	8264,2	2035,4	1323,0	14691,8	3180,2	2067,2	22956,0	4969,1	3229,9	35868,7	8141,4	5291,9	58767,3	12721,0	8268,6	91824,0
35	1178,1	765,8	8385,5	2094,4	1361,3	14907,6	3272,4	2127,1	23293,1	5113,2	3323,6	36395,5	8377,4	5445,3	59630,3	13089,8	8508,3	93172,4
36	1211,3	787,3	8505,1	2153,4	1399,7	15120,3	3364,6	2187,0	23625,4	5257,2	3417,2	36914,7	8613,5	5598,8	60481,0	13458,6	8748,1	94501,6
37	1244,5	808,9	8623,1	2212,4	1438,0	15330,0	3456,8	2246,9	23953,1	5401,3	3510,9	37426,7	8849,5	5752,2	61319,9	13827,4	8987,8	95812,4
38	1277,7	830,5	8739,5	2271,4	1476,4	15536,9	3549,0	2306,9	24276,4	5545,4	3604,5	37931,8	9085,5	5905,6	62147,5	14196,1	9227,5	97105,4
39	1310,8	852,0	8854,3	2330,4	1514,8	15741,0	3641,2	2366,8	24595,4	5689,4	3698,1	38430,3	9321,6	6059,0	62964,2	14564,9	9467,2	98381,5
40	1344,0	873,6	8967,7	2389,4	1553,1	15942,6	3733,4	2426,7	24910,3	5833,5	3791,8	38922,4	9557,6	6212,4	63770,4	14933,7	9706,9	99641,3

Примечание:
I — воздух, м3/ч; I
I — пар, кг/ч;
III — жидкость, л/ч.

НПО АСТА
ГРУППА КОМПАНИЙ АСТИМА

Расчет пропускной способности клапана П123

DN / P	80x80			100x100			125x125			150x150			200x200		
	I	II	III	I	II	III	I	II	III	I	II	III	I	II	III
0,5	166,8	108,4	13516,9	264,8	172,1	21459,5	395,6	257,1	32056,8	577,1	375,1	46763,2	807,3	524,8	65422,0
1	328,9	213,8	22073,1	522,1	339,4	35043,2	779,9	507,0	52348,5	1137,7	739,5	76364,0	1591,7	1034,6	106833,6
2	1411,4	917,4	33109,6	2240,7	1456,5	52564,8	3347,2	2175,7	78522,7	4882,8	3173,8	114546,0	6831,0	4440,2	160250,5
3	1996,0	1297,4	41294,9	3168,8	2059,7	65559,8	4733,7	3076,9	97935,0	6905,3	4488,4	142863,9	9660,6	6279,4	199867,4
4	2576,8	1674,9	48107,1	4090,9	2659,1	76374,9	6111,1	3972,2	114090,9	8914,7	5794,6	166431,4	12471,7	8106,6	232838,5
5	3155,9	2051,4	54067,7	5010,4	3256,7	85838,0	7484,6	4865,0	128227,1	10918,2	7096,9	187052,8	15274,7	9928,5	261687,9
6	3734,1	2427,2	59433,5	5928,3	3853,4	94356,7	8855,9	5756,3	140952,6	12918,6	8397,1	205616,3	18073,3	11747,6	287658,4
7	4311,8	2802,7	64353,5	6845,4	4449,5	102167,6	10225,9	6646,8	152620,7	14917,2	9696,2	222637,3	20869,2	13565,0	311470,9
8	4889,1	3177,9	68923,1	7762,0	5045,3	109422,4	11595,1	7536,8	163458,1	16914,5	10994,4	238446,4	23663,4	15381,2	333587,9
9	5466,2	3553,0	73208,1	8678,2	5640,8	116225,1	12963,7	8426,4	173620,3	18911,0	12292,1	253270,7	26456,5	17196,8	354327,1
10	6043,1	3928,0	77255,7	9594,1	6236,2	122651,2	14331,9	9315,7	183219,7	20906,9	13589,5	267273,9	29248,8	19011,7	373917,7
11	6619,9	4303,0	81101,6	10509,8	6831,4	128756,9	15699,8	10204,9	192340,6	22902,3	14886,5	280579,2	32040,5	20826,3	392531,8
12	7196,6	4677,8	84773,2	11425,4	7426,5	134586,0	17067,5	11093,9	201048,2	24897,4	16183,3	293281,4	34831,7	22640,6	410302,4
13	7773,2	5052,6	88292,3	12340,8	8021,5	140172,8	18435,0	11982,8	209393,9	26892,3	17480,0	305455,9	37622,5	24454,6	427334,5
14	8349,8	5427,4	91676,3	13256,1	8616,5	145545,3	19802,4	12871,6	217419,6	28887,0	18776,5	317163,4	40413,0	26268,5	443713,4
15	8926,3	5802,1	94939,8	14171,4	9211,4	150726,5	21169,6	13760,3	225159,3	30881,5	20073,0	328453,9	43203,3	28082,2	459508,8
16	9502,8	6176,8	98094,8	15086,6	9806,3	155735,4	22536,8	14648,9	232641,7	32875,8	21369,3	339368,9	45993,5	29895,8	474779,1
17	10079,2	6551,5	101151,5	16001,8	10401,2	160588,1	23903,9	15537,5	239890,9	34870,1	22665,6	349943,7	48783,4	31709,2	489573,2
18	10655,6	6926,2	104118,4	16916,9	10996,0	165298,4	25270,9	16426,1	246927,3	36864,2	23961,8	360208,2	51573,3	33522,6	503933,3
19	11232,0	7300,8	107003,2	17832,0	11590,8	169878,2	26637,9	17314,6	253768,7	38858,3	25257,9	370188,1	54363,0	35336,0	517895,3
20	11808,4	7675,5	109812,1	18747,0	12185,6	174337,7	28004,8	18203,1	260430,4	40852,3	26554,0	379906,0	57152,7	37149,2	531490,6
21	12384,8	8050,1	112551,0	19662,0	12780,3	178686,0	29371,7	19091,6	266925,9	42846,3	27850,1	389381,4	59942,2	38962,4	544746,8
22	12961,1	8424,7	115224,8	20577,0	13375,1	182930,9	30738,5	19980,0	273267,1	44840,2	29146,1	398631,7	62731,7	40775,6	557688,0
23	13537,4	8799,3	117837,9	21492,0	13969,8	187079,5	32105,4	20868,5	279464,4	46834,1	30442,1	407672,1	65521,1	42588,7	570335,6

Производитель оставляет за собой право вносить изменения в конструкцию,
дизайн и комплектацию изделия без предварительного уведомления

Расчет пропускной способности клапана П123

DN / P	80x80			100x100			125x125			150x150			200x200		
	I	II	III	I	II	III	I	II	III	I	II	III	I	II	III
24	14113,7	9173,9	120394,4	22407,0	14564,5	191138,1	33472,1	21756,9	285527,3	48827,9	31738,1	416516,3	68310,5	44401,8	582708,7
25	14690,0	9548,5	122897,6	23321,9	15159,2	195112,3	34838,9	22645,3	291464,0	50821,7	33034,1	425176,6	71099,8	46214,9	594824,5
26	15266,3	9923,1	125350,9	24236,8	15753,9	199007,1	36205,7	23533,7	297282,2	52815,4	34330,0	433664,0	73889,1	48027,9	606698,4
27	15842,6	10297,7	127757,1	25151,8	16348,6	202827,2	37572,4	24422,1	302988,7	54809,2	35626,0	441988,5	76678,3	49840,9	618344,4
28	16418,9	10672,3	130118,8	26066,7	16943,3	206576,6	38939,1	25310,4	308589,8	56802,9	36921,9	450159,0	79467,5	51653,9	629775,0
29	16995,2	11046,9	132438,4	26981,6	17538,0	210259,2	40305,8	26198,8	314090,9	58796,6	38217,8	458183,9	82256,7	53466,9	641001,8
30	17571,5	11421,5	134718,1	27896,5	18132,7	213878,4	41672,5	27087,1	319497,3	60790,2	39513,7	466070,6	85045,9	55279,8	652035,4
31	18147,7	11796,0	136959,8	28811,3	18727,4	217437,3	43039,2	27975,4	324813,8	62783,9	40809,5	473826,0	87835,0	57092,8	662885,3
32	18724,0	12170,6	139165,4	29726,2	19322,0	220939,0	44405,8	28863,8	330044,6	64777,5	42105,4	481456,6	90624,1	58905,7	673560,5
33	19300,2	12545,2	141336,6	30641,1	19916,7	224386,0	45772,5	29752,1	335193,8	66771,1	43401,2	488968,0	93413,2	60718,6	684069,1
34	19876,5	12919,7	143474,9	31555,9	20511,4	227780,8	47139,1	30640,4	340265,1	68764,7	44697,1	496365,9	96202,3	62531,5	694418,6
35	20452,7	13294,3	145581,9	32470,8	21106,0	231125,8	48505,7	31528,7	345262,0	70758,3	45992,9	503655,0	98991,3	64344,4	704616,2
36	21029,0	13668,8	147658,7	33385,6	21700,7	234423,0	49872,4	32417,0	350187,5	72751,9	47288,7	510840,2	101780,3	66157,2	714668,3
37	21605,2	14043,4	149706,8	34300,5	22295,3	237674,5	51239,0	33305,3	355044,7	74745,5	48584,6	517925,7	104569,4	67970,1	724581,0
38	22181,5	14418,0	151727,2	35215,3	22890,0	240882,2	52605,6	34193,6	359836,3	76739,1	49880,4	524915,6	107358,4	69782,9	734359,8
39	22757,7	14792,5	153721,1	36130,2	23484,6	244047,6	53972,2	35081,9	364565,0	78732,6	51176,2	531813,6	110147,4	71595,8	744010,2
40	23334,0	15167,1	155689,5	37045,0	24079,2	247172,6	55338,8	35970,2	369233,1	80726,2	52472,0	538623,2	112936,3	73408,6	753537,0

Примечание:
I — воздух, м3/ч; I
I — пар, кг/ч;
III — жидкость, л/ч.

КЛАПАН ПРЕДОХРАНИТЕЛЬНЫЙ ПОЛНОПОДЪЁМНЫЙ АСТА

СЕРИИ П223

Описание

Предохранительный клапан АСТА серии П223 – сбросной полноподъёмный пружинный угловой клапан.

Используется преимущественно на сжимаемых средах (пары, газы), а также перегретых жидкостях. Выходной патрубок на два типоразмера больше входного, что позволяет получить высокую пропускную способность с учётом расширения сжимаемых сред и вскипания жидкостей при резком снижении давления.

Клапан начинает незначительно открываться при давлении срабатывания, при дальнейшем росте давления клапан резко подрывается на полный ход, что позволяет обеспечить быстрый сброс максимально возможного расхода среды.

Особенности конструкции

- Сбросной принцип действия
- Закрытый колпак
- Негазоплотное исполнение
- Высокая пропускная способность
- Расширенный DN выходного патрубка
- Принудительный подрыв рычагом
- Ремонтопригодная конструкция
- Мягкое уплотнение седла или «металл-металл»



Технические характеристики

Номинальный диаметр DN	20-200
Номинальное давление PN	40 x 16
Минимальная температура рабочей среды	-30°C
Максимальная температура рабочей среды	+350 °C (уплотнение седла «металл - металл») +200 °C (уплотнение PTFE)
Рабочая среда	Пар, воздух, вода и др. среды, нейтральные к материалам клапана
Давление настройки, Рн	0,5-40 бар
Давление полного открытия, Рпо	+15% от Рн
Давление полного закрытия, Рз	– 20% от Рн
Тип присоединения	Фланцевый по ГОСТ 33259-2015
Условия эксплуатации	У3.1 по ГОСТ 15150-69

Производитель оставляет за собой право вносить изменения в конструкцию,
дизайн и комплектацию изделия без предварительного уведомления

НПО АСТА
ГРУППА КОМПАНИЙ АСТИМА

Расчетные параметры

DN	Диаметр седла d0, мм	Площадь седла A, мм²	Высота подъема плунжера h, мм	Коэффициент истечения α	
				Газы, пары	Жидкости
20x32	16	201	6,4	0,74	0,5
25x40	20	314	8		
32x50	25	491	10		
40x65	32	804	13		
50x80	40	1257	16		
65x100	50	1964	20		
80x125	63	3117	25		
100x150	77	4657	31		
125x200	93	6790	38		
150x250	110	9498	44		
200x300	155	18860	62		

Спецификация материалов

№	Наименование	Материал
1	Верхняя крышка	Высокопрочный чугун ВЧ40
2	Крышка	Высокопрочный чугун ВЧ40
3	Корпус	Высокопрочный чугун ВЧ40
4	Седло	Нержавеющая сталь 20Х13
5	Плунжер	Нержавеющая сталь 20Х13
6	Направляющая	Углеродистая сталь 20
7[1]	Шток нижний	Нержавеющая сталь 20Х13
8[1]	Шток верхний	Нержавеющая сталь 20Х13
9[1]	Пружина	Рессорно-пружинная сталь 51ХФА/60С2А[3]
7[2]	Шток	Нержавеющая сталь 20Х13
8[2]	Пружина	Рессорно-пружинная сталь 51ХФА/60С2А[3]
9[2]	Уплотнение затвора	PTFE

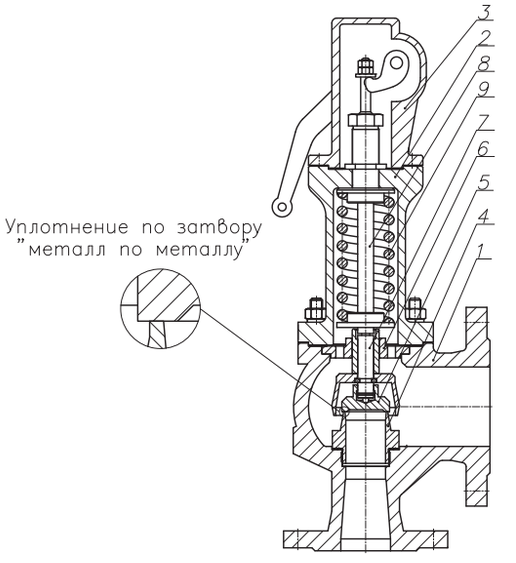

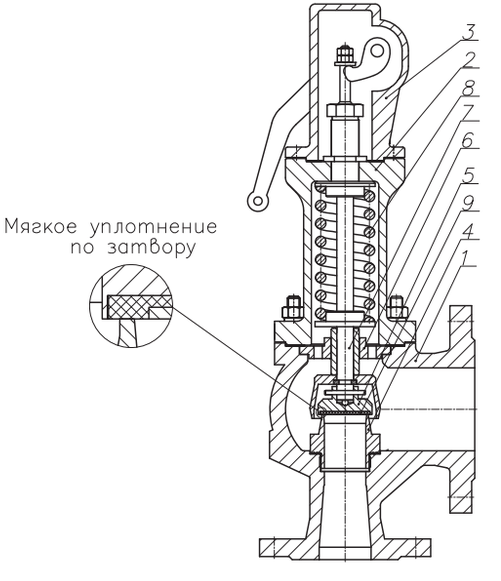

[1] — для уплотнения по затвору «металл по металлу»
[2] — для мягкого уплотнения по затвору
[3] — в зависимости от давления настройки

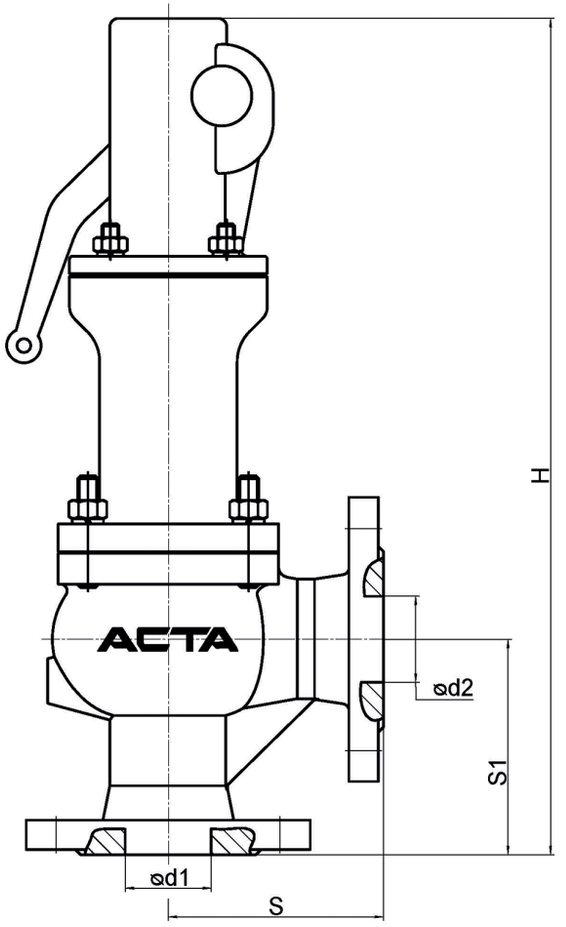

Диапазоны давлений настройки Рн, бар

DN	Диапазоны давлений, бар					
20x32	0,5-5,5	5,5-10,5	10,5-16,0	16,0-24,0	-	-
25x40	0,5-2,0	2,0-6,0	6,0-9,0	9,0-13,5	13,5-24,0	-
32x50	0,5-2,0	2,0-6,0	6,0-9,0	9,0-13,5	13,5-24,0	-
40x65	0,5-2,5	2,5-5,5	5,5-8,5	8,5-10,5	10,5-16,0	16,0-24,0
50x80	0,5-2,5	2,5-5,5	5,5-8,5	8,5-10,5	10,5-16,0	16,0-24,0
65x100	0,5-2,5	2,5-5,5	5,5-8,5	8,5-10,5	10,5-16,0	16,0-24,0
80x125	0,5-2,5	2,5-5,5	5,5-8,5	8,5-10,5	10,5-16,0	16,0-24,0
100x150	0,5-2,5	2,5-5,5	5,5-8,5	8,5-10,5	10,5-16,0	16,0-24,0
125x200	*					
150x250						
200x300						

*— по запросу

В тех случаях, когда требуемое давление начала открытия находится на границе соседних диапазонов, необходимо использовать пружину с более высоким диапазоном давлений

Массогабаритные характеристики

DN	d1, мм	d2, мм	S, мм	S1, мм	H, мм	Масса, кг
20x32	20	32	85	95	387	10,3
25x40	25	49	95	105	451	15,0
32x50	32	50	100	110	460	16,8
40x65	40	65	115	130	498	23,1
50x80	50	80	125	145	536	26,5
65x100	65	100	140	150	619	41,5
80x125	80	125	155	170	675	49,8
100x150	100	150	175	180	710	65,4
125x200	125	200	215	220	912	138,8
150x250	150	250	225	245	974	178,3
200x300	200	300	290	290	1094	281,3

Производитель оставляет за собой право вносить изменения в конструкцию, дизайн и комплектацию изделия без предварительного уведомления

Расчет пропускной способности клапана П223

DN / P	20x32			25x40			32x50			40x65			50x80			65x100		
	I	II	III	I	II	III	I	II	III	I	II	III	I	II	III	I	II	III
0,5	36,1	23,5	2768,3	56,4	36,7	4325,4	88,2	57,3	6758,5	144,5	93,9	11073,1	225,7	146,7	17301,7	352,7	229,2	27033,9
1	71,2	46,3	4520,6	111,3	72,3	7063,4	173,8	113,0	11036,5	284,8	185,1	18082,3	445,0	289,3	28253,5	695,3	452,0	44146,1
2	305,6	198,6	6780,8	477,4	310,3	10595,1	746,0	484,9	16554,8	1222,3	794,5	27123,4	1909,8	1241,4	42380,3	2984,0	1939,6	66219,2
3	432,1	280,9	8457,2	675,2	438,9	13214,4	1055,0	685,8	20647,5	1728,5	1123,6	33828,8	2700,9	1755,6	52857,5	4220,1	2743,1	82589,8
4	557,9	362,6	9852,3	871,7	566,6	15394,3	1362,0	885,3	24053,6	2231,5	1450,5	39409,4	3486,8	2266,4	61577,1	5448,1	3541,3	96214,3
5	683,3	444,1	11073,1	1067,6	693,9	17301,7	1668,1	1084,3	27033,9	2733,1	1776,5	44292,3	4270,4	2775,8	69206,7	6672,5	4337,1	108135,5
6	808,5	525,5	12172,0	1263,2	821,1	19018,7	1973,8	1282,9	29716,8	3233,8	2102,0	48688,0	5052,8	3284,3	76074,9	7895,0	5131,8	118867,1
7	933,5	606,8	13179,6	1458,6	948,1	20593,1	2279,1	1481,4	32176,7	3734,1	2427,2	52718,4	5834,5	3792,4	82372,5	9116,4	5925,7	128707,0
8	1058,5	688,0	14115,5	1653,9	1075,1	22055,4	2584,3	1679,8	34461,6	4234,1	2752,1	56461,8	6615,7	4300,2	88221,6	10337,0	6719,1	137846,3
9	1183,5	769,2	14993,0	1849,1	1201,9	23426,6	2889,3	1878,0	36604,0	4733,8	3077,0	59972,1	7396,6	4807,8	93706,3	11557,2	7512,2	146416,2
10	1308,4	850,4	15822,0	2044,3	1328,8	24721,8	3194,2	2076,3	38627,9	5233,4	3401,7	63287,9	8177,2	5315,2	98887,3	12776,9	8305,0	154511,5
11	1433,2	931,6	16609,6	2239,4	1455,6	25952,5	3499,1	2274,4	40550,8	5732,9	3726,4	66438,4	8957,7	5822,5	103810,1	13996,4	9097,7	162203,2
12	1558,1	1012,8	17361,6	2434,5	1582,4	27127,4	3803,9	2472,6	42386,6	6232,4	4051,0	69446,2	9738,1	6329,7	108509,7	15215,7	9890,2	169546,4
13	1682,9	1093,9	18082,3	2629,6	1709,2	28253,5	4108,7	2670,7	44146,1	6731,7	4375,6	72329,0	10518,3	6836,9	113014,1	16434,9	10682,7	176584,5
14	1807,8	1175,0	18775,3	2824,6	1836,0	29336,4	4413,5	2868,8	45838,2	7231,0	4700,2	75101,2	11298,5	7344,0	117345,7	17653,9	11475,0	183352,7
15	1932,6	1256,2	19443,7	3019,6	1962,8	30380,8	4718,2	3066,8	47469,9	7730,3	5024,7	77774,7	12078,6	7851,1	121523,0	18872,8	12267,3	189879,7
16	2057,4	1337,3	20089,8	3214,7	2089,5	31390,4	5022,9	3264,9	49047,4	8229,5	5349,2	80359,3	12858,6	8358,1	125561,4	20091,6	13059,5	196189,7
17	2182,2	1418,4	20715,8	3409,7	2216,3	32368,5	5327,6	3462,9	50575,7	8728,7	5673,7	82863,3	13638,6	8865,1	129473,9	21310,4	13851,7	202303,0
18	2307,0	1499,5	21323,5	3604,7	2343,0	33317,9	5632,3	3661,0	52059,2	9227,9	5998,1	85293,8	14418,6	9372,1	133271,6	22529,1	14643,9	208236,9
19	2431,8	1580,6	21914,2	3799,6	2469,8	34241,0	5936,9	3859,0	53501,6	9727,1	6322,6	87657,0	15198,5	9879,1	136964,0	23747,7	15436,0	214006,3
20	2556,6	1661,8	22489,5	3994,6	2596,5	35139,9	6241,6	4057,0	54906,1	10226,2	6647,0	89958,1	15978,5	10386,0	140559,5	24966,3	16228,1	219624,2
21	2681,3	1742,9	23050,4	4189,6	2723,2	36016,3	6546,2	4255,0	56275,5	10725,3	6971,5	92201,8	16758,3	10892,9	144065,3	26184,9	17020,2	225102,0
22	2806,1	1824,0	23598,0	4384,6	2850,0	36871,9	6850,9	4453,1	57612,4	11224,5	7295,9	94392,1	17538,2	11399,8	147487,7	27403,5	17812,2	230449,6
23	2930,9	1905,1	24133,2	4579,5	2976,7	37708,1	7155,5	4651,1	58919,0	11723,6	7620,3	96532,8	18318,1	11906,7	150832,5	28622,0	18604,3	235675,8

Расчет пропускной способности клапана П223

DN / P	20x32			25x40			32x50			40x65			50x80			65x100		
	I	II	III	I	II	III	I	II	III	I	II	III	I	II	III	I	II	III
24	3055,7	1986,2	24656,8	4774,5	3103,4	38526,2	7460,1	4849,1	60197,2	12222,7	7944,7	98627,1	19097,9	12413,6	154104,8	29840,5	19396,3	240788,7
25	3180,4	2067,3	25169,4	4969,4	3230,1	39327,2	7764,7	5047,1	61448,8	12721,7	8269,1	100677,7	19877,7	12920,5	157309,0	31059,0	20188,3	245795,3
26	3305,2	2148,4	25671,9	5164,4	3356,9	40112,3	8069,4	5245,1	62675,5	13220,8	8593,5	102687,5	20657,5	13427,4	160449,2	32277,4	20980,3	250701,8
27	3430,0	2229,5	26164,7	5359,3	3483,6	40882,3	8374,0	5443,1	63878,6	13719,9	8917,9	104658,6	21437,3	13934,3	163529,1	33495,8	21772,3	255514,2
28	3554,7	2310,6	26648,3	5554,3	3610,3	41638,0	8678,6	5641,1	65059,4	14219,0	9242,3	106593,3	22217,1	14441,1	166552,1	34714,3	22564,3	260237,6
29	3679,5	2391,7	27123,4	5749,2	3737,0	42380,3	8983,2	5839,1	66219,2	14718,0	9566,7	108493,5	22996,9	14948,0	169521,1	35932,7	23356,2	264876,8
30	3804,3	2472,8	27590,3	5944,2	3863,7	43109,8	9287,8	6037,1	67359,0	15217,1	9891,1	110361,0	23776,7	15454,9	172439,1	37151,1	24148,2	269436,1
31	3929,0	2553,9	28049,4	6139,1	3990,4	43827,1	9592,4	6235,0	68479,9	15716,1	10215,5	112197,4	24556,5	15961,7	175308,5	38369,5	24940,2	273919,5
32	4053,8	2635,0	28501,1	6334,1	4117,1	44532,9	9897,0	6433,0	69582,7	16215,2	10539,9	114004,3	25336,2	16468,6	178131,7	39587,9	25732,1	278330,8
33	4178,6	2716,1	28945,7	6529,0	4243,8	45227,7	10201,6	6631,0	70668,3	16714,2	10864,3	115782,9	26116,0	16975,4	180910,8	40806,2	26524,1	282673,2
34	4303,3	2797,2	29383,7	6723,9	4370,6	45912,0	10506,1	6829,0	71737,5	17213,3	11188,6	117534,7	26895,7	17482,2	183647,9	42024,6	27316,0	286949,9
35	4428,1	2878,3	29815,2	6918,9	4497,3	46586,2	10810,7	7027,0	72790,9	17712,3	11513,0	119260,7	27675,5	17989,1	186344,8	43243,0	28107,9	291163,7
36	4552,8	2959,3	30240,5	7113,8	4624,0	47250,8	11115,3	7225,0	73829,4	18211,4	11837,4	120962,0	28455,2	18495,9	189003,2	44461,3	28899,8	295317,5
37	4677,6	3040,4	30660,0	7308,7	4750,7	47906,2	11419,9	7422,9	74853,4	18710,4	12161,7	122639,8	29235,0	19002,7	191624,7	45679,6	29691,8	299413,6
38	4802,4	3121,5	31073,7	7503,7	4877,4	48552,7	11724,5	7620,9	75863,6	19209,4	12486,1	124295,0	30014,7	19509,6	194210,9	46898,0	30483,7	303454,5
39	4927,1	3202,6	31482,1	7698,6	5004,1	49190,8	12029,1	7818,9	76860,6	19708,4	12810,5	125928,3	30794,4	20016,4	196763,0	48116,3	31275,6	307442,2
40	5051,9	3283,7	31885,2	7893,5	5130,8	49820,6	12333,7	8016,9	77844,7	20207,5	13134,9	127540,8	31574,2	20523,2	199282,5	49334,6	32067,5	311378,9

Примечание:
I — воздух, м3/ч; I
I — пар, кг/ч;
III — жидкость, л/ч.

НПО АСТА
ГРУППА КОМПАНИЙ АСТИМА

Расчет пропускной способности клапана П223

DN / P	80x125			100x150			125x200			150x250			200x300		
	I	II	III	I	II	III	I	II	III	I	II	III	I	II	III
0,5	559,9	363,9	42919,0	836,4	543,7	64113,5	1220,1	793,1	93526,4	1706,9	1109,5	130843,9	3389,1	2202,9	259795,5
1	1103,9	717,5	70086,4	1649,0	1071,9	104697,0	2405,5	1563,6	152728,0	3365,3	2187,5	213667,3	6682,0	4343,3	424244,3
2	4737,5	3079,4	105129,6	7077,0	4600,0	157045,4	10323,6	6710,3	229091,9	14442,8	9387,8	320500,9	28676,7	18639,9	636366,5
3	6699,8	4354,9	131119,6	10008,3	6505,4	195870,1	14599,8	9489,9	285727,8	20425,2	13276,4	399734,9	40555,0	26360,7	793688,4
4	8649,4	5622,1	152749,8	12920,7	8398,5	228181,7	18848,2	12251,4	332862,9	26368,8	17139,7	465677,0	52356,2	34031,6	924619,1
5	10593,3	6885,7	171675,9	15824,6	10286,0	256454,1	23084,3	15004,8	374105,6	32295,1	20991,8	523375,8	64123,0	41680,0	1039182,1
6	12534,2	8147,2	188713,4	18723,9	12170,5	281905,2	27313,7	17753,9	411232,6	38212,0	24837,8	575316,7	75871,4	49316,4	1142312,8
7	14473,2	9407,6	204335,2	21620,5	14053,3	305241,5	31539,2	20500,4	445274,7	44123,5	28680,2	622941,8	87608,8	56945,7	1236874,1
8	16411,1	10667,2	218844,7	24515,3	15935,0	326916,2	35762,0	23245,3	476892,9	50031,3	32520,3	667175,9	99339,0	64570,3	1324702,5
9	18348,2	11926,3	232450,3	27409,0	17815,8	347240,5	39983,2	25989,1	506541,3	55936,7	36358,8	708654,2	111064,4	72191,8	1407059,2
10	20284,7	13185,0	245302,4	30301,8	19696,1	366439,4	44203,1	28732,0	534547,8	61840,3	40196,2	747835,5	122786,3	79811,1	1484855,1
11	22220,7	14443,5	257513,9	33193,9	21576,0	384681,2	48422,0	31474,3	561158,3	67742,7	44032,7	785063,7	134505,6	87428,7	1558773,2
12	24156,5	15701,7	269171,9	36085,6	23455,6	402096,3	52640,3	34216,2	586562,8	73644,1	47868,6	820604,7	146223,0	95045,0	1629341,2
13	26092,0	16959,8	280345,6	38976,9	25335,0	418787,9	56858,0	36957,7	610911,8	79544,7	51704,0	854669,1	157938,9	102660,3	1696977,3
14	28027,3	18217,7	291090,7	41867,9	27214,1	434839,2	61075,3	39698,9	634326,8	85444,7	55539,1	887426,8	169653,6	110274,9	1762019,0
15	29962,4	19475,6	301453,0	44758,7	29093,1	450318,7	65292,2	42440,0	656907,8	91344,2	59373,7	919017,7	181367,4	117888,8	1824743,8
16	31897,4	20733,3	311470,8	47649,2	30972,0	465283,5	69508,9	45180,8	678737,9	97243,4	63208,2	949558,1	193080,3	125502,2	1885383,0
17	33832,3	21991,0	321176,2	50539,7	32850,8	479781,8	73725,3	47921,5	699887,4	103142,2	67042,4	979146,5	204792,6	133115,2	1944131,7
18	35767,1	23248,6	330596,9	53429,9	34729,5	493854,6	77941,6	50662,0	720416,3	109040,7	70876,4	1007866,5	216504,3	140727,8	2001156,5
19	37701,9	24506,2	339756,4	56320,1	36608,1	507537,4	82157,6	53402,4	740376,2	114939,0	74710,3	1035790,5	228215,6	148340,1	2056600,6
20	39636,5	25763,8	348675,4	59210,2	38486,6	520860,8	86373,5	56142,8	759812,0	120837,0	78544,1	1062981,3	239926,5	155952,2	2110588,8
21	41571,2	27021,3	357371,9	62100,1	40365,1	533851,9	90589,3	58883,1	778762,8	126735,0	82377,7	1089493,6	251637,0	163564,0	2163230,1
22	43505,7	28278,7	365861,7	64990,0	42243,5	546534,2	94805,0	61623,3	797263,3	132632,7	86211,3	1115375,9	263347,2	171175,7	2214620,4
23	45440,3	29536,2	374159,0	67879,9	44121,9	558928,8	99020,6	64363,4	815344,2	138530,4	90044,7	1140671,1	275057,2	178787,2	2264844,9

Расчет пропускной способности клапана П223

DN / P	80x125			100x150			125x200			150x250			200x300		
	I	II	III	I	II	III	I	II	III	I	II	III	I	II	III
24	47374,7	30793,6	382276,2	70769,7	46000,3	571054,5	103236,1	67103,5	833032,6	144427,9	93878,1	1165417,4	286767,0	186398,5	2313979,6
25	49309,2	32051,0	390224,5	73659,4	47878,6	582928,0	107451,5	69843,5	850353,3	150325,3	97711,5	1189649,0	298476,5	194009,7	2362092,4
26	51243,6	33308,3	398014,2	76549,1	49756,9	594564,5	111666,9	72583,5	867328,1	156222,7	101544,7	1213396,9	310185,9	201620,8	2409244,6
27	53178,0	34565,7	405654,4	79438,8	51635,2	605977,5	115882,2	75323,5	883976,9	162119,9	105377,9	1236688,8	321895,1	209231,8	2455491,5
28	55112,4	35823,1	413153,2	82328,4	53513,4	617179,5	120097,5	78063,4	900318,0	168017,1	109211,1	1259550,0	333604,2	216842,7	2500883,4
29	57046,7	37080,4	420518,4	85218,0	55391,7	628181,8	124312,7	80803,3	916367,7	173914,2	113044,2	1282003,6	345313,2	224453,5	2545465,9
30	58981,1	38337,7	427756,8	88107,5	57269,9	638994,7	128527,9	83543,1	932141,1	179811,3	116877,3	1304070,7	357022,0	232064,3	2589280,9
31	60915,4	39595,0	434874,7	90997,1	59148,1	649627,6	132743,1	86283,0	947652,0	185708,3	120710,4	1325770,6	368730,7	239675,0	2632366,8
32	62849,7	40852,3	441877,9	93886,6	61026,3	660089,2	136958,2	89022,8	962913,1	191605,3	124543,4	1347120,9	380439,4	247285,6	2674758,7
33	64784,0	42109,6	448771,9	96776,1	62904,4	670387,7	141173,3	91762,6	977936,1	197502,2	128376,4	1368138,1	392147,9	254896,2	2716489,1
34	66718,3	43366,9	455561,6	99665,5	64782,6	680530,3	145388,3	94502,4	992731,7	203399,1	132209,4	1388837,3	403856,4	262506,7	2757588,1
35	68652,5	44624,1	462251,5	102555,0	66660,7	690523,9	149603,3	97242,2	1007310,0	209295,9	136042,3	1409232,5	415564,8	270117,1	2798083,5
36	70586,8	45881,4	468846,0	105444,4	68538,9	700375,0	153818,3	99981,9	1021680,4	215192,7	139875,3	1429336,7	427273,2	277727,5	2838001,1
37	72521,0	47138,7	475349,1	108333,9	70417,0	710089,4	158033,3	102721,7	1035851,4	221089,5	143708,2	1449162,0	438981,4	285337,9	2877365,0
38	74455,2	48395,9	481764,3	111223,3	72295,1	719672,6	162248,3	105461,4	1049831,1	226986,3	147541,1	1468719,7	450689,7	292948,3	2916197,6
39	76389,5	49653,2	488095,3	114112,7	74173,2	729130,0	166463,2	108201,1	1063627,1	232883,0	151373,9	1488020,4	462397,8	300558,6	2954519,8
40	78323,7	50910,4	494345,2	117002,0	76051,3	738466,2	170678,1	110940,8	1077246,5	238779,7	155206,8	1507073,9	474106,0	308168,9	2992351,3

Примечание:
I — воздух, м3/ч; I
I — пар, кг/ч;
III — жидкость, л/ч.

КЛАПАНЫ ПРЕДОХРАНИТЕЛЬНЫЕ АСТА

СЕРИЙ П341 И П361

Описание

Предохранительные клапаны АСТА серии П341 и П361 — малоподъёмные пружинные угловые клапаны, предназначенные для автоматической защиты оборудования и трубопроводов от недопустимого превышения давления.

Принцип действия основан на разности силы упругой деформации пружины и силы, создаваемой давлением рабочей среды. При превышении давления настройки клапана происходит сброс избытка рабочей среды.

Преимущественно используется для защиты паропроводов, сосудов под давлением (ресиверы, автоклавы, пастеризаторы и т.д.), обвязок тепловых энергоустановок и другого промышленного оборудования.

Особенности конструкции

- Негазоплотное исполнение
- Принудительный подрыв рычагом
- Уплотнение затвора «металл-металл»
- Газоплотное исполнение без подрыва*
- Мягкое уплотнение затвора (PTFE/ Silicone)*



Технические характеристики

Модель		П341	П361
Номинальный диаметр, DN		15-25 (1/2”- 1”)	15-50 (1/2”- 2”)
Номинальное давление, PN		40 бар	
Температура рабочей среды	М-М	от -60 °С до 220 °С	от -45 °С до 185 °С
	PTFE	от -60 °С до 200 °С	-
	С	от -50 °С до 150 °С	-
Рабочая среда	М-М	Пар, воздух и другие среды, нейтральные к материалам клапана	
	PTFE	Пар, воздух, вода и другие среды, нейтральные к материалам клапана	-
	С	Пар, воздух, вода (при давлении до 6 бар) и другие среды, нейтральные к материалам клапана	-
Давление настройки		0,3-30 бар	
Тип присоединения		Резьбовой R/Rc (вход/выход)	
Условия эксплуатации		УХЛ 1 по ГОСТ 15150-69	

Примечание: М-М – уплотнение по завтору «металл-металл»; PTFE (фторопласт), С (Silicone) – мягкие уплотнения по затвору

Массогабаритные характеристики

DNxDN	R”	L1, мм		L2, мм		H, мм		Масса, кг	
		П341	П361	П341	П361	П341	П361	П341	П361
15x15	1/2”	30	31	46	46	160	158	0,5	0,5
20x20	3/4”	35	35	53	54	173	170	0,6	0,6
25x25	1”	40	41	65	66	198	200	1,1	1,1
32x32	1 1/4"	-	50	-	74	-	218	-	2,0
40x40	1 1/2"	-	59	-	85	-	243	-	2,6
50x50	2”	-	65	-	97	-	280	-	3,8

Расчетные параметры

DNxDN	R”	Диаметр седла, D, мм		Площадь седла, A, мм²		Коэффициент истечения, α	
		П341	П361	П341	П361	Газы, пары	Жидкости
15x15	1/2”	13	13	133	133	0,12	0,1
20x20	3/4”	19	19	283	283		
25x25	1”	25	25	491	491		
32x32	1 1/4"	-	32	-	804		
40x40	1 1/2"	-	38	-	1134		
50x50	2”	-	50	-	1963		

Спецификация материалов

№	Наименование	Материал	
		П341	П361
1	Корпус	Нержавеющая сталь SS304	Латунь CuSn5ZnPb
2	Седло	Нержавеющая сталь SS316	Латунь CuZn40Pb2
3	Плунжер	Нержавеющая сталь SS316	Латунь CuZn40Pb2
4	Шток	Нержавеющая сталь SS304	Латунь CuZn40Pb3
5	Пружина	Нержавеющая сталь SS304	Сталь 65Mn
6	Винт	Нержавеющая сталь SS304	Углеродистая сталь Q235
7	Рычаг	Нержавеющая сталь SS304	Углеродистая сталь Q235
8	Стопорная гайка	Нержавеющая сталь SS304	Углеродистая сталь Q235

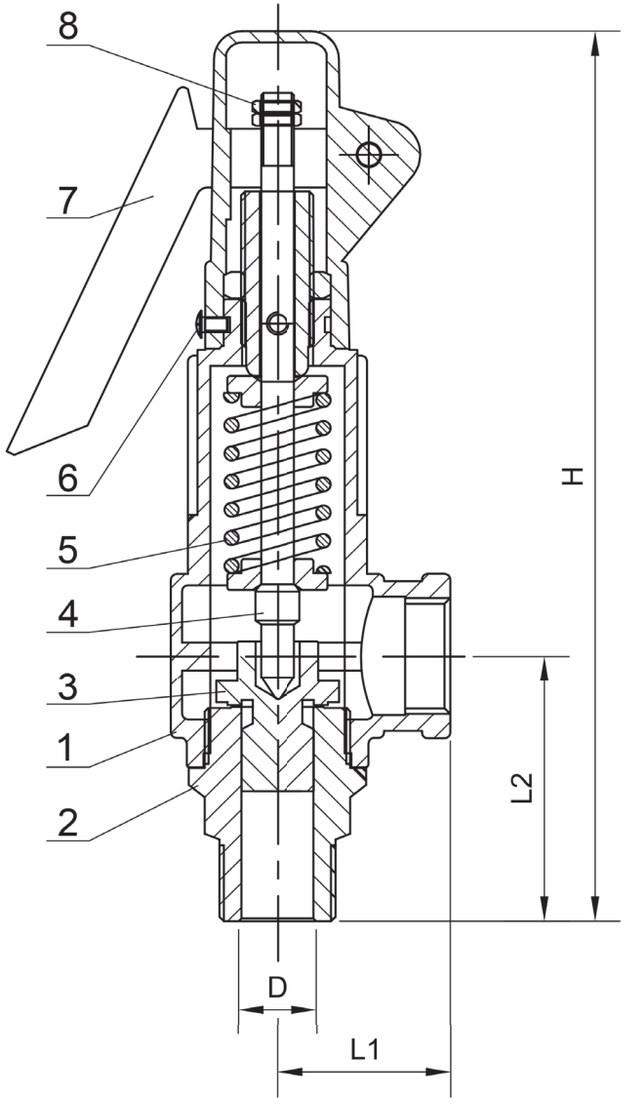

НПО АСТА
ГРУППА КОМПАНИЙ АСТИМА

Пропускная способность

DN(R'') / P, бар	15 x 15 (1/2")			20 x 20 (3/4")			25 x 25 (1")			32 x 32 (1 1/4")		40 x 40 (1 1/2")		50 x 50 (2")	
	I	II	III	I	II	III	I	II	III	I	II	I	II	I	II
0,5	13	20	541	29	44	1070	41	76	2009	82	124	117	175	203	305
1	18	28	692	39	60	1478	68	103	2561	111	169	157	238	272	413
2	28	43	978	59	91	2090	102	157	3622	168	258	236	364	409	630
3	37	57	1198	79	122	2560	137	212	4435	224	347	316	489	547	846
4	46	72	1383	99	153	2956	171	266	5122	280	435	396	614	685	1063
5	56	86	1546	119	185	3304	206	320	5726	337	524	475	739	823	1279
6	65	101	1694	139	216	3620	240	374	6272	393	613	555	864	960	1496
7	74	116	-	158	247	-	275	428	-	450	701	634	989	1098	1712
8	83	130	-	178	278	-	309	482	-	506	790	714	1114	1236	1929
9	93	145	-	198	309	-	343	536	-	563	879	794	1239	1374	2145
10	102	159	-	218	341	-	378	590	-	619	967	873	1364	1512	2362
11	111	174	-	238	372	-	412	645	-	-	1056	-	1489	-	2578
12	121	189	-	258	403	-	447	699	-	-	1145	-	1614	-	2795
13	130	203	-	278	434	-	481	753	-	-	1233	-	1739	-	3011
14	139	218	-	298	466	-	516	807	-	-	1322	-	1865	-	3228
15	149	233	-	317	497	-	550	861	-	-	1410	-	1990	-	3444
16	158	247	-	337	528	-	585	915	-	-	1499	-	2115	-	3660
18	176	276	-	377	591	-	653	1023	-	-	1676	-	2365	-	4093
20	195	306	-	417	653	-	722	1132	-	-	1854	-	2615	-	4526
22	213	336	-	457	715	-	790	1240	-	-	2032	-	5607	-	4958
24	-	366	-	-	777	-	-	1348	-	-	2210	-	5857	-	5390
26	-	394	-	-	839	-	-	1456	-	-	2388	-	6107	-	5821
28	-	423	-	-	901	-	-	1564	-	-	2565	-	6356	-	6253
30	-	453	-	-	963	-	-	1672	-	-	2742	-	6606	-	6685

P – давление начала открытия, бар; пропускная способность для рабочих сред: I – пар, кг/ч; II – воздух, кг/ч; III–вода, кг/ч
Примечание: только для предохранительных клапанов П341

ПРОПОРЦИОНАЛЬНЫЕ ПРУЖИННЫЕ КЛАПАНЫ СО СВОБОДНЫМ ИСТЕЧЕНИЕМ АСТА

СЕРИЙ П441 И П471

Описание

Предохранительные клапаны АСТА серии П441 и П471 – пропорциональные пружинные клапаны со свободным истечением, предназначенные для автоматической защиты оборудования и трубопроводов от недопустимого превышения давления.

Принцип действия основан на разности силы упругой деформации пружины и силы, создаваемой давлением рабочей среды. При превышении давления настройки клапана происходит сброс избытка рабочей среды. Преимущественно используются в составе компрессорного оборудования, а также в других технологических процессах, связанных с поддержанием безопасного уровня давления газов.

Особенности конструкции

- Негазоплотное исполнение
- Принудительный подрыв рычагом/ без подрыва
- Мягкое уплотнение затвора Силиконовая резина (до 6 бар), мягкое уплотнение затвора PTFE (до 25 бар) или уплотнение затвора «металл-металл» (по запросу)



Технические характеристики

Модель		П441 / П471
Номинальный диаметр, DN		15-25 (1/2” – 1”)
Номинальное давление, PN		25 бар
Температура рабочей среды	M-M*	от -60 °С до 250 °С
	PTFE*	от -60 °С до 200 °С
	C	от -50 °С до 200 °С
Рабочая среда	M-M*	Воздух, инертные и неядовитые газы
	PTFE*	Воздух, инертные и неядовитые газы
	C	Воздух, инертные и неядовитые газы
Давление настройки		0,5-25 бар
Тип присоединения		Резьбовой R (Наружная)
Класс герметичности		«А» по ГОСТ 9544-2015
Условия эксплуатации		УХЛ 1 по ГОСТ 15150-69

* — по запросу

Массогабаритные характеристики

DNxDN	R”	L1,мм	n x D1,мм	H,мм	Масса,кг
15x15	1/2”	47	6 x 8	175	0,86
20x20	3/4”	56	6 x 11	209	1,46
25x25	1”	65	6 x 14	241	2,36

Расчетные параметры

DNxDN	R”	Диаметр седла D, мм	Площадь седла, A, мм²	Коэффициент истечения, α	Диапазоны давления настройки, бар
15x15	1/2”	13	63	0,71	0,5-25
20x20	3/4”	19	101		
25x25	1”	25	129		

Спецификация материалов

№	Наименование	Материал	
		П441	П471
1	Корпус	Нержавеющая сталь 08Х18Н10	Бронза БрАЖ9-4
2	Седло	Нержавеющая сталь 08Х18Н10	Бронза БрАЖ9-4
3	Плунжер	Нержавеющая сталь 08Х18Н10	Бронза БрАЖ9-4
4	Колпак	Нержавеющая сталь 08Х18Н10	Бронза БрАЖ9-4
5	Шток	Нержавеющая сталь 08Х18Н10	Бронза БрАЖ9-4
6	Тарелка	Нержавеющая сталь 08Х18Н10	Бронза БрАЖ9-4
7	Гайка регулировочная	Нержавеющая сталь 08Х18Н10	Бронза БрАЖ9-4
8	Втулка подрыва	Нержавеющая сталь 08Х18Н10	Бронза БрАЖ9-4
9	Рычаг подрыва	Нержавеющая сталь 08Х18Н10	Нержавеющая сталь 08Х17
10	Пружина сжатия	Нержавеющая сталь AISI 304	
11	Штифт	Нержавеющая сталь AISI 304	
12	Шайба	Пентасил 6747	

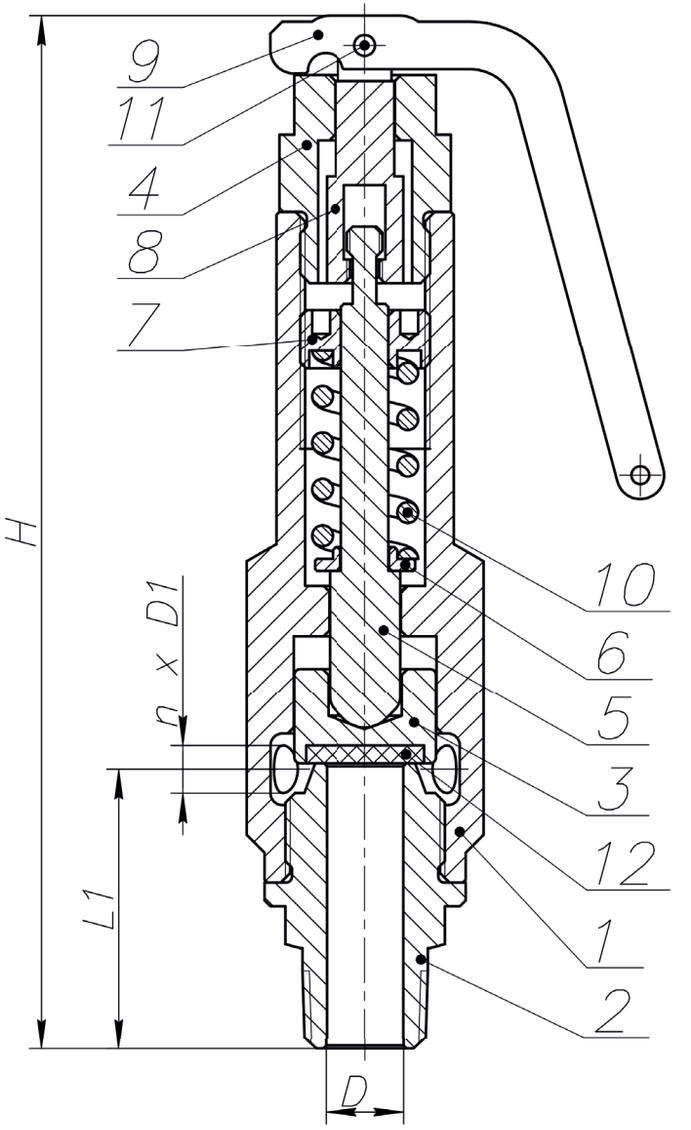

НПО АСТА
ГРУППА КОМПАНИЙ АСТИМА

Пропускная способность

P, бар \ DN (R”)	15 x 15 (1/2”)		20 x 20 (3/4”)		25 x 25 (1”)	
	I	II	I	II	I	II
0,5	20	541	44	1070	76	2009
1	28	692	60	1478	103	2561
2	43	978	91	2090	157	3622
3	57	1198	122	2560	212	4435
4	72	1383	153	2956	266	5122
5	86	1546	185	3304	320	5726
6	101	1694	216	3620	374	6272
7	116	-	247	-	428	-
8	130	-	278	-	482	-
9	145	-	309	-	536	-
10	159	-	341	-	590	-
11	174	-	372	-	645	-
12	189	-	403	-	699	-
13	203	-	434	-	753	-
14	218	-	466	-	807	-
15	233	-	497	-	861	-
16	247	-	528	-	915	-
17	262	-	559	-	969	-
18	276	-	591	-	1023	-
19	291	-	622	-	1077	-
20	306	-	653	-	1132	-
21	321	-	684	-	1186	-
22	336	-	715	-	1240	-
23	351	-	-	-	1294	-
24	366	-	-	-	1348	-
25	380	-	-	-	1402	-

P – давление начала открытия, бар; пропускная способность для рабочих сред: I – пар, кг/ч; II – воздух, кг/ч; III–вода, кг/ч

Расшифровка маркировки

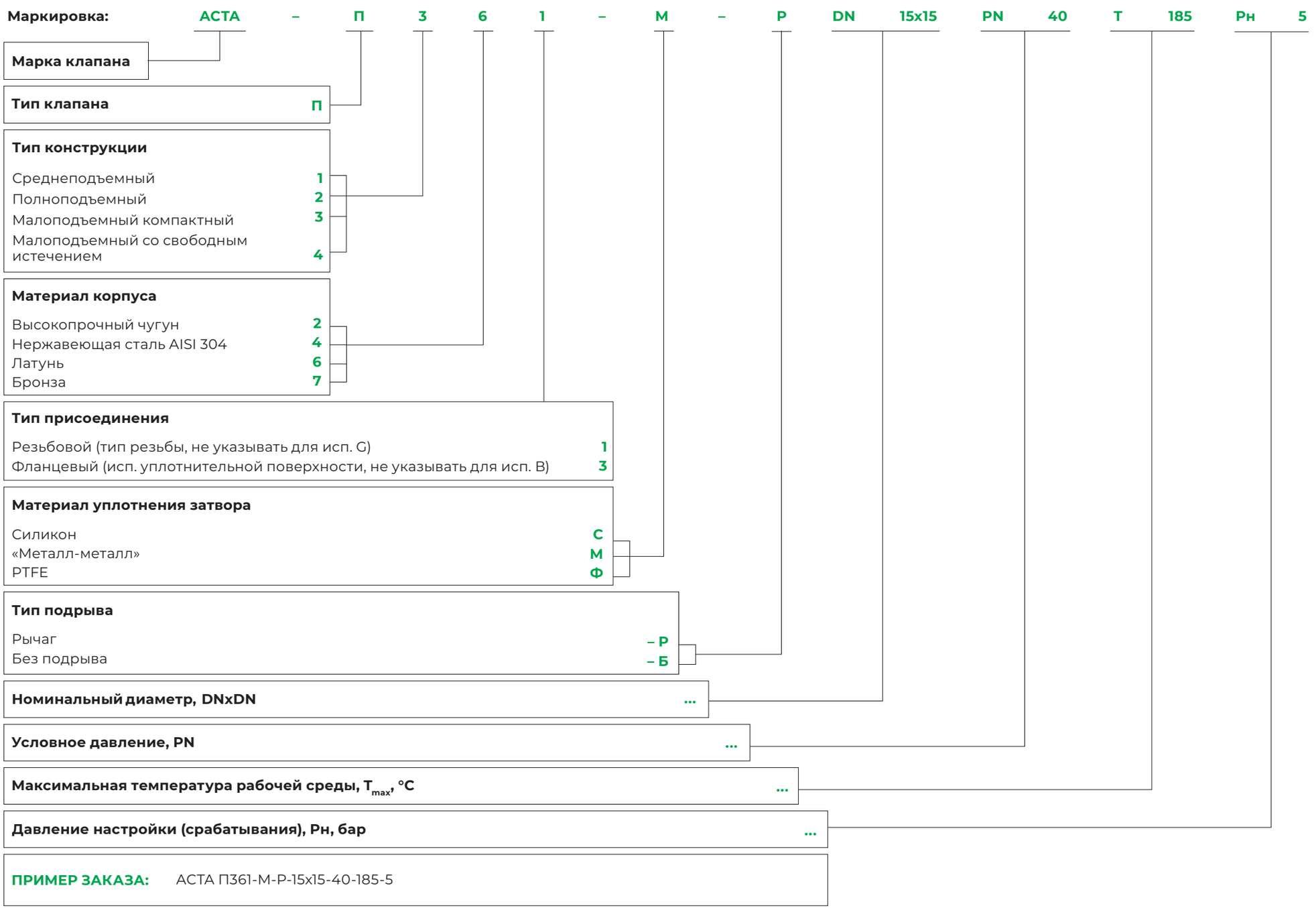

КОНДЕНСАТООТВОДЧИКИ



КОНДЕНСАТООТВОДЧИК ТЕРМОСТАТИЧЕСКИЙ ТЕРМОКОН

СЕРИИ КТ131 И КТ133

Описание

АСТА КТ ТЕРМОКОН — термостатический капсульный конденсатоотводчик, предназначенный для эффективного отвода конденсата из паровых линий.

Принцип действия основан на разности температур пара и конденсата. Изменение температуры приводит к вскипанию/конденсации жидкости внутри капсулы, соединенной с выпускным клапаном, что позволяет отводить неконденсируемые газы и конденсат ниже температуры насыщения.

Преимущественно применяется для дренажа паропроводов, автоклавов, варочных котлов, вулканизаторов, отопительного оборудования и др.

Преимущества

- Компактные размеры
- Отвод доохлажденного конденсата
- Устойчивость к гидроударам
- Отвод воздуха
- Встроенный фильтр



Технические характеристики

Номинальный диаметр DN	15–50
Условное давление PN	16 бар
Максимальная температура рабочей среды Tmax	До 250 °С
Рабочая среда	Водяной пар
Расположение на трубопроводе	Горизонтально, вертикально
Тип присоединения	КТ131 — Внутренняя резьба BSPT КТ133 — Фланцевый по ГОСТ 33259-2015
Условия эксплуатации	У1 по ГОСТ 15150-69

Ограничение применений

Давление рабочей среды	Максимальная температура рабочей среды
13,9 бар	250 °С
14,7 бар	200 °С
15,5 бар	150 °С
16 бар	120°С

Пропускная способность, кг/ч

DN	Перепад давления, бар						
	1	2	4	6	8	10	16
15–25	95	150	190	240	270	290	340
32–50	160	250	340	420	480	550	740

Спецификация материалов

№	Наименование	Материал
1	Корпус	Сталь WCB
2	Крышка	Сталь WCB
3	Седло	Сталь 20Х13
4	Капсула	Сталь AISI 304
5	Фильтр	Сталь AISI 304
6	Пробка	Сталь 25

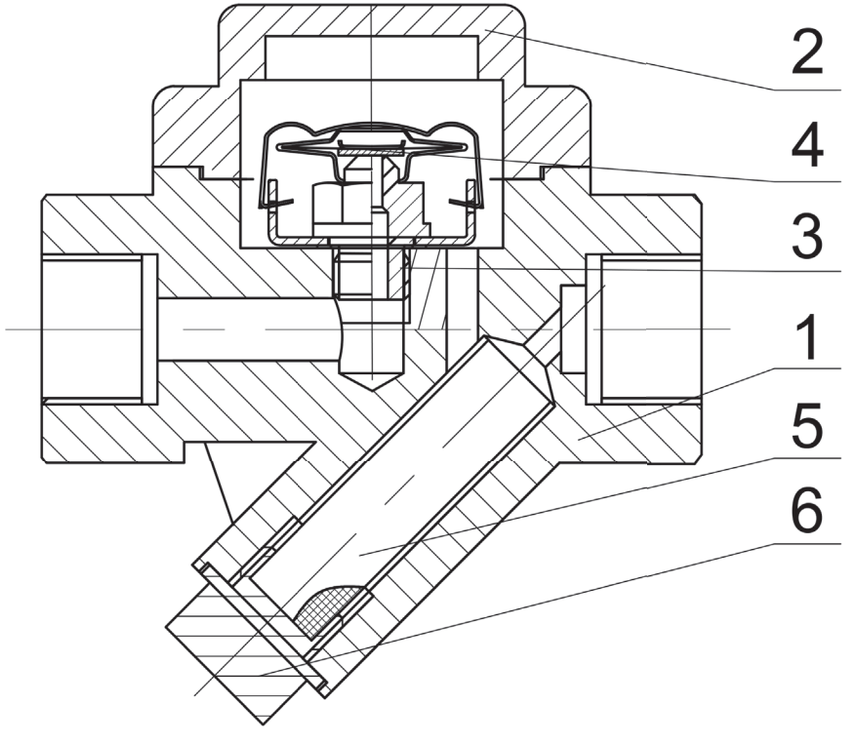

Производитель оставляет за собой право вносить изменения в конструкцию,
дизайн и комплектацию изделия без предварительного уведомления

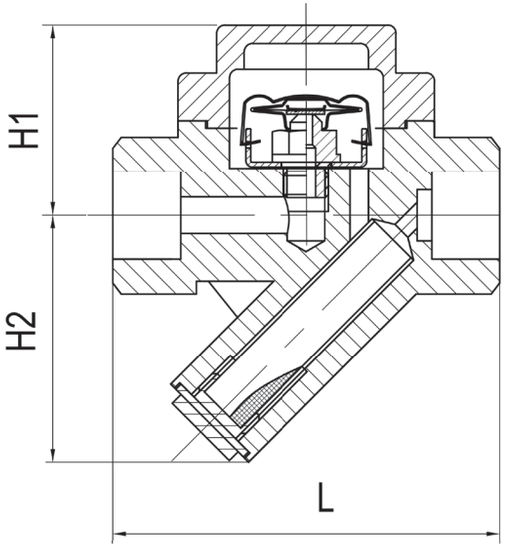

КТ131

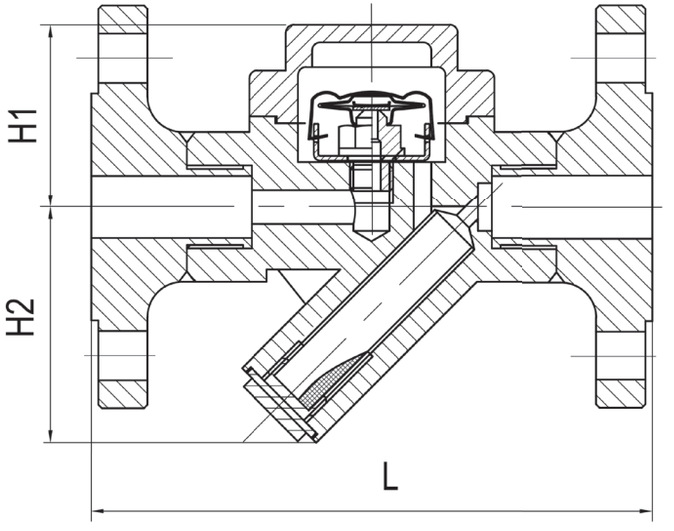

КТ133

Массогабаритные характеристики

DN	КТ131			
	L, мм	H, мм	A, мм	Масса, кг
15 (½”)	100	58	55	1,8
20 (¾”)	100	58	55	2,0
25 (1”)	120	60	55	2,0
32 (1 ¼”)	150	85	60	3,8
40 (1 ½”)	150	85	60	4,0
50 (2”)	160	85	60	4,2

DN	КТ133			
	L, мм	H1, мм	H2, мм	Масса, кг
15 (½”)	175	58	55	3,9
20 (¾”)	175	58	55	4,2
25 (1”)	200	60	55	4,5
32 (1 ¼”)	250	85	60	4,8
40 (1 ½”)	250	85	60	10,0
50 (2”)	270	85	60	10,1

* по запросу

ТЕРМОСТАТИЧЕСКИЙ КОНДЕНСАТООТВОДЧИК АСТА

СЕРИИ КТ231 / КТ233 / КТ234

Описание

АСТА ТЕРМОКОН КТ231/233/234 — термостатический капсульный конденсатоотводчик, предназначенный для эффективного отвода конденсата из паровых линий.

Принцип действия основан на разности температур пара и конденсата. Изменение температуры приводит к вскипанию/конденсации жидкости внутри капсулы, соединенной с выпускным клапаном, что позволяет отводить неконденсируемые газы и конденсат ниже температуры насыщения.

Преимущественно применяется для дренажа пароспутников, автоклавов, варочных котлов, вулканизаторов, отопительного оборудования и др.

Особенности конструкции

- Компактные размеры
- Отвод доохлажденного конденсата
- Отвод воздуха
- Непрерывный отвод конденсата
- Встроенный фильтр



Технические характеристики

Номинальный диаметр DN	10 – 25 (3/8” – 1”)
Условное давление PN	40 бар
Максимальное рабочее давление	25 бар
Максимальная температура рабочей среды Tmax	250 °C
Рабочая среда	Водяной пар
Расположение на трубопроводе	Горизонтально, вертикально
Тип присоединения	Резьбовой G (внутренняя)
Условия эксплуатации	УХЛ 1 по ГОСТ 15150-69

Ограничение применений

Давление рабочей среды	Максимальная температура рабочей среды
19,0 бар	250 °C
20,8 бар	200 °C
22 бар	150 °C
23,2 бар	120 °C

Производитель оставляет за собой право вносить изменения в конструкцию, дизайн и комплектацию изделия без предварительного уведомления

Спецификация материалов

№	Наименование	Материал
1	Корпус	Сталь 20Л
2	Крышка	Сталь 20
3	Седло	Нержавеющая сталь 20Х13
4	Фильтр	Нержавеющая сталь 12Х18Н10Т
5	Пружина	Нержавеющая сталь 12Х18Н10Т
6	Пробка	Сталь 20
7	Капсула	Нержавеющая сталь 08Х18Н10Т
8	Уплотнение крышки	Сталь AISI 304 + графит
9	Уплотнение пробки	Сталь AISI 304 + графит

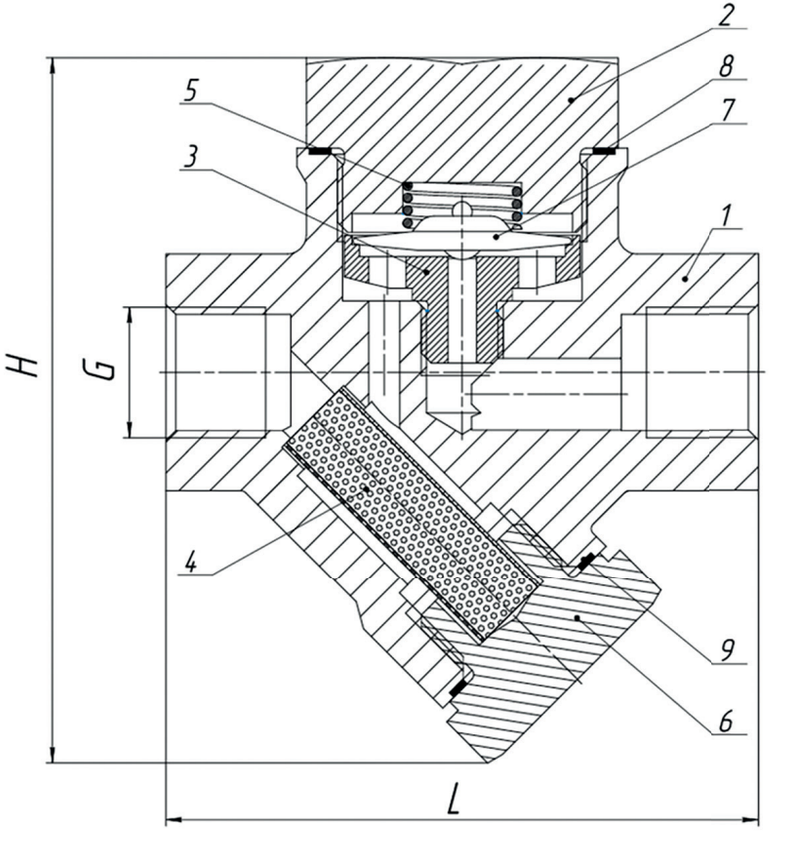

Массогабаритные характеристики

Для КТ231 (резьба) и КТ234 (под приварку)

DN	G”	L,мм	H,мм	Масса,кг
10	3/8”	95	105	1,4
15	1/2”	95	105	1,4
20	3/4”	95	105	1,4
25	1”	95	105	1,5

Для КТ233 (фланец)

DN	L,мм	H,мм	Масса,кг
10	150	105	2,8
15	150	105	3,0
20	150	105	3,4
25	160	105	3,9

КОНДЕНСАТООТВОДЧИК ТЕРМОСТАТИЧЕСКИЙ ТЕРМОКОН

СЕРИЙ КТ251 И КТ252

Описание

АСТА КТ ТЕРМОКОН – термостатический капсульный конденсатоотводчик, предназначенный для эффективного отвода конденсата из паровых линий.

Принцип действия основан на разности температур пара и конденсата. Изменение температуры приводит к вскипанию/конденсации жидкости внутри капсулы, соединенной с выпускным клапаном, что позволяет отводить неконденсируемые газы и конденсат ниже температуры насыщения.

Преимущественно применяется в качестве воздухоотводчика для паровых систем, для дренажа пароспутников, автоклавов, варочных котлов, вулканизаторов, отопительного оборудования и др.

Преимущества

- Компактные размеры
- Отвод доохлажденного конденсата
- Устойчивость к гидроударам
- Отвод воздуха
- Непрерывный отвод конденсата
- Встроенный фильтр



Технические характеристики

Номинальный диаметр DN	15–25
Условное давление PN	40 бар
Максимальное рабочее давление	32 бар
Максимальная температура рабочей среды Tmax	До 250 °С
Рабочая среда	Водяной пар
Расположение на трубопроводе	Вертикально, горизонтально
Тип присоединения	Внутренняя резьба G — для КТ251 Межфланцевый — для КТ252
Условия эксплуатации	УХЛ 1 по ГОСТ 15150-69

Ограничение применений

Давление рабочей среды	Максимальная температура рабочей среды
26,7 бар	250 °С
28,4 бар	200 °С
30,3 бар	150 °С
32,7 бар	100 °С

Пропускная способность, кг/ч

DN	Перепад давления, бар								
	1	2	4.5	6	8	10	12	14	21
15 – 25	210	300	465	520	610	665	720	840	1000

Примечание: расход конденсата указан при температуре на 10 °С ниже температуры насыщения

Спецификация материалов

№	Наименование детали	Материал
1	Крышка	Нержавеющая сталь 12Х18Н10Т (Нержавеющая сталь 12Х18Н10Т*)
2	Корпус	
3	Фильтр	
4	Капсула	
5	Упор	

* — допускается изготовление из сталей 08Х18Н10Т/ AISI 304, 08Х18Н10

Массогабаритные характеристики

DN	КТ251				КТ252			
	L, мм	H, мм	W, мм	Масса, кг	L, мм	H, мм	W, мм	Масса, кг
15 (½”)	64	Ø44	27	0,4	29	Ø53	15	0,4
20 (¾”)	64	Ø44	36	0,4	29	Ø63	20	0,6
25 (1”)	64	Ø44	40	0,4	29	Ø73	25	0,8

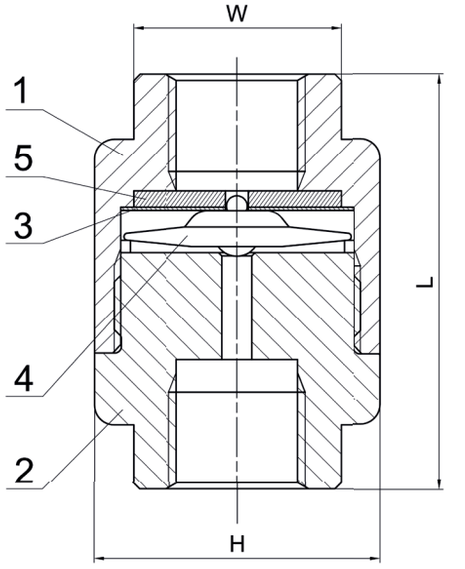

КТ251

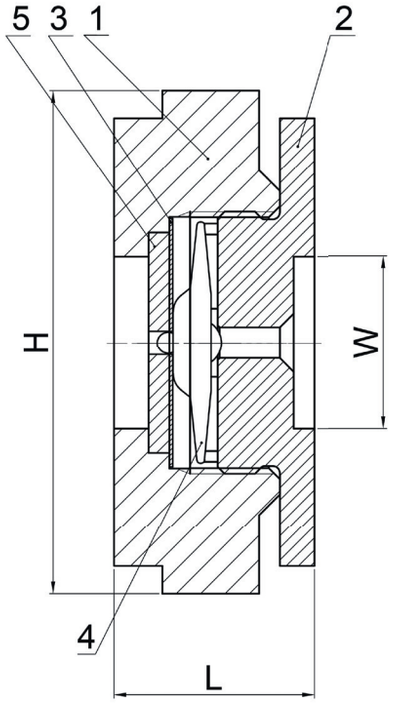

КТ252

КОНДЕНСАТООТВОДЧИК ПОПЛАВКОВЫЙ ТЕРМОКОН

СЕРИИ ПМ121 И ПМ123 DN15-20

Описание

АСТА ПМ ТЕРМОКОН — механический поплавковый конденсатоотводчик, предназначенный для эффективного отвода конденсата из паровых линий.

Принцип действия основан на разности плотности пара и конденсата. При наполнении корпуса конденсатом, полый поплавок всплывает и открывает выпускной клапан. Неконденсируемые газы отводятся через встроенный в верхнюю часть корпуса термостатический воздухоотводчик.

Преимущественно применяется для дренажа паропроводов, теплообменного оборудования, паровых регистров, калориферов, автоклавов, варочных котлов, сушильных цилиндров и др.

Преимущества

- Высокая пропускная способность
- Встроенный термостатический воздухоотводчик
- Широкий диапазон рабочих давлений и температур
- Антикоррозионная обработка внутренней поверхности корпуса
- Непрерывный отвод конденсата
- Возможность смены ориентации потока
- Эрозионный дефлектор
- Возможность ремонта конденсатоотводчика без демонтажа с трубопровода

Опции по запросу

- АСТА КДА — клапан для автоматического удаления конденсата из поплавковой камеры
- АСТА БИК — байпасный игольчатый клапан для выпуска паровых пробок
- АСТА ПВ — клапан для предотвращения образования вакуума
- Различные материалы исполнения корпуса (углеродистая / нержавеющая сталь)



Технические характеристики

Номинальный диаметр DN	15 - 20
Номинальное давление PN	25 бар
Максимальная температура рабочей среды Tmax	До 250 °С
Рабочая среда	Водяной пар
Расположение на трубопроводе	Горизонтально (Справа налево (R-L) Вертикально (Сверху вниз)* Горизонтально (Слева направо (L-R)*
Тип присоединения	ПМ121 — Внутренняя резьба G* ПМ123 — Фланцевый по ГОСТ 33259-2015
Условия эксплуатации	У3.1 по ГОСТ 15150-69

* по запросу

Ограничение применений

Давление рабочей среды	Максимальная температура рабочей среды
19,0 бар	250 °С
20,8 бар	200 °С
22 бар	150 °С
23,2 бар	100 °С

Производитель оставляет за собой право вносить изменения в конструкцию, дизайн и комплектацию изделия без предварительного уведомления

Пропускная способность, кг/ч

DN	ΔP, бар	Перепад давления, бар								
		0,1	0,5	1	2	4,5	6	8	10	14
15-20	4,5	165	230	330	440	630	-	-	-	-
	10	110	150	200	280	400	460	520	595	-
	14	80	120	150	220	320	380	425	480	550

Спецификация материалов

№	Наименование	Материал
1	Корпус	Высокопрочный чугун ВЧ40
2	Крышка	Высокопрочный чугун ВЧ40
3	Капсула	Нержавеющая сталь 08Х18Н10
4	Седло воздухоотводчика	Нержавеющая сталь 20Х13
5	Седло конденсатоотводчика	Нержавеющая сталь 20Х13
6	Поплавок	Нержавеющая сталь 08Х18Н10
7	Прокладка корпуса	Графит

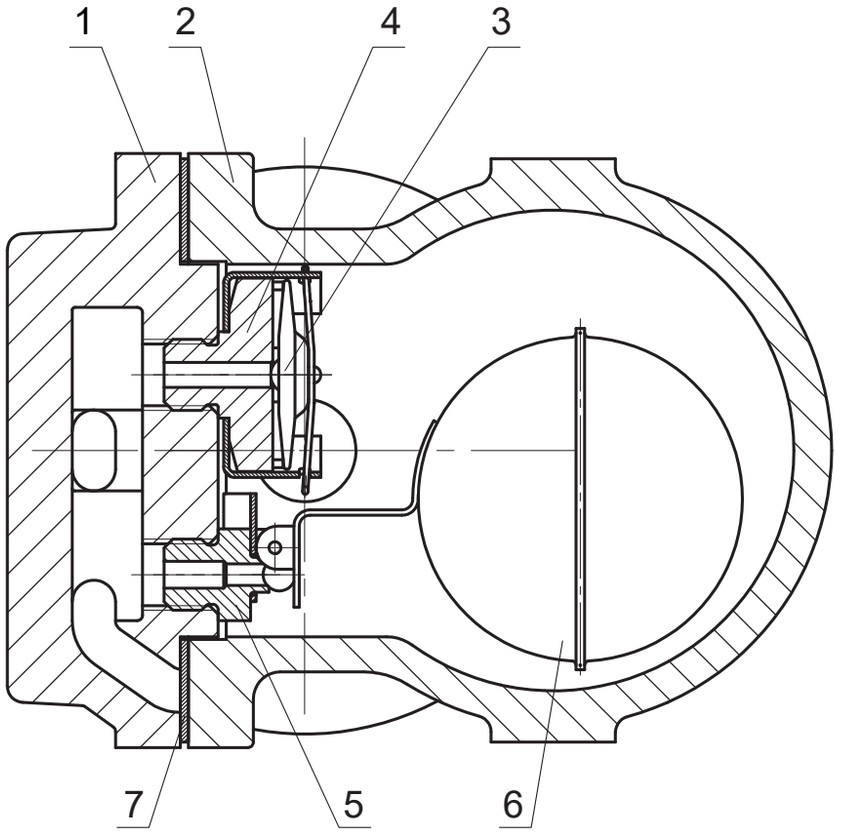

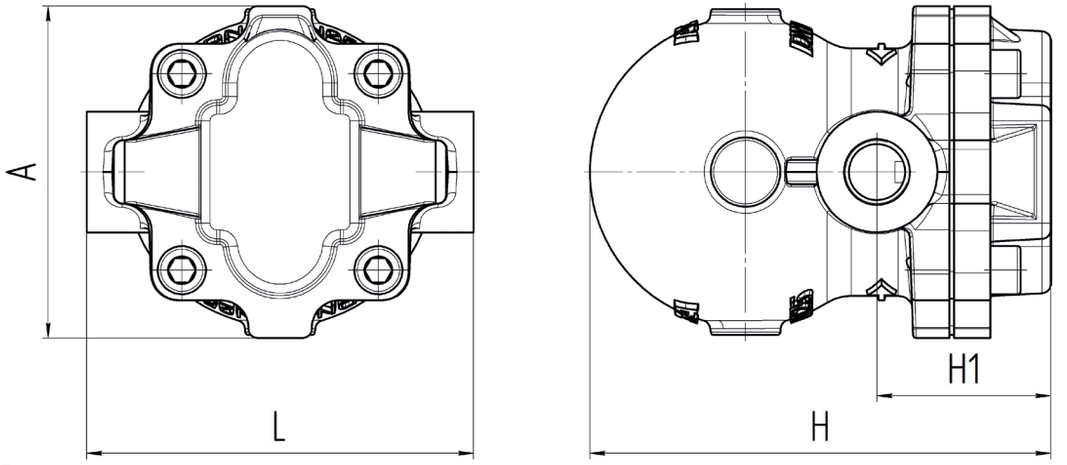

ПМ 121

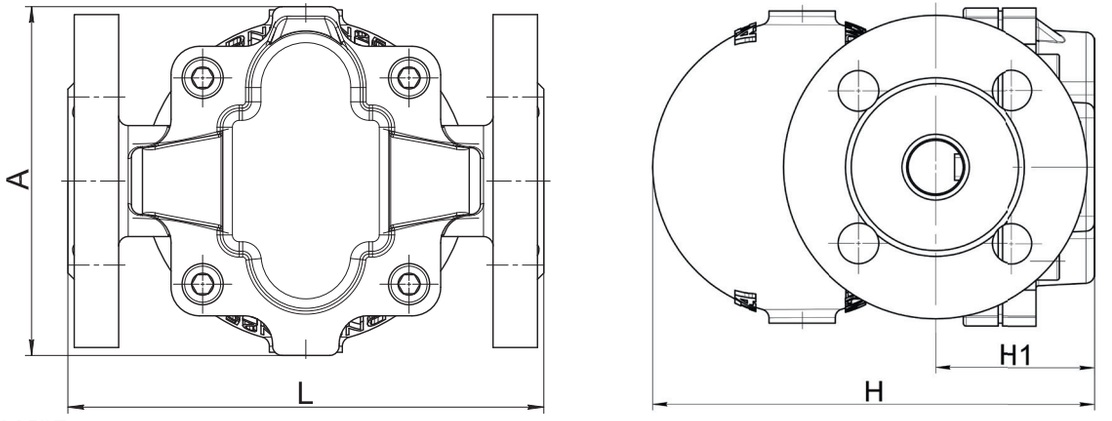

ПМ 123

Массогабаритные характеристики

DN	ПМ121 (Резьба)				
	L	H	H1	A	Масса, кг
15 (½")	128	152,5	57,5	110	3,8
20 (¾")	128	152,5	57,5	110	3,7

DN	ПМ123 (Фланец)				
	L	H	H1	A	Масса, кг
15 (½")	150	152,5	55	110	4,9
20 (¾")					5,2

Производитель оставляет за собой право вносить изменения в конструкцию,
дизайн и комплектацию изделия без предварительного уведомления

КОНДЕНСАТООТВОДЧИК ПОПЛАВКОВЫЙ ТЕРМОКОН

СЕРИИ ПМ221 И ПМ223 DN25

Описание

АСТА ПМ ТЕРМОКОН — механический поплавковый конденсатоотводчик, предназначенный для эффективного отвода конденсата из паровых линий.

Принцип действия основан на разности плотности пара и конденсата. При наполнении корпуса конденсатом, полый поплавок всплывает и открывает выпускной клапан. Неконденсируемые газы отводятся через встроенный в верхнюю часть корпуса термостатический воздухоотводчик.

Преимущественно применяется для дренажа паропроводов, теплообменного оборудования, паровых регистров, калориферов, автоклавов, варочных котлов, сушильных цилиндров и др.

Преимущества

- Высокая пропускная способность
- Встроенный термостатический воздухоотводчик
- Широкий диапазон рабочих давлений и температур
- Антикоррозионная обработка внутренней поверхности корпуса
- Непрерывный отвод конденсата
- Эрозионный дефлектор
- Возможность ремонта конденсатоотводчика без демонтажа с трубопровода

Опции

- АСТА КДА — клапан для автоматического удаления конденсата из поплавковой камеры
- АСТА БИК — байпасный игольчатый клапан для выпуска паровых пробок
- АСТА ПВ — клапан для предотвращения образования вакуума
- Различные материалы исполнения корпуса (углеродистая / нержавеющая сталь)



Технические характеристики

Номинальный диаметр DN	25
Номинальное давление PN	25 бар
Максимальная температура рабочей среды Tmax	До 250 °C
Рабочая среда	Водяной пар
Расположение на трубопроводе	Горизонтально
Направление потока	Слева направо (L-R)
Тип присоединения	ПМ221 — Внутренняя резьба G ПМ223 — Фланцевый по ГОСТ 33259-2015
Условия эксплуатации	У3.1 по ГОСТ 15150-69

Ограничение применений

Давление рабочей среды	Максимальная температура рабочей среды
19,0 бар	250 °C
20,8 бар	200 °C
22 бар	150 °C
23,2 бар	100 °C

Пропускная способность, кг/ч

DN	ΔP, бар	Перепад давления, бар									
		0,1	0,5	1	2	3	4,5	6	8	10	14
25	4,5	400	900	1200	1500	1850	2350	-	-	-	-
	10	190	370	550	760	870	1000	1300	1450	1600	-
	14	130	200	360	500	600	700	830	950	1100	1300

Спецификация материалов

№	Наименование	Материал
1	Корпус	Высокопрочный чугун ВЧ40
2	Крышка	Высокопрочный чугун ВЧ40
3	Капсула	Нержавеющая сталь 08Х18Н10
4	Седло воздухоотводчика	Нержавеющая сталь 20Х13
5	Седло конденсатоотводчика	Нержавеющая сталь 20Х13
6	Поплавок	Нержавеющая сталь 08Х18Н10
7	Прокладка корпуса	Графит

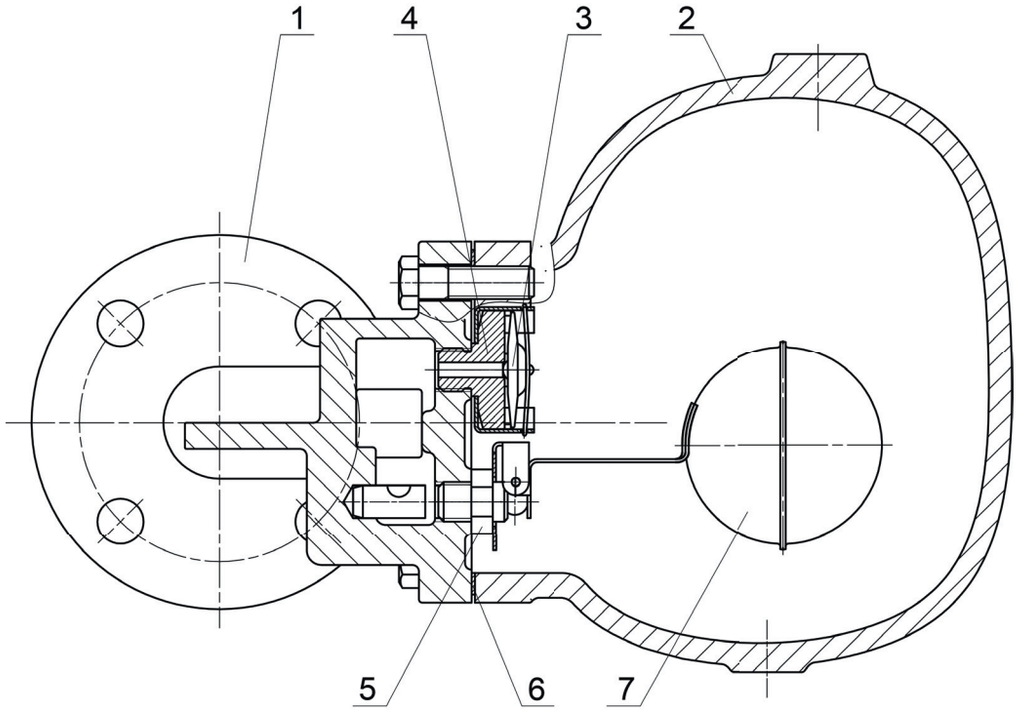

Производитель оставляет за собой право вносить изменения в конструкцию,
дизайн и комплектацию изделия без предварительного уведомления

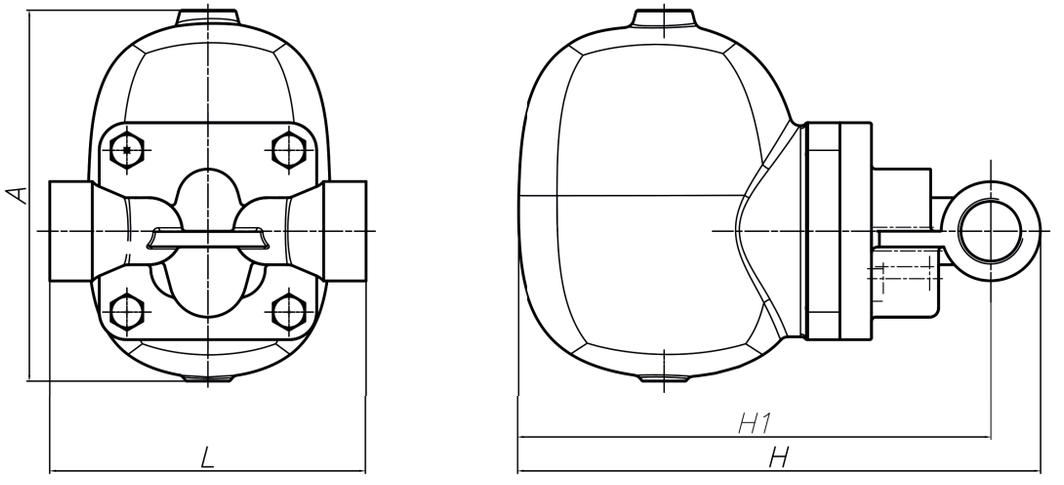

ПМ 221

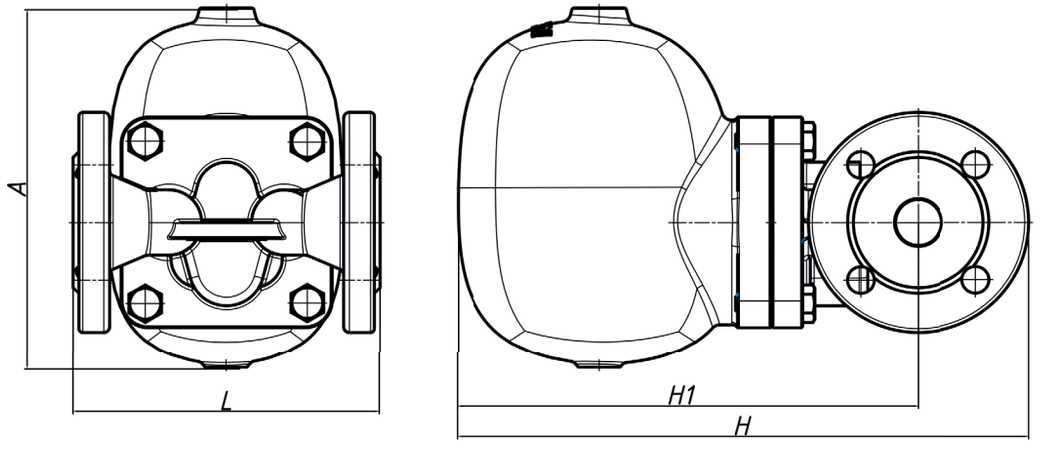

ПМ 223

Массогабаритные характеристики

DN	ПМ221				
	L, мм	H, мм	H1, мм	A, мм	Масса, кг
25 (1”)	160	266	240	188	8,0

DN	ПМ223				
	L, мм	H, мм	H1, мм	A, мм	Масса, кг
25 (1”)	160	298	241	188	10,0

КОНДЕНСАТООТВОДЧИК ПОПЛАВКОВЫЙ ТЕРМОКОН

СЕРИИ ПМ221 И ПМ223 DN40

Описание

АСТА ПМ ТЕРМОКОН — механический поплавковый конденсатоотводчик, предназначенный для эффективного отвода конденсата из паровых линий.

Принцип действия основан на разности плотности пара и конденсата. При наполнении корпуса конденсатом, полый поплавок всплывает и открывает выпускной клапан. Неконденсируемые газы отводятся через встроенный в верхнюю часть корпуса термостатический воздухоотводчик.

Преимущественно применяется для дренажа паропроводов, теплообменного оборудования, паровых регистров, калориферов, автоклавов, варочных котлов, сушильных цилиндров и др.

Преимущества

- Высокая пропускная способность
- Встроенный воздухоотводчик
- Широкий диапазон рабочих давлений и температур
- Непрерывный отвод конденсата

Опции по запросу

- АСТА КДА — клапан для автоматического удаления конденсата из поплавковой камеры
- АСТА БИК — байпасный игольчатый клапан для выпуска паровых пробок



Технические характеристики

Номинальный диаметр DN	40
Условное давление PN	16 бар
Максимальная температура рабочей среды Tmax	До 250 °С
Рабочая среда	Водяной пар
Расположение на трубопроводе	Горизонтально
Направление потока	Справа налево (R-L)
Тип присоединения	ПМ221 — Внутренняя резьба G ПМ223 — Фланцевый по ГОСТ 33259-2015
Условия эксплуатации	У3.1 по ГОСТ 15150-69

Ограничение применений

Давление рабочей среды	Максимальная температура рабочей среды
13,9 бар	250 °С
14,7 бар	200 °С
15,5 бар	150 °С
16 бар	120 °С

Производитель оставляет за собой право вносить изменения в конструкцию, дизайн и комплектацию изделия без предварительного уведомления

Пропускная способность, кг/ч

DN	ΔP, бар	Перепад давления, бар							
		0,5	1	2	4,5	6	8	10	14
40	4,5	2200	3200	4500	6500	-	-	-	-
	10	1500	2000	2800	4300	5000	5800	6200	-
	14	950	1200	1850	2700	3000	3400	3900	4700

Спецификация материалов

№	Наименование	Материал
1	Корпус	Высокопрочный чугун ВЧ40
2	Крышка	Высокопрочный чугун ВЧ40
3	Корпус клапана	Нержавеющая сталь 20Х13
4	Плунжер	Нержавеющая сталь 20Х13
5	Поплавок	Нержавеющая сталь 12Х18Н10Т
6	Капсула	Нержавеющая сталь 12Х18Н10Т
7	Гильза	Нержавеющая сталь 20Х13
8	Прокладка корпуса	Графит
9	Болт	Сталь оцинкованная

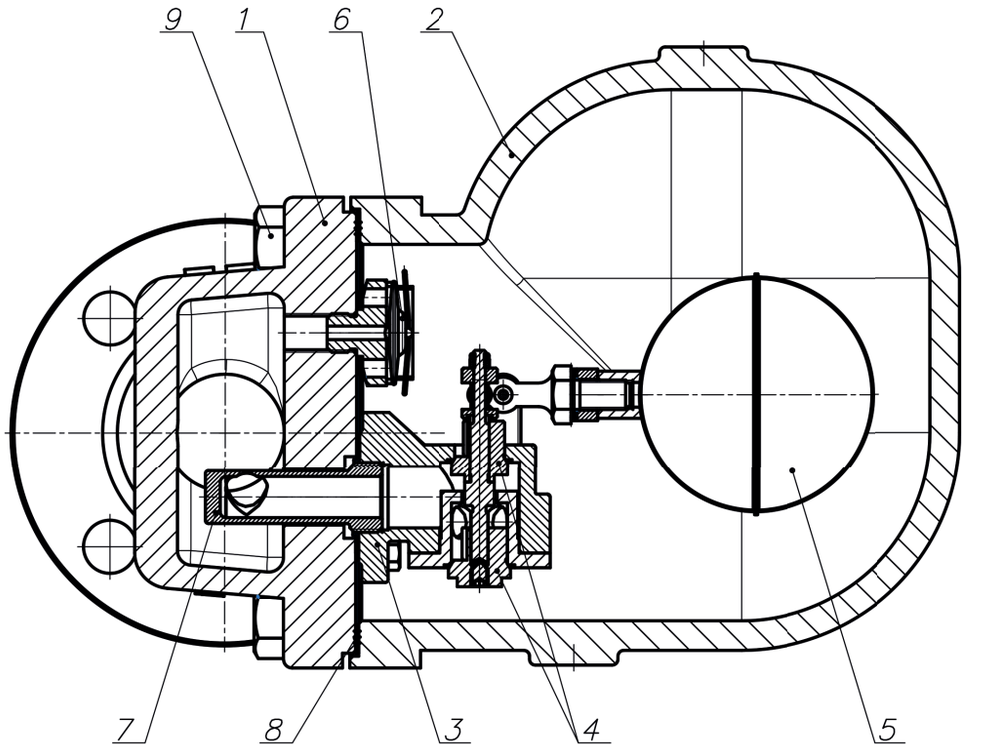

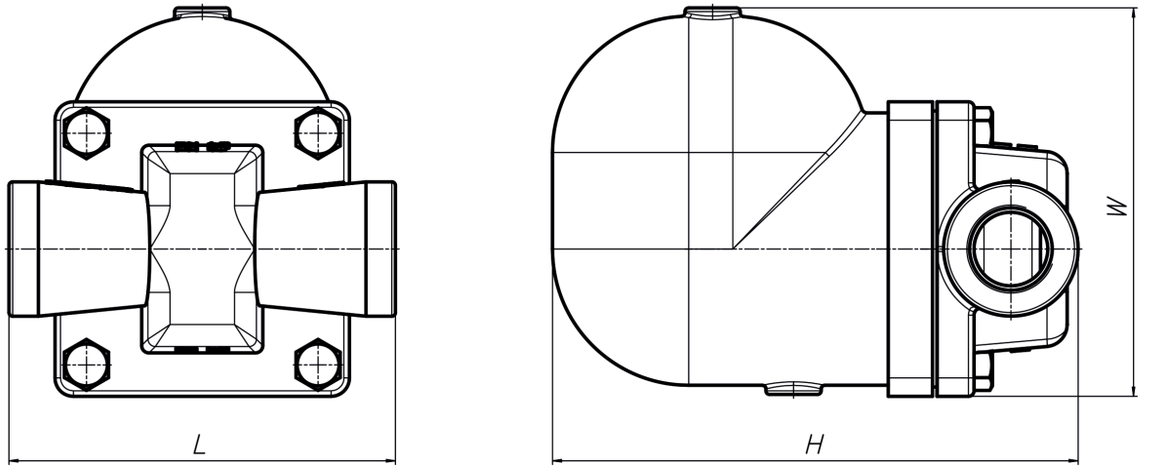

ПМ 221

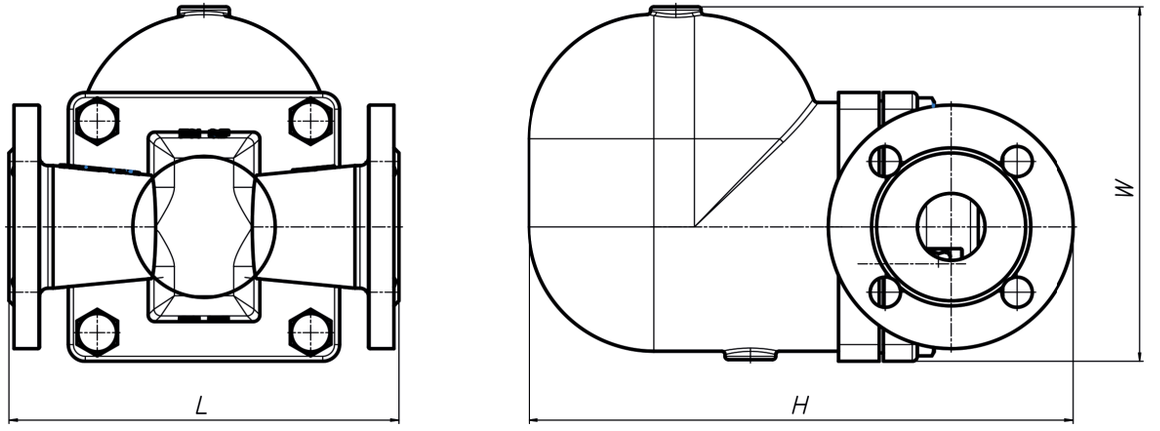

ПМ 223

Массогабаритные характеристики

DN	ПМ221			
	L	H	W	Масса, кг
40 (1 ½”)	210	286	211	19,0

DN	ПМ223			
	L	H	W	Масса, кг
40 (1 ½”)	230	322	211	22,0

Производитель оставляет за собой право вносить изменения в конструкцию,
дизайн и комплектацию изделия без предварительного уведомления

КОНДЕНСАТООТВОДЧИК ПОПЛАВКОВЫЙ ТЕРМОКОН

СЕРИИ ПМ221 И ПМ223 DN50

Описание

АСТА ПМ ТЕРМОКОН — механический поплавковый конденсатоотводчик, предназначенный для эффективного отвода конденсата из паровых линий.

Принцип действия основан на разности плотности пара и конденсата. При наполнении корпуса конденсатом, полый поплавок всплывает и открывает выпускной клапан. Неконденсируемые газы отводятся через встроенный в верхнюю часть корпуса термостатический воздухоотводчик.

Преимущественно применяется для дренажа паропроводов, теплообменного оборудования, паровых регистров, калориферов, автоклавов, варочных котлов, сушильных цилиндров и др.

Преимущества

- Высокая пропускная способность
- Встроенный воздухоотводчик
- Широкий диапазон рабочих давлений и температур
- Непрерывный отвод конденсата

Опции по запросу

- АСТА КДА — клапан для автоматического удаления конденсата из поплавковой камеры
- АСТА БИК — байпасный игольчатый клапан для выпуска паровых пробок



Технические характеристики

Номинальный диаметр DN	50
Условное давление PN	16 бар
Максимальная температура рабочей среды Tmax	До 250 °C
Рабочая среда	Водяной пар
Расположение на трубопроводе	Горизонтально
Направление потока	Справа налево (R-L)
Тип присоединения	ПМ221 — Внутренняя резьба G ПМ223 — Фланцевый по ГОСТ 33259-2015
Условия эксплуатации	У3.1 по ГОСТ 15150-69

Ограничение применений

Давление рабочей среды	Максимальная температура рабочей среды
13,9 бар	250 °C
14,7 бар	200 °C
15,5 бар	150 °C
16 бар	120 °C

Пропускная способность, кг/ч

DN	ΔP, бар	Перепад давления, бар							
		0,5	1	2	4,5	6	8	10	14
50	4,5	7500	10100	15500	23000	-	-	-	-
	10	3900	5100	7100	11000	12000	14000	16000	-
	14	1900	2600	3800	5300	6000	7000	7900	8300

Спецификация материалов

№	Наименование	Материал
1	Корпус	Высокопрочный чугун ВЧ40
2	Крышка	Высокопрочный чугун ВЧ40
3	Капсула	Нержавеющая сталь 12Х18Н10Т
4	Седло воздухоотводчика	Нержавеющая сталь 20Х13
5	Поплавок	Нержавеющая сталь 08Х18Н10Т
6	Затвор конденсатоотводчика	Нержавеющая сталь 20Х13
7	Прокладка корпуса	Графит
8	Шпилька	Сталь оцинкованная
9	Гайка	Сталь оцинкованная

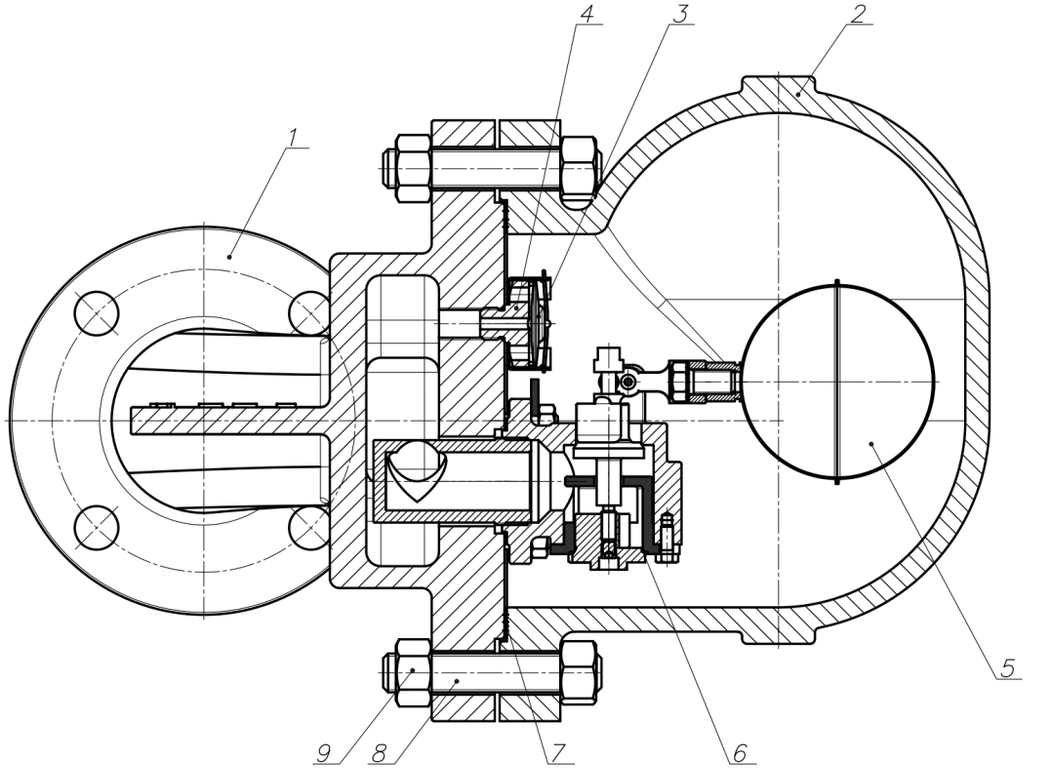

Производитель оставляет за собой право вносить изменения в конструкцию,
дизайн и комплектацию изделия без предварительного уведомления

Массогабаритные характеристики

DN	ПМ221			
	L, мм	H, мм	W, мм	Масса, кг
50 (2”)	300	287	266	27,0

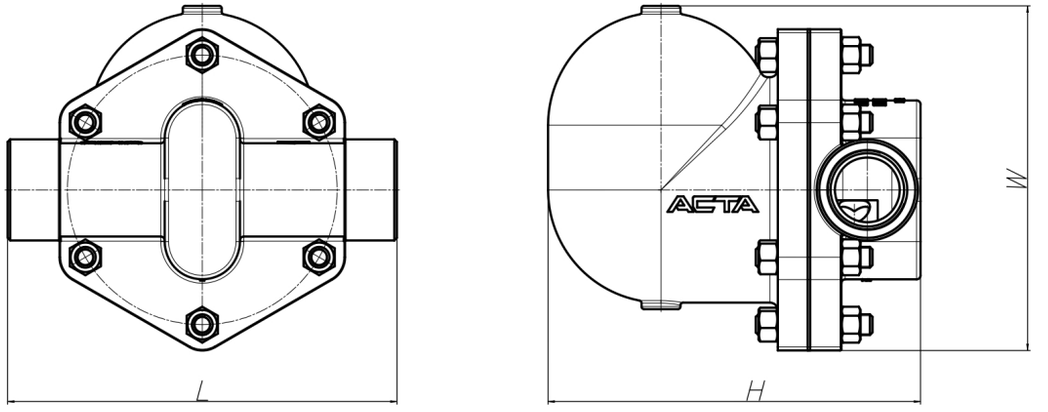

ПМ 221

DN	ПМ223			
	L, мм	H, мм	W, мм	Масса, кг
50 (2”)	230	404	266	32,0

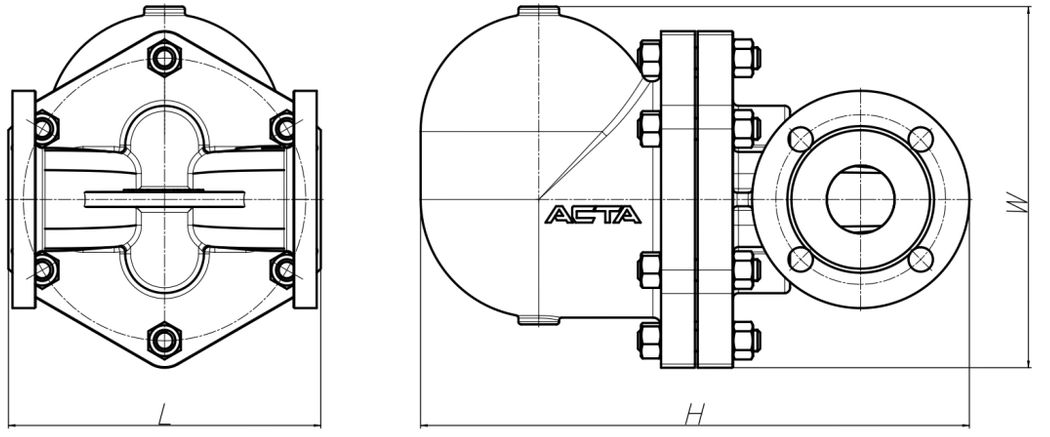

ПМ 223

КОНДЕНСАТООТВОДЧИК ПОПЛАВКОВЫЙ ТЕРМОКОН

СЕРИИ ПМ221 И ПМ223 DN50

Описание

АСТА ПМ ТЕРМОКОН — механический поплавковый конденсатоотводчик, предназначенный для эффективного отвода конденсата из паровых линий.

Принцип действия основан на разности плотности пара и конденсата. При наполнении корпуса конденсатом, полый поплавок всплывает и открывает выпускной клапан. Неконденсируемые газы отводятся через встроенный в верхнюю часть корпуса термостатический воздухоотводчик.

Преимущественно применяется для дренажа паропроводов, теплообменного оборудования, паровых регистров, калориферов, автоклавов, варочных котлов, сушильных цилиндров и др.

Преимущества

- Высокая пропускная способность
- Встроенный воздухоотводчик
- Широкий диапазон рабочих давлений и температур
- Непрерывный отвод конденсата

Опции по запросу

- АСТА КДА — клапан для автоматического удаления конденсата из поплавковой камеры
- АСТА БИК — байпасный игольчатый клапан для выпуска паровых пробок



Технические характеристики

Номинальный диаметр DN	50
Условное давление PN	16 бар
Максимальная температура рабочей среды Tmax	До 250 °C
Рабочая среда	Водяной пар
Расположение на трубопроводе	Горизонтально
Направление потока	Справа налево (R-L)
Тип присоединения	ПМ221 — Внутренняя резьба G ПМ223 — Фланцевый по ГОСТ 33259-2015
Условия эксплуатации	У3.1 по ГОСТ 15150-69

Ограничение применений

Давление рабочей среды	Максимальная температура рабочей среды
13,9 бар	250 °C
14,7 бар	200 °C
15,5 бар	150 °C
16 бар	120 °C

Пропускная способность, кг/ч

DN	ΔP, бар	Перепад давления, бар							
		0,5	1	2	4,5	6	8	10	14
50	4,5	7500	10100	15500	23000	-	-	-	-
	10	3900	5100	7100	11000	12000	14000	16000	-
	14	1900	2600	3800	5300	6000	7000	7900	8300

Спецификация материалов

№	Наименование	Материал
1	Корпус	Высокопрочный чугун ВЧ40
2	Крышка	Высокопрочный чугун ВЧ40
3	Капсула	Нержавеющая сталь 12Х18Н10Т
4	Седло воздухоотводчика	Нержавеющая сталь 20Х13
5	Поплавок	Нержавеющая сталь 08Х18Н10Т
6	Затвор конденсатоотводчика	Нержавеющая сталь 20Х13
7	Прокладка корпуса	Графит
8	Шпилька	Сталь оцинкованная
9	Гайка	Сталь оцинкованная

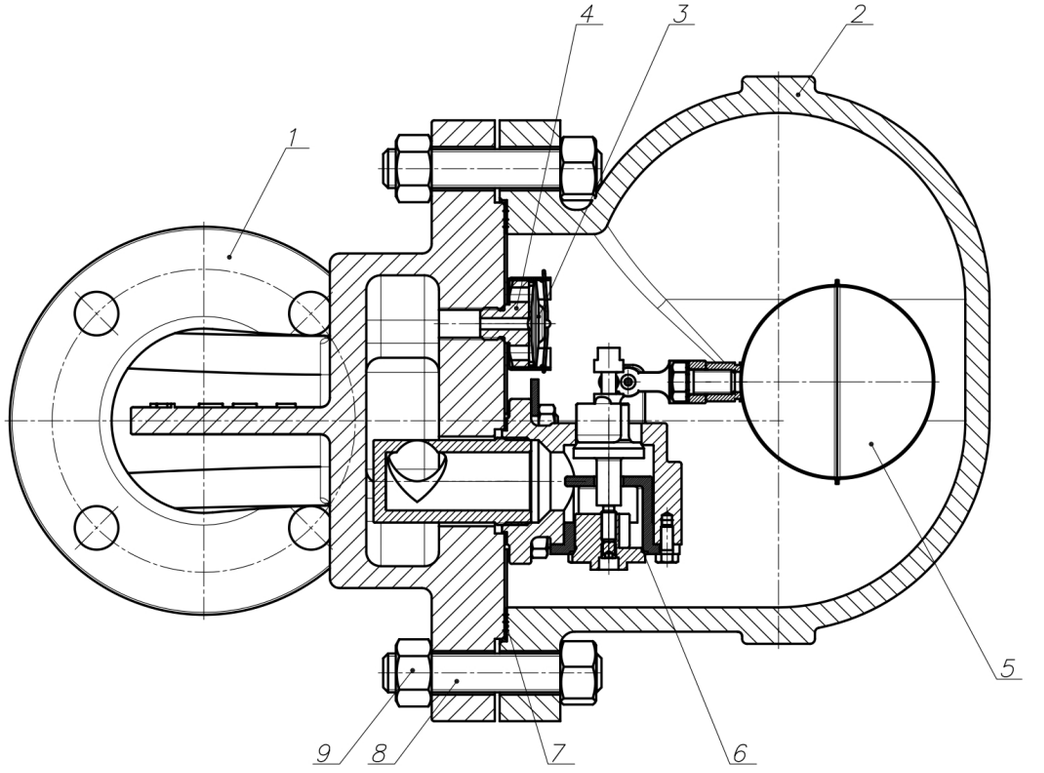

Производитель оставляет за собой право вносить изменения в конструкцию,
дизайн и комплектацию изделия без предварительного уведомления

Массогабаритные характеристики

DN	ПМ221			
	L, мм	H, мм	W, мм	Масса, кг
50 (2”)	300	287	266	27,0

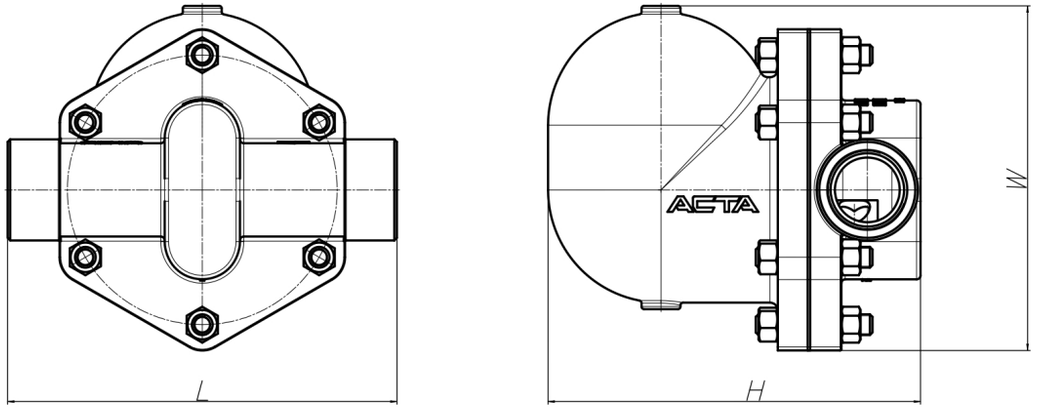

ПМ 221

DN	ПМ223			
	L, мм	H, мм	W, мм	Масса, кг
50 (2”)	230	404	266	32,0

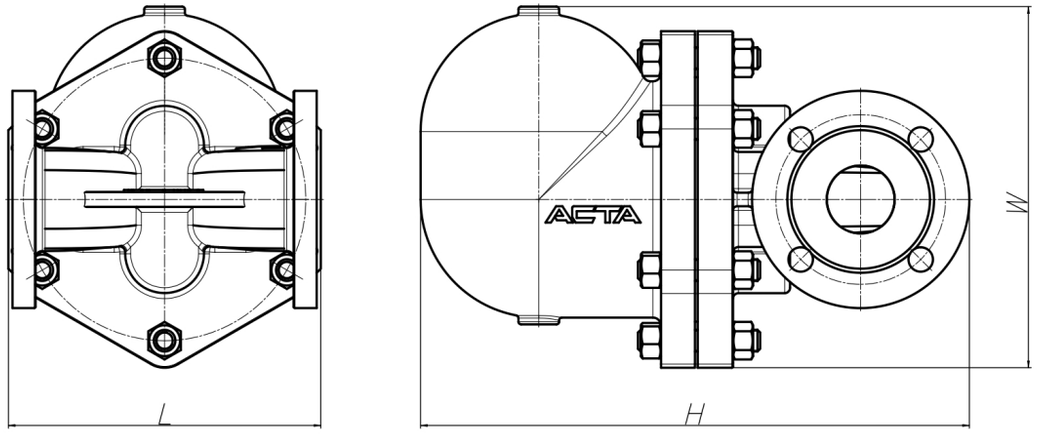

ПМ 223

НПО АСТА
ГРУППА КОМПАНИЙ АСТИМА

КОНДЕНСАТООТВОДЧИК ПОПЛАВКОВЫЙ ТЕРМОКОН

СЕРИИ ПМ521 И ПМ523

Описание

АСТА ПМ ТЕРМОКОН – механический поплавковый конденсатоотводчик со встроенным байпасным игольчатым клапаном предназначен для эффективного отвода конденсата из паровых линий.

Используется в системах с сифонным дренажом конденсата. Подъём конденсата относительно места дренажа, разброс нагрузок, а также специфика работы оборудования могут вызывать образование паровых пробок перед конденсатоотводчиком, что затрудняет отвод конденсата по мере его образования и может нарушить работу оборудования.

Встроенный паровыпускной клапан позволяет осуществить небольшой регулируемый пролёт пара в обвод основного клапана, ликвидируя паровые пробки.

Преимущественно применяются в обвязке вращающихся сушильных цилиндров, варочных котлов, потребителей с подъёмом конденсатной линии и др.

Преимущества

- Высокая пропускная способность
- Встроенный термостатический воздухоотводчик
- Широкий диапазон рабочих давлений и температур
- Антикоррозионная обработка внутренней поверхности корпуса
- Непрерывный отвод конденсата
- Возможность смены ориентации потока (для DN15-20)
- Эрозионный дефлектор
- Возможность ремонта конденсатоотводчика без демонтажа с трубопровода

Опции по запросу

- АСТА КДА — клапан для автоматического удаления конденсата из поплавковой камеры
- АСТА ПВ — клапан для предотвращения образования вакуума
- Различные материалы исполнения корпуса (углеродистая / нержавеющая сталь)

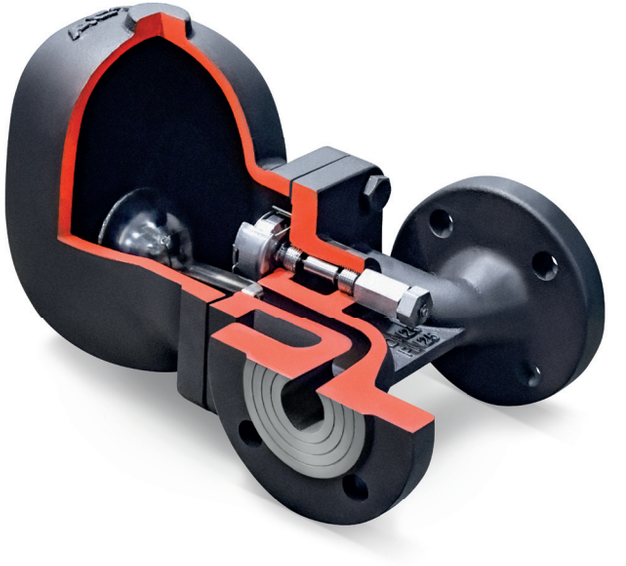

Технические характеристики

Номинальный диаметр, DN		15-25
Номинальное давление PN		25 бар
Максимальная температура рабочей среды Tmax		До 250 °C
Рабочая среда		Водяной пар
Расположение на трубопроводе	**DN15-20**	Горизонтально (Справа налево R-L) Вертикально (Сверху вниз)* Горизонтально (Слева направо (L-R)*
	DN25	Горизонтально (Слева направо)
Тип присоединения		ПМ521 — Внутренняя резьба ГПМ523 — Фланцевый по ГОСТ 33259- 2015
Условия эксплуатации		У3.1 по ГОСТ 15150-69

Ограничение применений

Давление рабочей среды	Максимальная температура рабочей среды
19,0 бар	250 °C
20,8 бар	200 °C
22,0 бар	150 °C
23,2 бар	100 °C

НПО АСТА
ГРУППА КОМПАНИЙ АСТИМА

Пропускная способность, кг/ч

DN	ΔP, бар	Перепад давления, бар								
		0,1	0,5	1	2	4,5	6	8	10	14
15-20	4,5	165	230	330	440	630	-	-	-	-
	10	110	150	200	280	400	460	520	595	-
	14	80	120	150	220	320	380	425	480	550
25	4,5	400	900	1200	1500	2350	-	-	-	-
	10	190	370	550	760	1000	1300	1450	1600	-
	14	130	200	360	500	700	830	950	1100	1300

Спецификация материалов

№	Наименование	Материал
1	Корпус	Высокопрочный чугун ВЧ40
2	Крышка	Высокопрочный чугун ВЧ40
3	Капсула	Нержавеющая сталь 08Х18Н10
4	Седло воздухоотводчика	Нержавеющая сталь 20Х13
5	Седло конденсатоотводчика	Нержавеющая сталь 20Х13
6	Прокладка корпуса	Графит
7	Поплавок	Нержавеющая сталь 08Х18Н10

Массогабаритные характеристики

DN	L, мм	H, мм	H1, мм	A, мм	Масса, кг
15 (½”)	150	152,5	55,0	110	4,9
20 (¾”)	150	152,5	55,0	110	5,2
25 (1”)	160	298,0	241,0	188	10,0

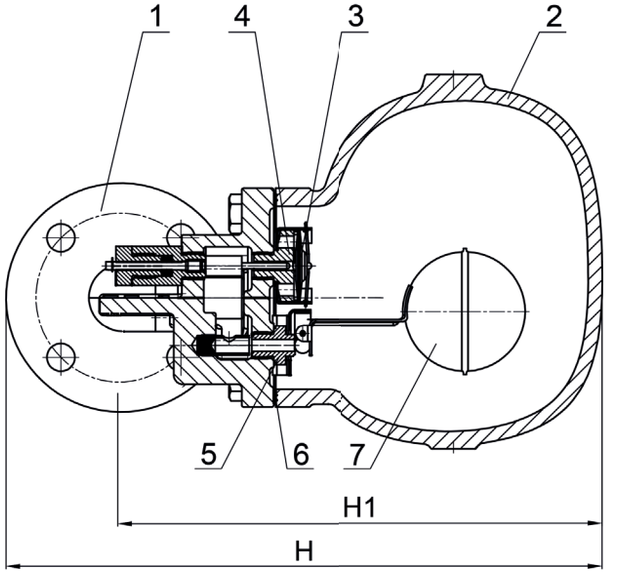

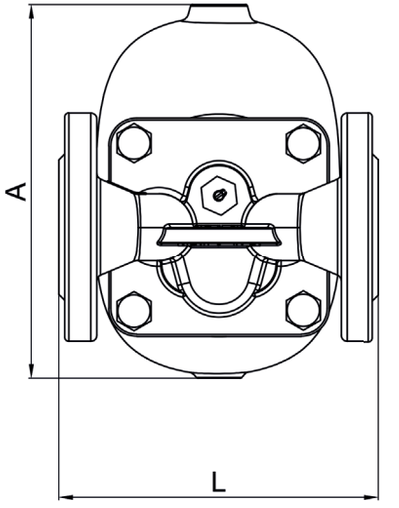

КОНДЕНСАТООТВОДЧИК БИМЕТАЛЛИЧЕСКИЙ ТЕРМОКОН

СЕРИИ ТБ131 И ТБ133

Описание

ТБ ТЕРМОКОН — термостатический биметаллический конденсатоотводчик, предназначенный для эффективного отвода конденсата из паровых линий.

Принцип действия основан на разности температур пара и конденсата. Изменение температуры приводит к расширению/сжатию биметаллического элемента, соединенного с выпускным клапаном, что позволяет отводить неконденсируемые газы и конденсат ниже температуры насыщения.

Преимущественно применяется для дренажа паропроводов перегретого пара, паровых регистров, пароспутников, отопительного оборудования и др.

Преимущества

- Отвод доохлажденного конденсата
- Компактные размеры
- Непрерывный отвод конденсата
- Устойчив к гидроударам и замерзанию
- Встроенный фильтр
- Конструкция плунжера с функцией «обратного клапана»



Технические характеристики

Номинальный диаметр DN	15–50
Условное давление PN	40 бар
Максимальная температура рабочей среды Tmax	До 220 °C
Рабочая среда	Водяной пар
Расположение на трубопроводе	Горизонтально, вертикально
Тип присоединения	ТБ131 — Внутренняя резьба R ТБ133 — Фланцевый по ГОСТ 33259-2015
Условия эксплуатации	У 1 по ГОСТ 15150-69

Ограничение применений

Давление рабочей среды	Максимальная температура рабочей среды
37,0 бар	220 °C
37,9 бар	200 °C
39,1 бар	150 °C
40,0 бар	100 °C

Пропускная способность, кг/ч

DN	Перепад давления, бар								
	1	2	4	6	8	10	14	21	28
15–25	330	410	500	630	730	810	890	950	1000
32–50	450	560	650	810	900	1000	1170	1340	1480

Примечание: Температура переохлаждения отводимого конденсата относительно температуры насыщения ΔT = 10°C

Спецификация материалов

№	Наименование	Материал
1	Корпус	Сталь WCB
2	Седло	Сталь 20Х13
3	Плунжер	Сталь 20Х13
4	Биметаллический элемент	Биметалл
5	Распорное кольцо	Сталь AISI 304
6	Фильтр	Сталь AISI 304
7	Крышка	Сталь WCB

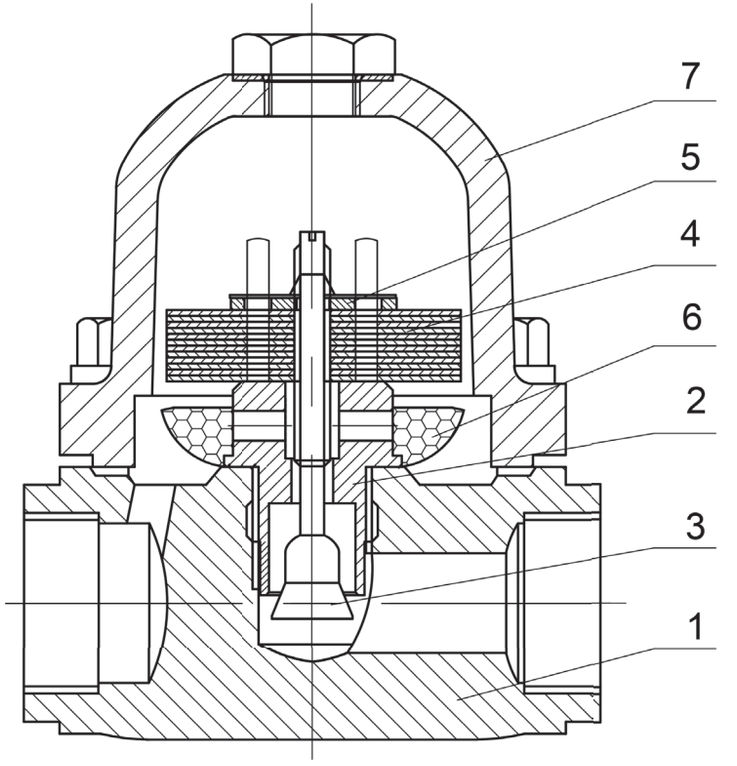

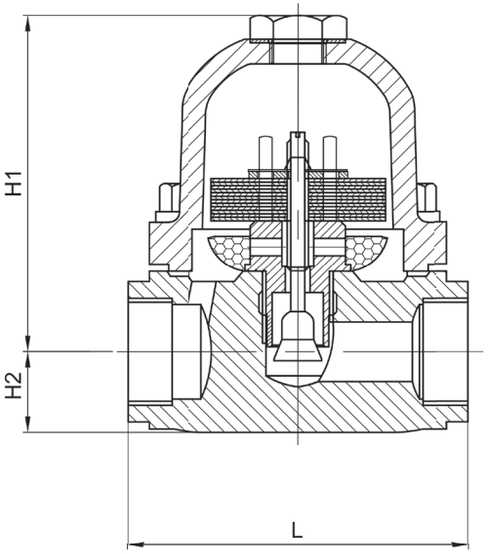

ТБ131

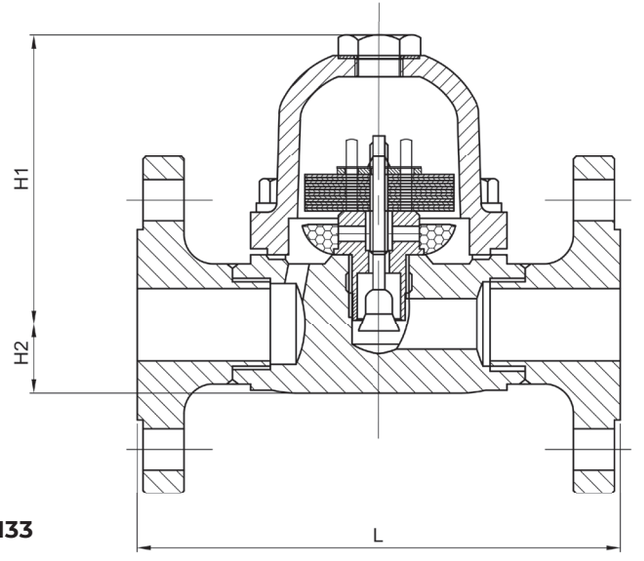

ТБ133

Массогабаритные характеристики

DN	ТБ131			
	L, мм	H1, мм	H2, мм	Масса, кг
15 (½”)	95	100	22	2,6
20 (¾”)	95	100	22	2,6
25 (1”)	95	100	22	2,9
32 (1 ¼”)	150	130	37	4,3
40 (1 ½”)	150	130	37	4,4
50 (2”)	160	130	37	4,9

DN	ТБ133			
	L, мм	H1, мм	H2, мм	Масса, кг
15 (½”)	170	100	22	4,8
20 (¾”)	170	100	22	4,8
25 (1”)	175	100	22	5,1
32 (1 ¼”)	250	130	37	6,5
40 (1 ½”)	265	130	37	6,6
50 (2”)	270	130	37	8,0

* по запросу

Производитель оставляет за собой право вносить изменения в конструкцию, дизайн и комплектацию изделия без предварительного уведомления

КОНДЕНСАТООТВОДЧИК ТЕРМОДИНАМИЧЕСКИЙ ТЕРМОКОН

СЕРИИ ТД131 И ТД133

Описание

ТД ТЕРМОКОН — термодинамический конденсатоотводчик, предназначенный для эффективного отвода конденсата из паровых линий.

Принцип действия основан на разнице скоростей пара и конденсата. Холодный конденсат поднимает диск и отводится через выпускные каналы. При увеличении температуры конденсата образуется пар вторичного вскипания, вследствие чего скорость потока под диском возрастает, и он прижимается к седлу. Цикл повторяется при конденсации пара над диском.

Преимущественно применяется для дренажа паропроводов, пароспутников, паровых прессов, вулканизаторов и др.

Преимущества

- Компактные размеры
- Широкий диапазон рабочих давлений и температур
- Циклический отвод конденсата
- Устойчив к гидроударам и замерзанию
- Встроенный фильтр



Технические характеристики

Номинальный диаметр DN	15–50
Условное давление PN	40 бар
Максимальная температура рабочей среды Tmax	До 350 °C
Минимальное давление на входе P1	1,5 бар
Максимальное противодавление P2	0,6P1
Рабочая среда	Водяной пар
Расположение на трубопроводе	Горизонтально, вертикально
Тип присоединения	ТД131–Внутренняя резьба NPT ТД133–Фланцевый по ГОСТ 33259-2015
Условия эксплуатации	У 1 по ГОСТ 15150-69

Ограничение применений

Давление рабочей среды	Максимальная температура рабочей среды
25,7 бар	350 °C
27,6 бар	300 °C
33,3 бар	200 °C
37,1 бар	100 °C
40 бар	50 °C

Пропускная способность, кг/ч

DN	Перепад давления, бар									
	1	2	4	6	8	10	12	16	20	45
15 — 25	70	110	160	200	250	300	380	410	520	600
32	130	240	310	400	450	520	600	690	750	800
40–50	250	400	490	550	620	710	760	790	950	1200

Спецификация материалов

№	Наименование	Материал
1	Корпус	Сталь WCB
2	Крышка	Сталь 20Х13
3	Диск	Сталь 20Х13
4	Фильтр	Сталь AISI 304
5	Пробка	Сталь 45
6	Уплотнение пробки	AISI 304 + Графит
7	Уплотнение корпуса	AISI 304 + Графит

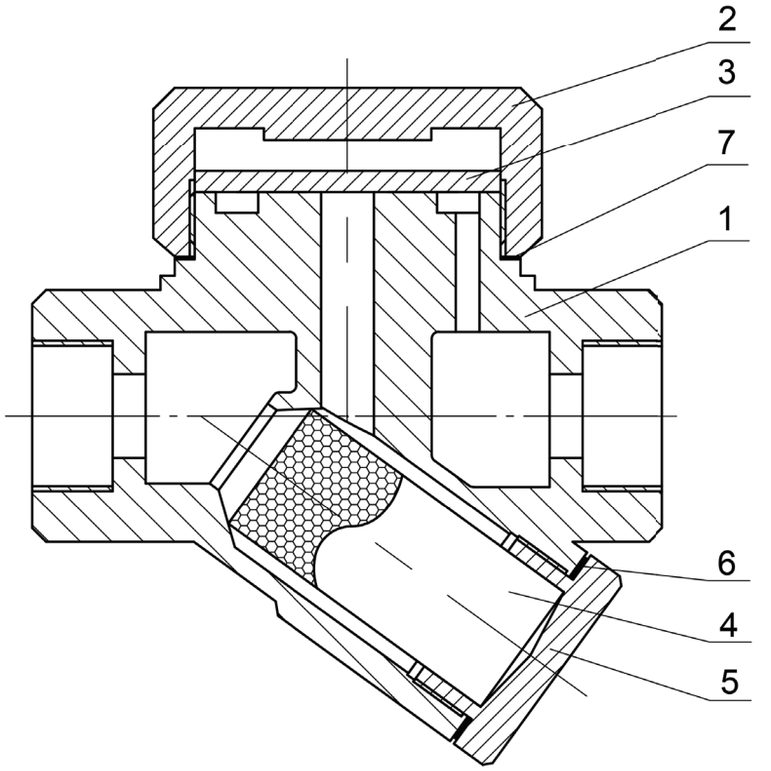

Производитель оставляет за собой право вносить изменения в конструкцию, дизайн и комплектацию изделия без предварительного уведомления

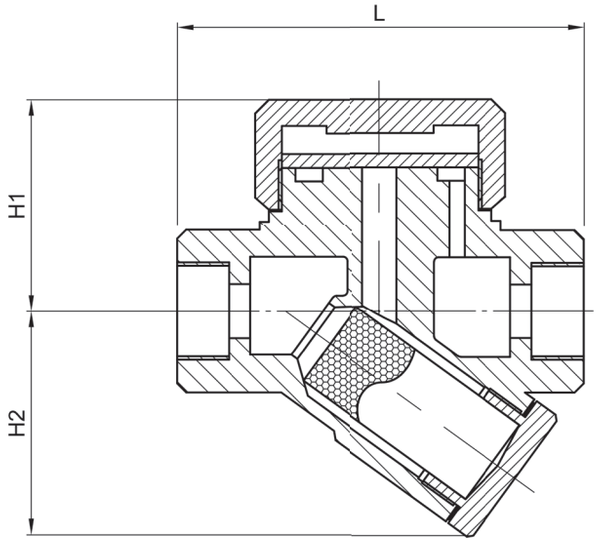

ТД131

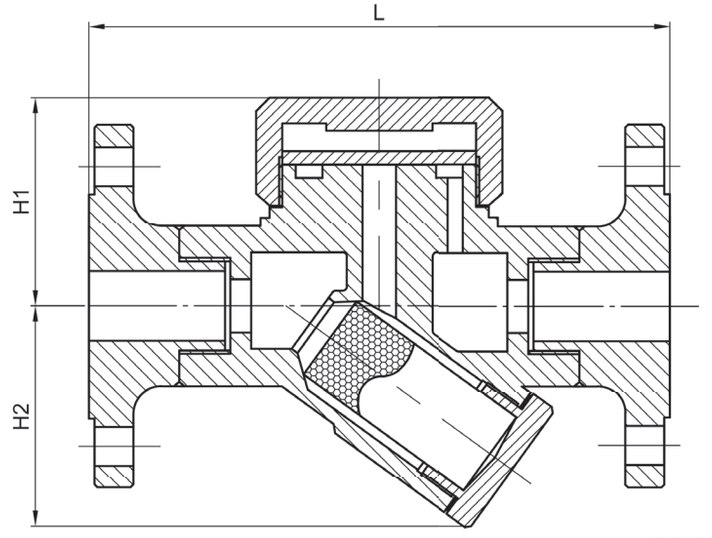

ТД133

Массогабаритные характеристики

DN	ТД131			
	L, мм	H1, мм	H2, мм	Масса, кг
15 (½”)	80	40	54	0,9
20 (¾”)	90	44	56	1,0
25 (1”)	95	59	62	1,5
32 (1 ¼”)	130	65	82	2,8
40 (1 ½”)	130	68	85	3,0
50 (2”)	150	75	95	3,9

DN	ТД133			
	L, мм	H1, мм	H2, мм	Масса, кг
15 (½”)	155	40	54	2,5
20 (¾”)	165	44	56	3,0
25 (1”)	175	59	62	3,9
32 (1 ¼”)	230	65	82	5,9
40 (1 ½”)	230	68	85	6,7
50 (2”)	260	75	95	8,5

КОНДЕНСАТООТВОДЧИК ТЕРМОДИНАМИЧЕСКИЙ ТЕРМОКОН

СЕРИИ ТД141

Описание

ТД ТЕРМОКОН — термодинамический конденсатоотводчик, предназначенный для эффективного отвода конденсата из паровых линий.

Принцип действия основан на разнице скоростей пара и конденсата. Холодный конденсат поднимает диск и отводится через выпускные каналы. При увеличении температуры конденсата образуется пар вторичного вскипания, вследствие чего скорость потока под диском возрастает, и он прижимается к седлу. Цикл повторяется при конденсации пара над диском.

Преимущественно применяется для дренажа паропроводов, пароспутников, паровых прессов, вулканизаторов и др.

Преимущества

- Компактные размеры
- Широкий диапазон рабочих давлений и температур
- Циклический отвод конденсата
- Устойчив к гидроударам и замерзанию
- Встроенный фильтр



Технические характеристики

Номинальный диаметр DN	15–25
Условное давление PN	63 бар
Максимальная температура рабочей среды Tmax	До 400 °C
Минимальное давление на входе P1	1,5 бар
Максимальное противодавление P2	0,6P1
Рабочая среда	Водяной пар
Расположение на трубопроводе	Горизонтально, вертикально
Тип присоединения	Внутренняя резьба BSP-T
Условия эксплуатации	УХЛ1 по ГОСТ 15150-69

Ограничение применений

Давление рабочей среды	Максимальная температура рабочей среды
42 бар	400 °C
49 бар	300 °C
57 бар	200 °C
63 бар	100 °C

Производитель оставляет за собой право вносить изменения в конструкцию, дизайн и комплектацию изделия без предварительного уведомления

Пропускная способность, кг/ч

DN	Перепад давления, бар									
	2	5	10	15	20	25	30	35	40	42
15 – 20	400	500	730	860	920	980	1060	1110	1195	1210
25	600	950	1100	1400	1555	1650	1800	1900	1950	1995

Спецификация материалов

№	Наименование	Материал
1	Корпус	Нержавеющая сталь CA 40
2	Крышка	Нержавеющая сталь CA 40
3	Диск	Нержавеющая сталь CA 40
4	Фильтр	Нержавеющая сталь AISI 304
5	Пробка	Нержавеющая сталь CA 40

Массогабаритные характеристики

DN	L, мм	H1, мм	H2, мм	Масса, кг
15 (½”)	78	44	60	0,9
20 (¾”)	78	44	60	1,0
25 (1”)	84	54	70	1,5

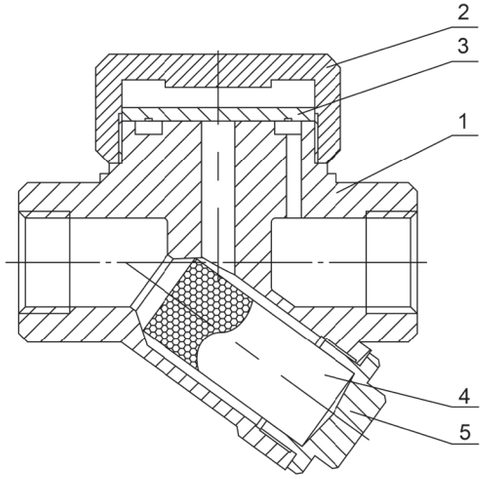

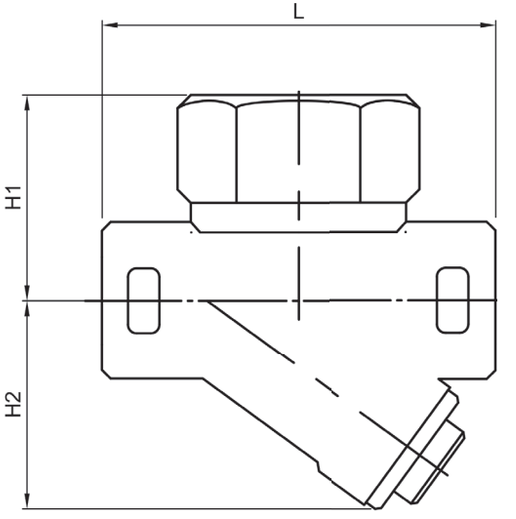

ТЕРМОДИНАМИЧЕСКИЕ КОНДЕНСАТООТВОДЧИКИ АСТА

СЕРИИ ТД231 / ТД233

Описание

АСТА ТД231/ТД233 – термодинамические конденсатоотводчики, предназначенные для эффективного отвода конденсата из паровых линий. Принцип действия основан на разнице скоростей пара и конденсата. Холодный конденсат поднимает диск и отводится через выпускные каналы.

При увеличении температуры конденсата образуется пар вторичного вскипания, вследствие чего скорость потока под диском возрастает, и он прижимается к седлу.

Цикл повторяется при конденсации пара над диском. Преимущественно применяется для дренажа паропроводов, пароспутников, паровых прессов, вулканизаторов и др.

Преимущества

- Компактные размеры
- Простота конструкции
- Широкий диапазон рабочих давлений и температур
- Циклический отвод конденсата
- Устойчив к гидроударам и замерзанию
- Встроенный фильтр
- Возможность использования как воздухоотводчик





Технические характеристики

Номинальный диаметр, DN	10 – 25 (3/8” – 1”)
Номинальное давление, PN	40 бар
Максимальное рабочее давление	32 бар
Максимальная температура рабочей среды, Tmax	350 °C
Минимальное давление на входе P1	1 бар
Максимальное противодавление	0,6P1
Рабочая среда	Водяной пар, воздух
Расположение на трубопроводе	Горизонтально, вертикально
Тип присоединения	Резьбовой G (внутренняя), фланцевое, под приварку

Производитель оставляет за собой право вносить изменения в конструкцию, дизайн и комплектацию изделия без предварительного уведомления

Спецификация материалов

№	Наименование	Материал
1	Корпус	Сталь 20Л
2	Крышка	Сталь 20
3	Седло	Нержавеющая сталь 20Х13
4	Диск	Нержавеющая сталь 20Х13
5	Втулка	Нержавеющая сталь 12Х18Н10Т
6	Пробка	Сталь 20
7	Фильтр	Нержавеющая сталь 12Х18Н10Т
8	Уплотнение крышки	Сталь AISI 304 + графит
9	Уплотнение пробки	Сталь AISI 304 + графит
10	Уплотнение седла	Сталь AISI 304 + графит
11	Уплотнение втулки	Сталь AISI 304 + графит

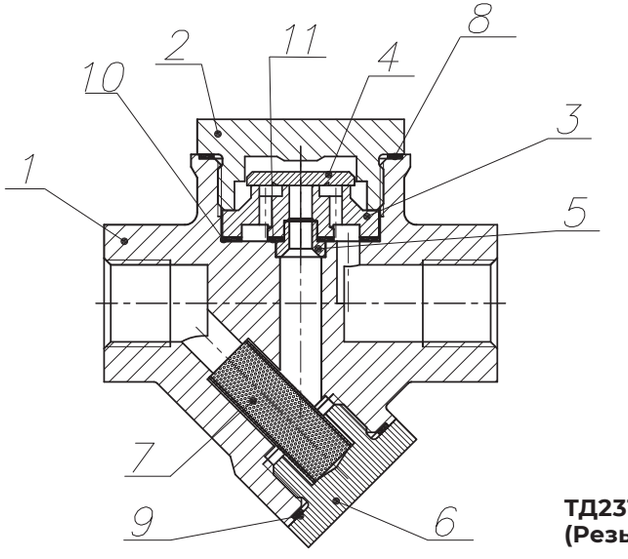

ТД231 (Резьба)

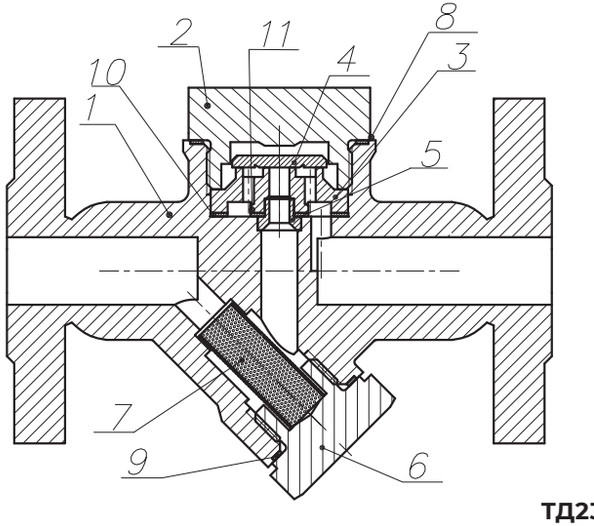

ТД233 (Фланец)

Массогабаритные характеристики

ТД 231 (Резьба)					ТД 233 (Фланец)			
DN	**G”**	**L, мм**	**H, мм**	**Масса, кг**	**DN**	**L, мм**	**H, мм**	**Масса, кг**
10	3/8”	95	105	1,4	10	150	105	2,8
15	1/2”	95	105	1,4	15	150	105	3,0
20	3/4”	95	105	1,4	20	150	105	3,4
25	1”	95	105	1,5	25	160	105	3,9

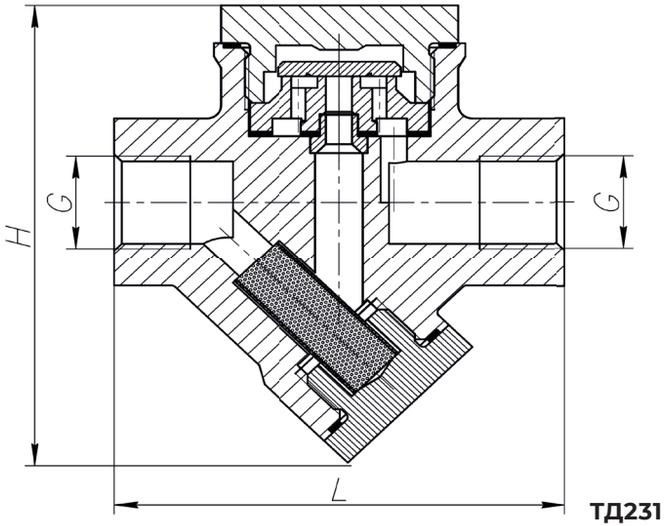

ТД231 (Резьба)

Пропускная способность, кг/ч

DN	**Перепад давления, бар**												
	1	**3**	**5**	**7**	**9**	**12**	**15**	**18**	**21**	**24**	**30**	**35**	**40**
DN10	180	250	320	380	430	500	550	590	630	670	730	770	800
DN15	180	250	320	380	430	500	550	590	630	670	730	770	800
DN20	180	250	320	380	430	500	550	590	630	670	730	770	800
DN25	180	250	320	380	430	500	550	590	630	670	730	770	800

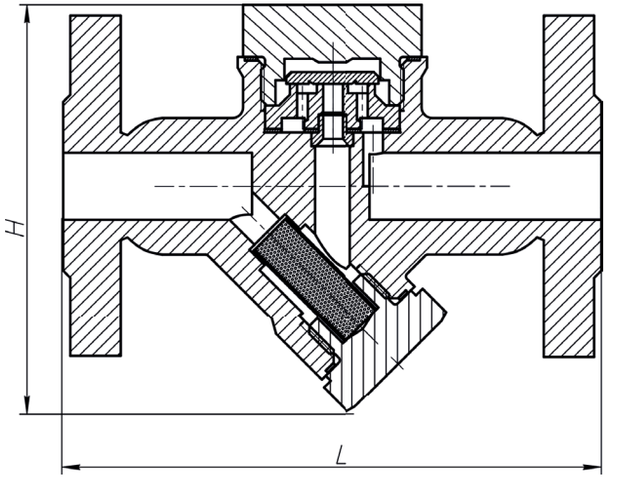

ТД233 (Фланец)

Производитель оставляет за собой право вносить изменения в конструкцию, дизайн и комплектацию изделия без предварительного уведомления

УЗЕЛ ОТВОДА КОНДЕНСАТА



УЗЕЛ ОТВОДА КОНДЕНСАТА АСТА

СЕРИИ УОК

Описание

Узел отвода конденсата УОК — это комплект оборудования, предназначенный для эффективного отвода конденсата из паровых линий.

Характерными элементами узла являются:

- конденсатоотводчик для автоматического отвода конденсата
- запорная арматура для перекрытия линии конденсатоотвода
- смотровое стекло для визуального контроля за процессом
- фильтр для очистки рабочей среды в целях защиты оборудования от преждевременного износа
- обратный клапан для предотвращения попадания обратного потока

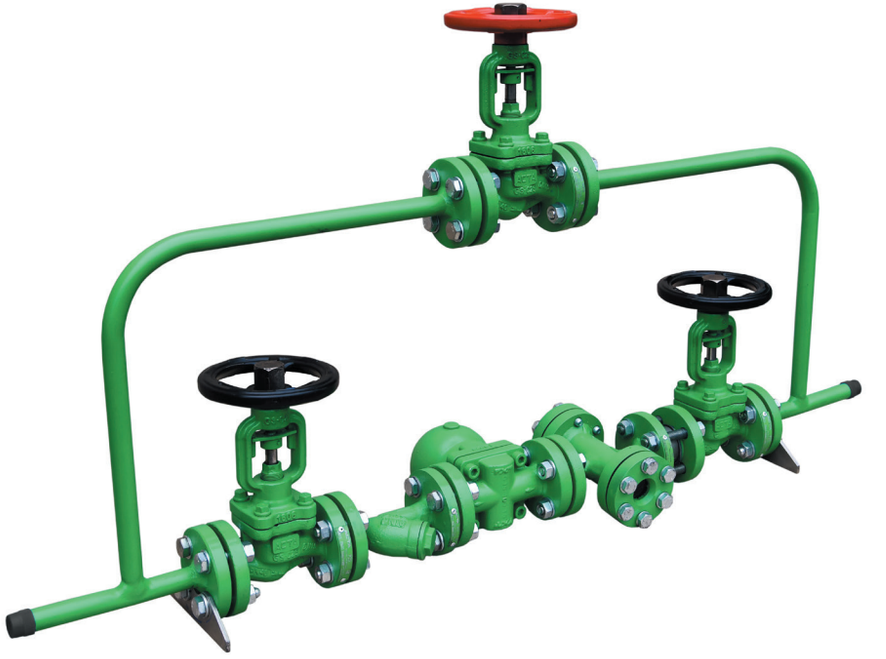

Основные области применения

- дренаж паропроводов насыщенного и перегретого пара
- отвод конденсата от теплообменных аппаратов и технологического оборудования
- пароспутники, паровые регистры и другое оборудование обогрева

Каждый узел отвода конденсата УОК проектируется в зависимости от индивидуальных особенностей работы конкретной пароконденсатной системы заказчика.

Варианты конструкции

- Пространственная компоновка узла в зависимости от системы заказчика
- Байпасная линия с запорно-регулирующим вентилем для проведения ремонтных работ
- Исполнение узла с перекачивающим конденсатоотводчиком или конденсатным насосом
- Конденсатоотводчик с дополнительными опциями в целях сокращения затрат на обслуживание (защита от размораживания, ручная вентиляция конденсатоотводчика, ручное дренирование)
- Комплектация узла с универсальным коннектором, который позволяет расположить конденсатоотводчик в правильном положении на трубопроводе горизонтальной или вертикальной ориентации.

Также по запросу заказчика возможна поставка узла на основе:

- Сепаратора для осушения насыщенного пара
- Парового коллектора (гребенки) для сбора и распределения пара от котла
- Отделителя пара вторичного вскипания (для теплообменного оборудования) или расширителя продувок (для котлового оборудования) в целях повышения энергоэффективности паровой системы
- Подъемного сосуда для вертикальной установки конденсатоотводчика при потоке снизу вверх

Технические характеристики

Номинальный диаметр DN	15–150
Условное давление PN	16–160 бар
Максимальная температура рабочей среды	525 °C
Пропускная способность (один конденсатоотводчик в узле)	До 172900 кг/ч
Тип присоединения на входе и выходе узла	Фланцевый, резьбовой, под приварку
Направление потока рабочей среды	Горизонтальное Вертикальное
Материальное исполнение	Чугун, углеродистая сталь, нержавеющая сталь

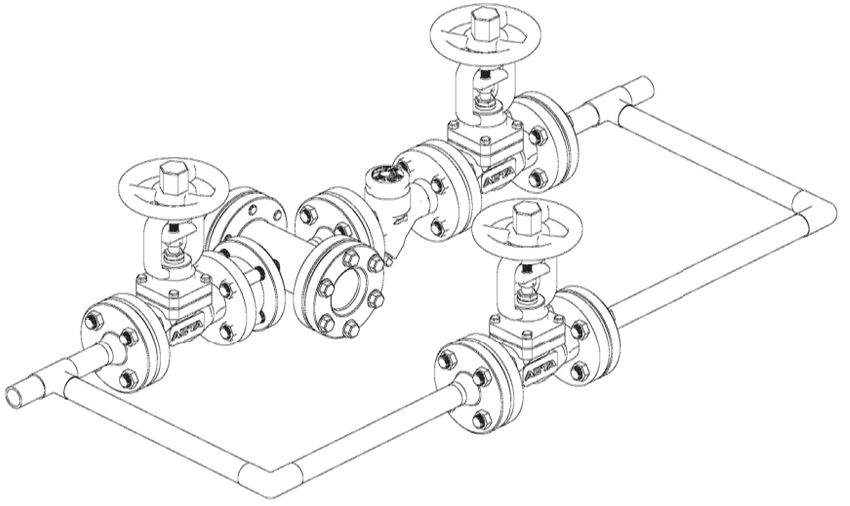

Узел отвода конденсата УОК в комплектации
с термодинамическим конденсатоотводчиком и байпасной линией

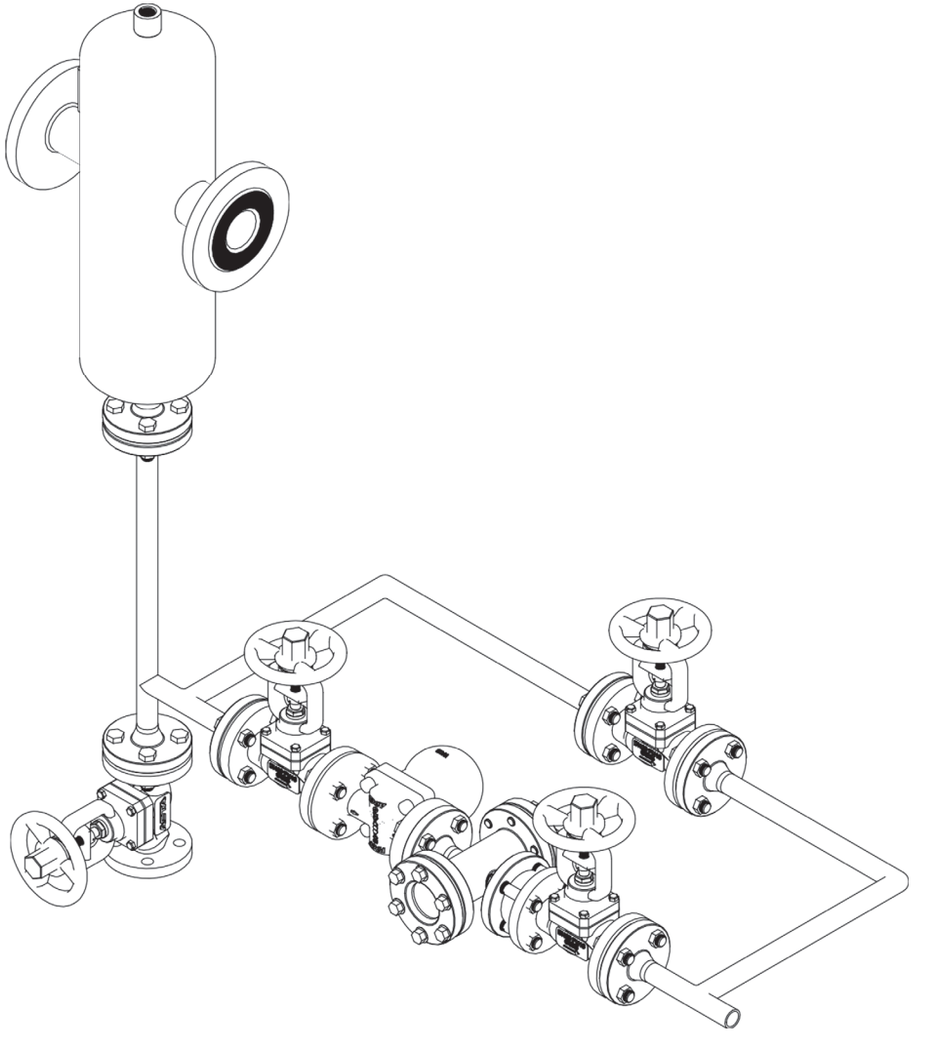

Узел отвода конденсата УОК в комплектации
с поплавковым конденсатоотводчиком, байпасной линией и сепаратором пара

Производитель оставляет за собой право вносить изменения в конструкцию,
дизайн и комплектацию изделия без предварительного уведомления

УСТАНОВКА СБОРА И ВОЗВРАТА КОНДЕНСАТА



УСТАНОВКА СБОРА И ВОЗВРАТА КОНДЕНСАТА АСТА

СЕРИИ УНКО

Описание

Станции сбора и возврата конденсата серии УНКО предназначены для сбора и перекачивания конденсата, в том числе на опасных производственных объектах. Установка собирается на базе насоса объемного вытеснения, работающего при помощи поплавкового механизма.

Используются преимущественно в областях технологического производства (нефтехимия, пищевая и бумажная промышленность и др.) и на объектах энергетики (ТЭС, паровые котельные, тепловые пункты).

Особенности конструкции

- Различное материальное исполнение установки
- Возможность резервирования конденсатных насосов (2-х, 3-х насосные установки)
- Перекачка агрессивных сред, а также жидкостей из систем под вакуумом
- Различное количество патрубков с диаметрами по выбору клиента
- Возможность установки в местах, удаленных от линий электропередач
- Теплоизолирование установки*



Технические характеристики

Номинальный диаметр, DN	25x25; 40x40; 50x50; 80x50; 100x100
Управляющее давление, Рупр	0,5–10 бар
Максимальное давление в ресивере	0,5 бар — по «открытой схеме» 10 бар — по «закрытой схеме»
Температура рабочей среды, не более	185°С
Рабочая среда	Конденсат водяного пара
Минимальная плотность	800 кг/м^3
Максимальная кинематическая вязкость	35,2 сСт
Объем жидкости, перекачиваемой за 1 цикл	16 л — DN25-50 25 л — DN80x50 325 л — DN100
Тип присоединения	Фланцевый по ГОСТ 33259-2015, внутренняя резьба G*, под приварку*
Монтажное положение	Горизонтальное
Условия эксплуатации	У 3.1 по ГОСТ 15150-69

* — по запросу

Конструкция установки

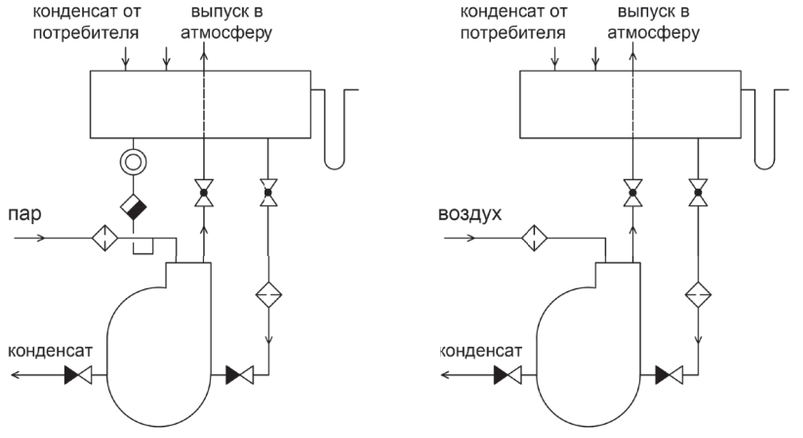

«Открытая» схема установки

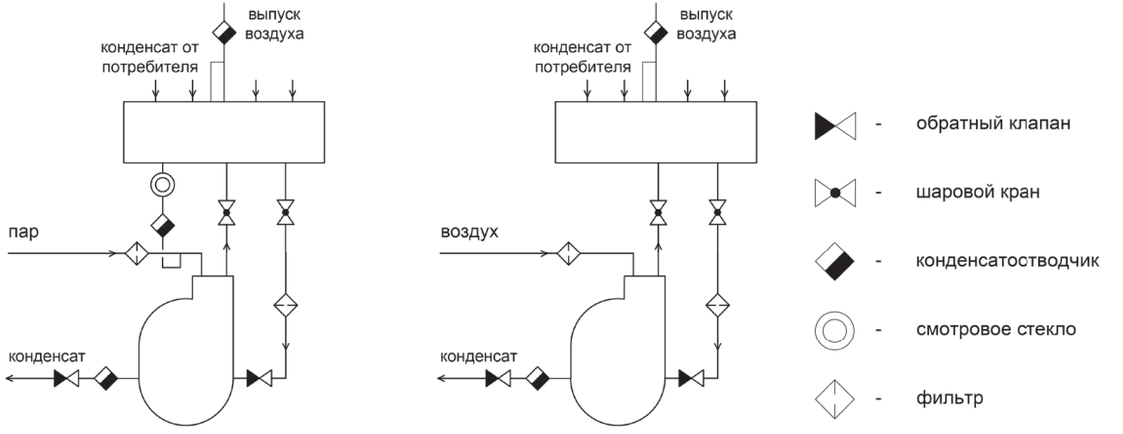

«Закрытая» схема установки

Габаритные характеристики

А	Патрубки входа конденсата
Б	
В	
Г	Атмосферный выходной патрубок
Д	Переливной трубопровод (гидрозатвор)
Е	Патрубок подачи управляющей среды

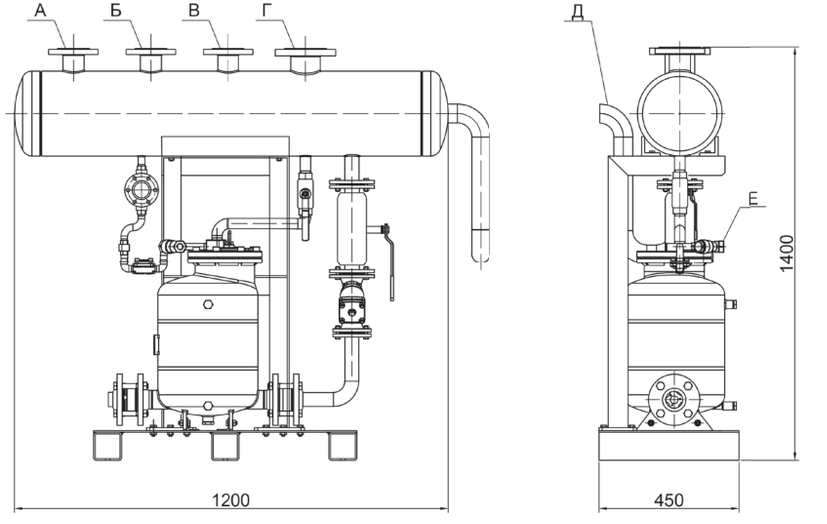

Производитель оставляет за собой право вносить изменения в конструкцию, дизайн и комплектацию изделия без предварительного уведомления

Расшифровка маркировки

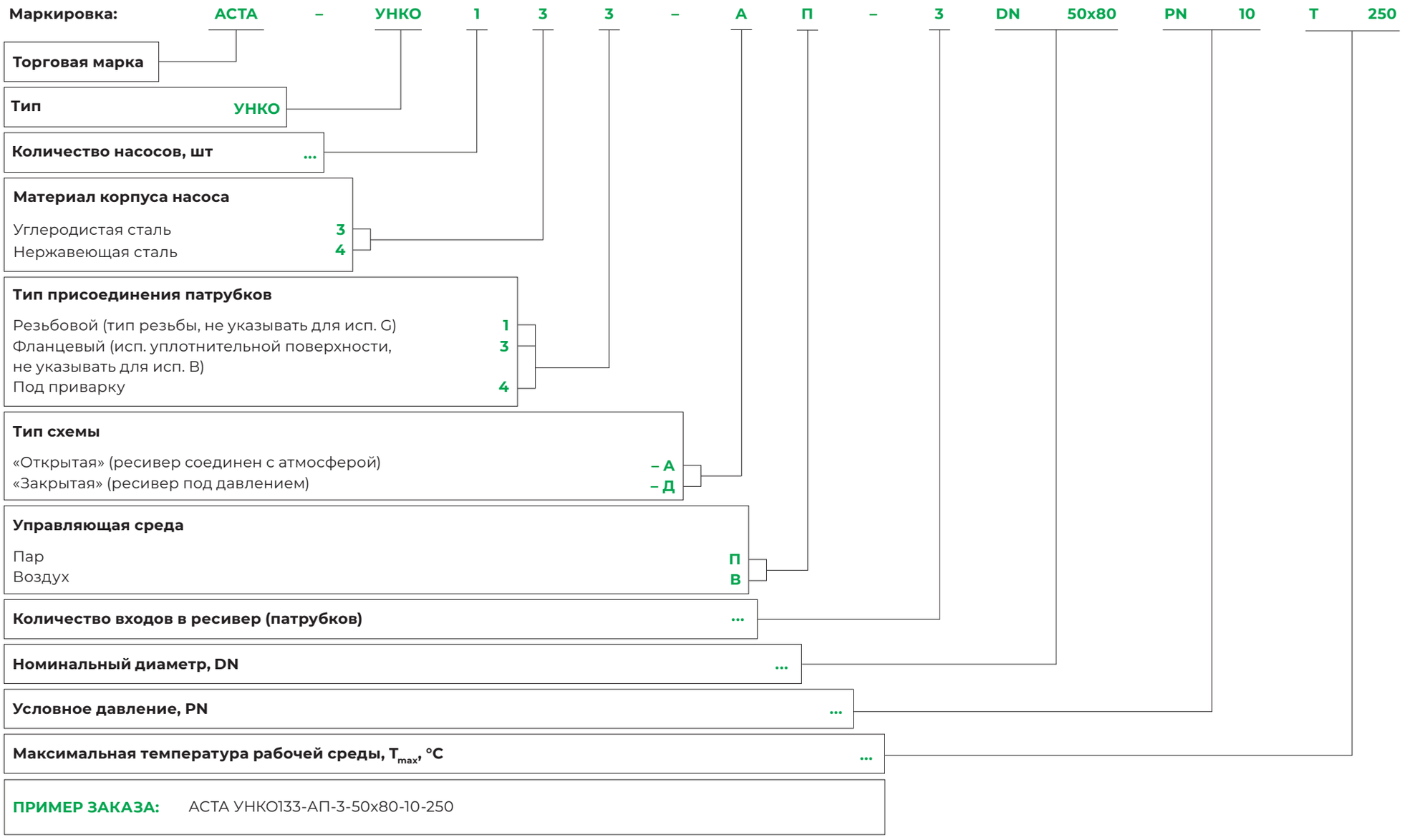

УСТАНОВКА СБОРА И ВОЗВРАТА КОНДЕНСАТА АСТА

СЕРИИ УНКО (Э)



Описание

Станции сбора и возврата конденсата предназначены для приема конденсата низкого давления от теплообменного оборудования, работающего при высоком противодавлении или под вакуумом, и перекачивания его на более высокий уровень с помощью насосов, отделяя пар вторичного вскипания.

Характерные элементы станции

- Конденсатный бак со смотровым люком и патрубками: сбора конденсата, отвода вторичного пара, перелива и дренажа
- Технологические трубопроводы
- Рама из углеродистой стали
- Трубопроводная арматура (запорные вентили, фильтры, обратные клапаны)
- КИПиА
- Шкаф управления насосами

Основные области применения

- Технологические производства (нефтехимия, пищевая, бумажная промышленность и др.);
- Объекты энергетики (ТЭС, паровые котельные, тепловые пункты).

Особенности конструкции

- Объём конденсатных баков, а также количество насосов и их модели подбираются индивидуально по рабочим параметрам технологического процесса и желанию заказчика
- Автоматическое поддержание заданного уровня конденсата в баке путем регулировки частоты вращения электродвигателей насосов
- Контроль времени наработки насосов за счёт попеременного включения в работу необходимого насоса
- Пространственная компоновка станции в зависимости от системы заказчика (один вертикально/горизонтально расположенный конденсатный бак или два горизонтально расположенных конденсатных бака);
- Защита от «сухого» хода насоса
- Система оповещений о нештатных ситуациях
- Узел учета конденсата, узел контроля качества конденсата, дистанционное управление запорной арматурой, охладитель выпара предусматриваются по запросу.

Технические характеристики

Объем бака	0,3–3 м³
Расположение бака	вертикальное / горизонтальное
Напор на выходе из станции	до 80 м.в.ст.
Температура конденсата	не более 120°С
Рабочая среда	паровой конденсат
Давление в конденсатном баке	атмосферное
Тип насосов	центробежный электрический
Количество насосов	1–4 шт (100% резервирование)
Напряжение / частота	380 В / 50 Гц
Степень защиты двигателя насоса	IP55
Степень защиты ШУН	IP65

Производитель оставляет за собой право вносить изменения в конструкцию, дизайн и комплектацию изделия без предварительного уведомления

Расшифровка маркировки

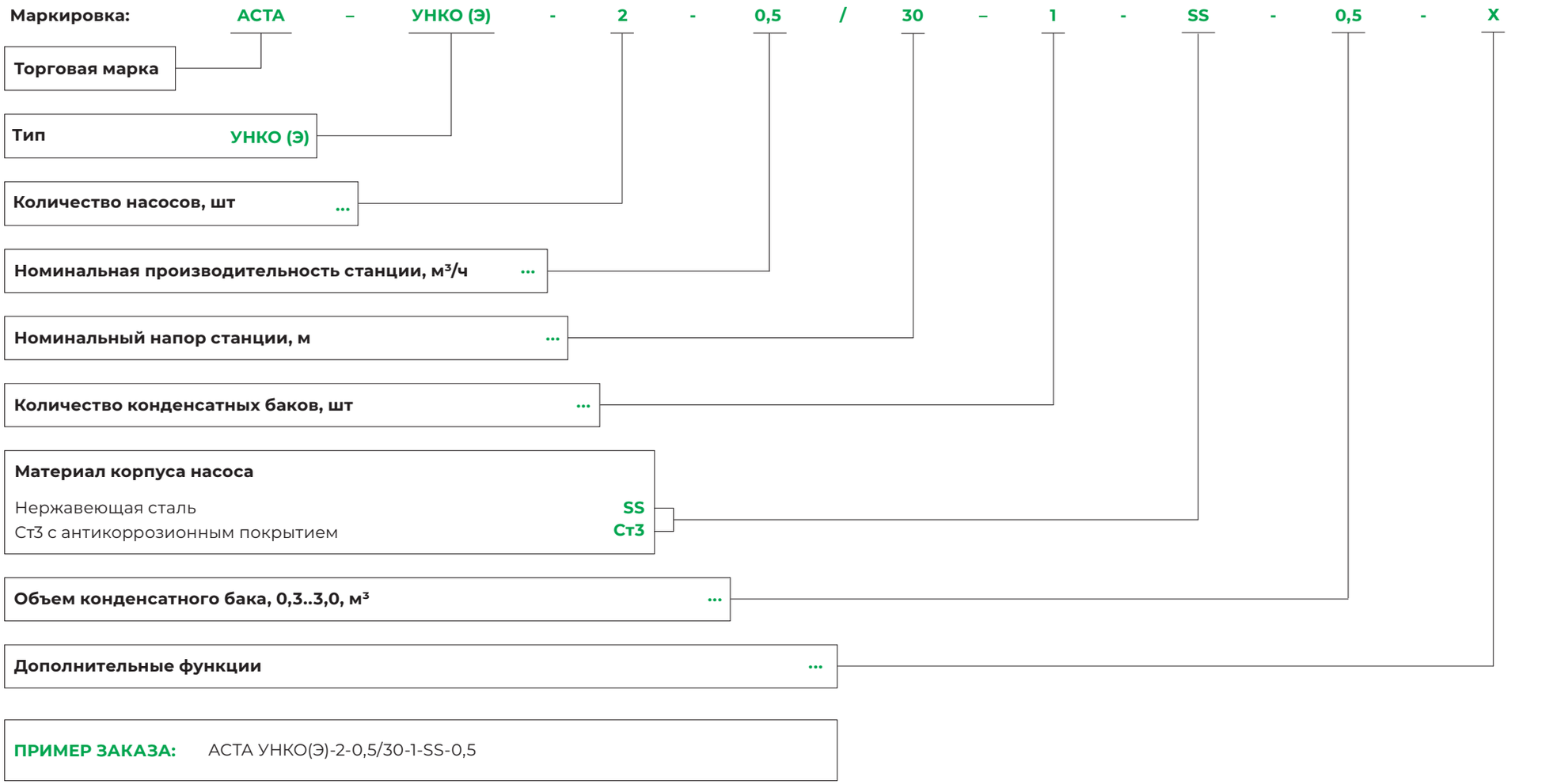

СЕПАРАТОРЫ

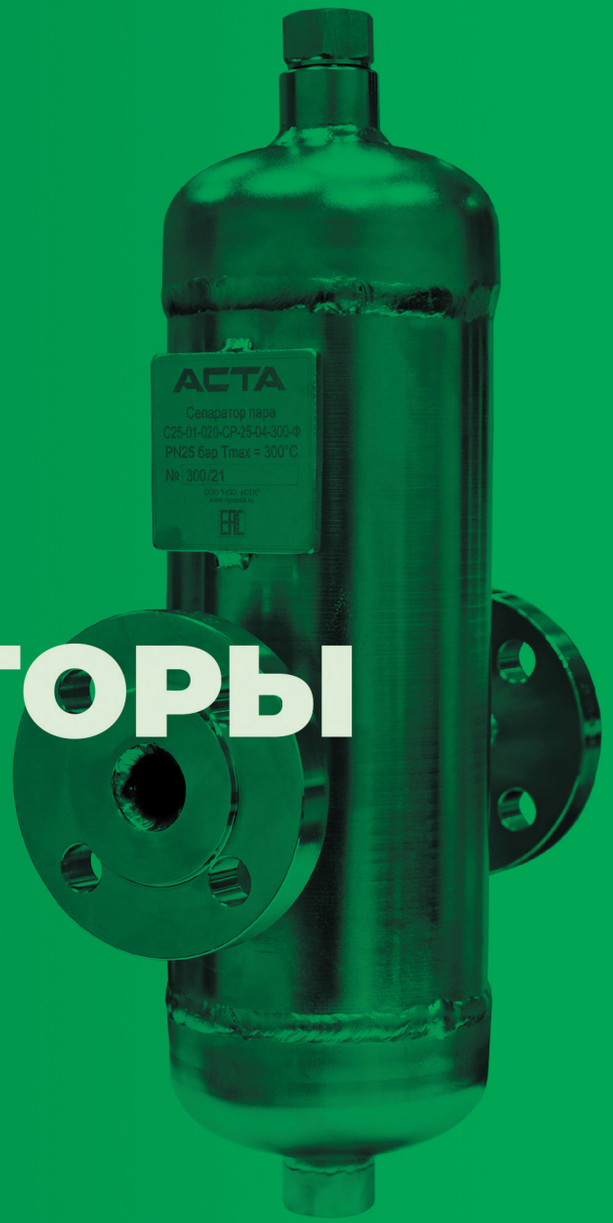
АСТА
Сепаратор пара
С25-01-020-СР-25-04-300-Ф
PN25 бар Tmax = 300°C
№ 300/21

СЕПАРАТОР ПАРА И СЖАТОГО ВОЗДУХА АСТА

СЕРИИ С100

Описание

Перегородчатый сепаратор АСТА серии С100 применяется для удаления влаги из трубопроводов насыщенного пара и систем сжатого воздуха. Взвешенные частицы по инерции удаляются за счет резкого уменьшения скорости потока рабочей среды. Перегородка обеспечивает дополнительное сопротивление, изменяя поток рабочей среды и повышая эффективность улавливания влаги.

Частицы влаги, отделяясь от основного потока вместе с частицами ржавчины и грязи, оседают на внутренних поверхностях корпуса и удаляются через узел конденсатоотвода.



Особенности конструкции

- Различное материальное исполнение: углеродистая/нержавеющая сталь
- Перегородка с отбойниками
- Эффективная работа в широком диапазоне скоростей пара
- Штуцер для установки воздухоотводчика или манометра
- Различные варианты исполнения присоединительных патрубков
- Отсутствие подвижных элементов конструкции

Технические характеристики

Номинальный диаметр, DN	15–300
Условное давление, PN	25 бар (16 / 40 / 63 бар)*
Температура рабочей среды, °С	От –40°С до 300°С — для С133 От –60°С до 300°С — для С143
Рабочая среда	Пар, сжатый воздух, углеводородные и другие неагрессивные газы, совместимые с материалами конструкции сепаратора
Тип присоединения	Фланцевый по ГОСТ 33259-2015, внутренняя резьба G*, под приварку*
Условия эксплуатации	У1 / УХЛ1 по ГОСТ 15150-69 (в зависимости от материального исполнения)

* — по запросу

Ограничения по применению

С133, материал — углеродистая сталь 20

PN	Давление, бар	Температура, °С	PN	Давление, бар	Температура, °С	PN	Давление, бар	Температура, °С	PN	Давление, бар	Температура, °С
16	16	50	25	25	50	40	40	50	63	63	50
	14,8	100		23,2	100		37,1	100		58,8	100
	14	150		22	150		35,2	150		54,6	150
	13,3	200		20,8	200		33,3	200		47,6	200
	12,1	250		19,0	250		30,4	250		44,8	250
	11	300		17,2	300		27,6	300		40,6	300

С143, материал — нержавеющая сталь 12Х18Н10Т

PN	Давление, бар	Температура, °С	PN	Давление, бар	Температура, °С	PN	Давление, бар	Температура, °С	PN	Давление, бар	Температура, °С
16	16	50	25	25	50	40	40	50	63	63	50
	15,8	100		24,7	100		39,6	100		62,4	100
	14,9	150		23,3	150		37,3	150		58,8	150
	14,1	200		22,1	200		35,4	200		55,8	200
	13,4	250		21,0	250		33,7	250		53,1	250
	12,7	300		19,8	300		31,8	300		50,1	300

Производитель оставляет за собой право вносить изменения в конструкцию,
дизайн и комплектацию изделия без предварительного уведомления

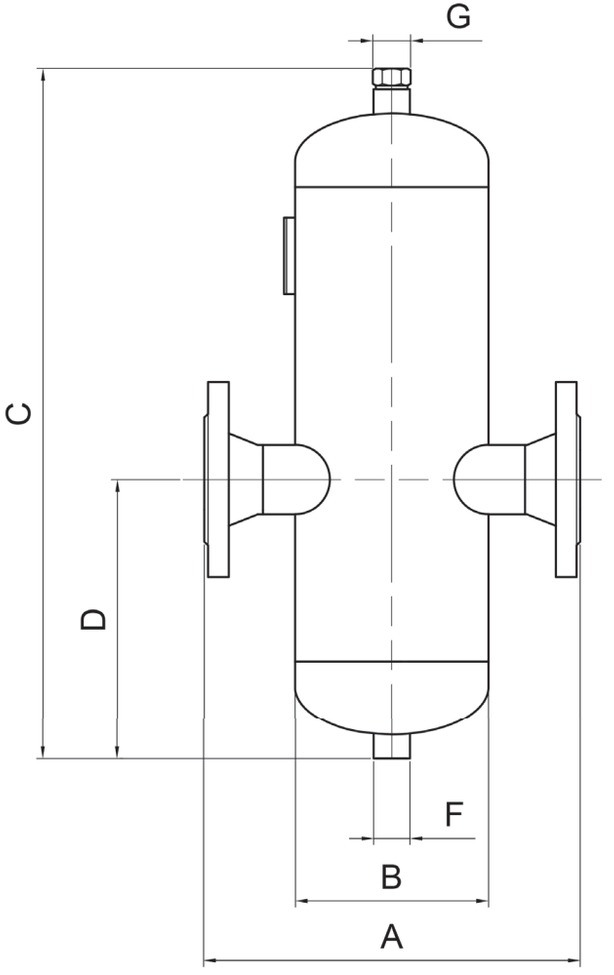

Массогабаритные характеристики

DN	A, мм	B, мм	C, мм	D, мм	F*, мм	G, мм	Объем, дм³	Масса, кг
15	220	108	380	150	½''	½''	2,35	6,8
20	220	108	380	150	½''	½''	2,35	7,2
25	220	108	380	150	½''	½''	2,35	7,6
32	260	133	454	190	½''	½''	4,48	11,8
40	260	133	494	210	½''	½''	4,96	13,4
50	310	159	568	230	½''	½''	10,5	19,4
65	395	219	606	250	¾''	½''	16,3	39,7
80	415	219	666	310	¾''	½''	18,3	45,1
100	510	273	770	320	¾''	½''	34,3	62,2
125	560	325	915	375	1''	1''	58,0	87,4
150	620	377	1040	443	1''	1''	90,0	131,7
200	700	426	1250	480	1''	1''	143,0	206,0
250	860	530	1640	643	1 ½''	1 ½''	292,0	377,0
300	980	610	1790	775	1 ½''	1 ½''	428,0	506,0

*– фланцевое дренажное присоединение — по запросу

Расшифровка маркировки

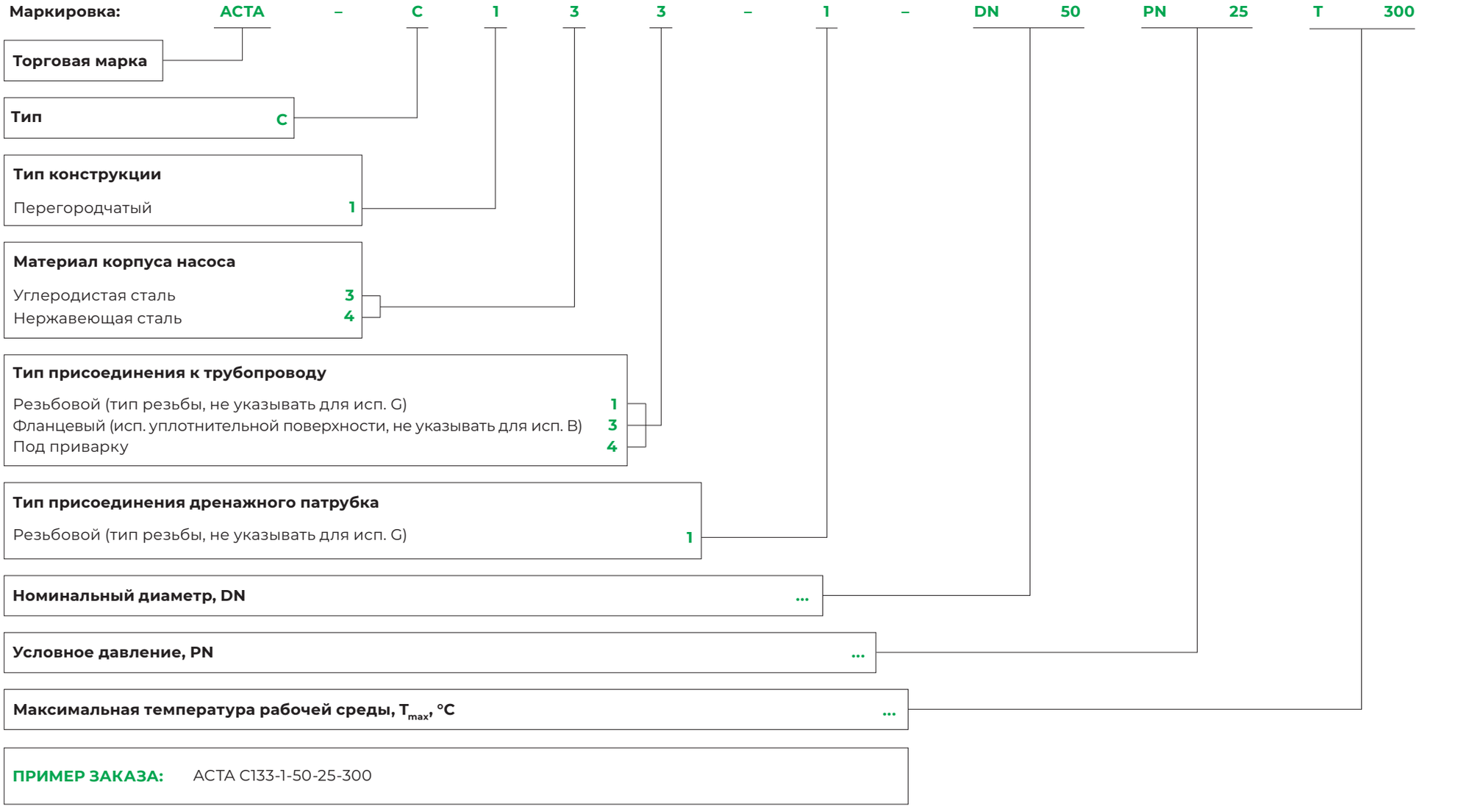

Производитель оставляет за собой право вносить изменения в конструкцию, дизайн и комплектацию изделия без предварительного уведомления

ОТДЕЛИТЕЛЬ ПАРА



ОТДЕЛИТЕЛЬ ПАРА ВТОРИЧНОГО ВСКИПАНИЯ АСТА

СЕРИИ ОП133

Описание

Отделитель пара вторичного вскипания АСТА серии ОП предназначен для сбора конденсата, поступающего от потребителей пара с целью отделения пара вторичного вскипания чтобы повысить энергоэффективность рабочего цикла.

Отделитель пара может быть использован в любых паровых системах, где происходит редуцирование конденсата с высокого давления до низкого, что ведет к образованию пара вторичного вскипания, который может быть использован повторно, например, в технологических линиях низкого давления, а также для собственных нужд котельной.

Основные области применения отделителей пара: энергетическая, нефтегазовая, пищевая, фармацевтическая и другие виды промышленности.

Особенности конструкции

- Прямое или угловое направление потока конденсата
- Крепления для монтажа на объекте в зависимости от системы заказчика
- Патрубки для установки предохранительного клапана, манометров
- Возможность установки смотровых люков для технического обслуживания



Технические характеристики

Номинальный диаметр, DN	50–150
Условное давление, PN	16 бар
Максимальная температура рабочей среды	300 °C
Рабочая среда	Пар / конденсат
Направление потока (вход/выход)	Горизонтально/ горизонтально Горизонтально / вертикально
Материал	Сталь 20
Тип присоединения	Фланцевый по ГОСТ 33259–2015, резьбовой, под приварку
Условия эксплуатации	У1 по ГОСТ 15150-69

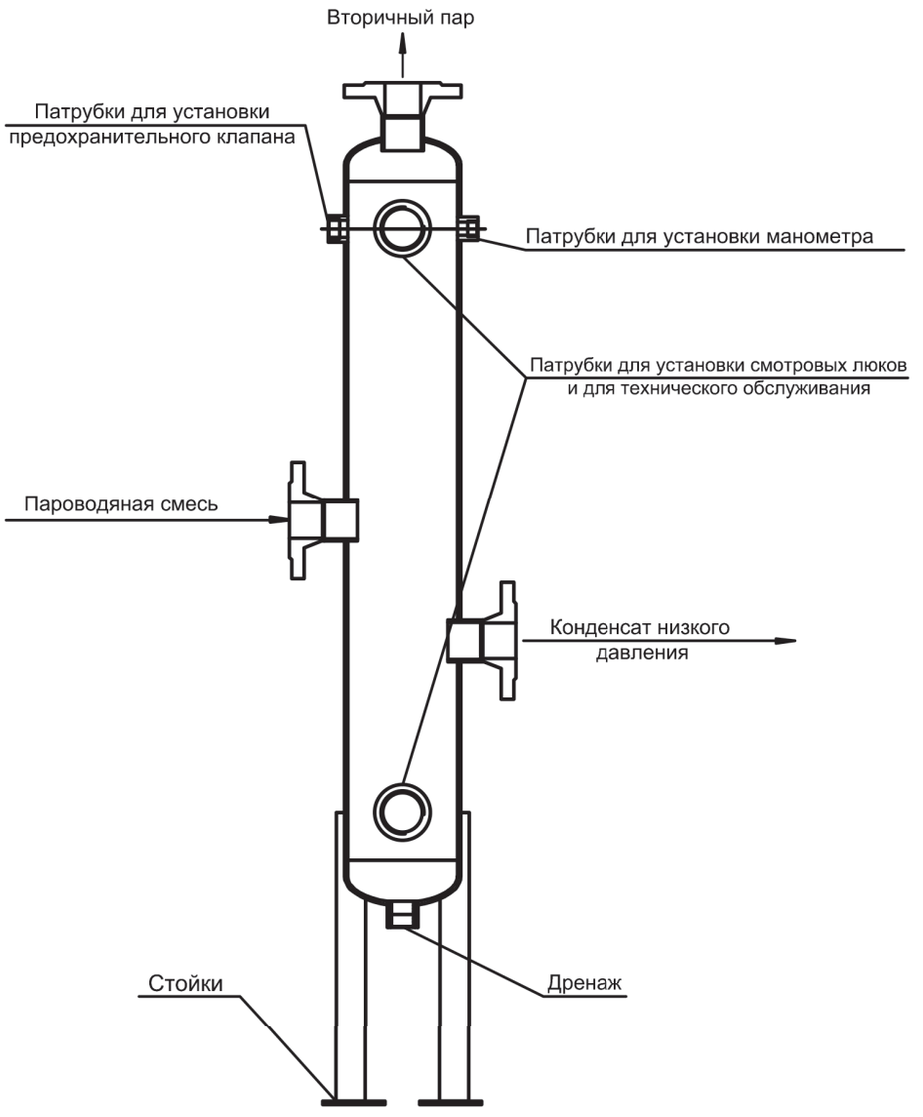

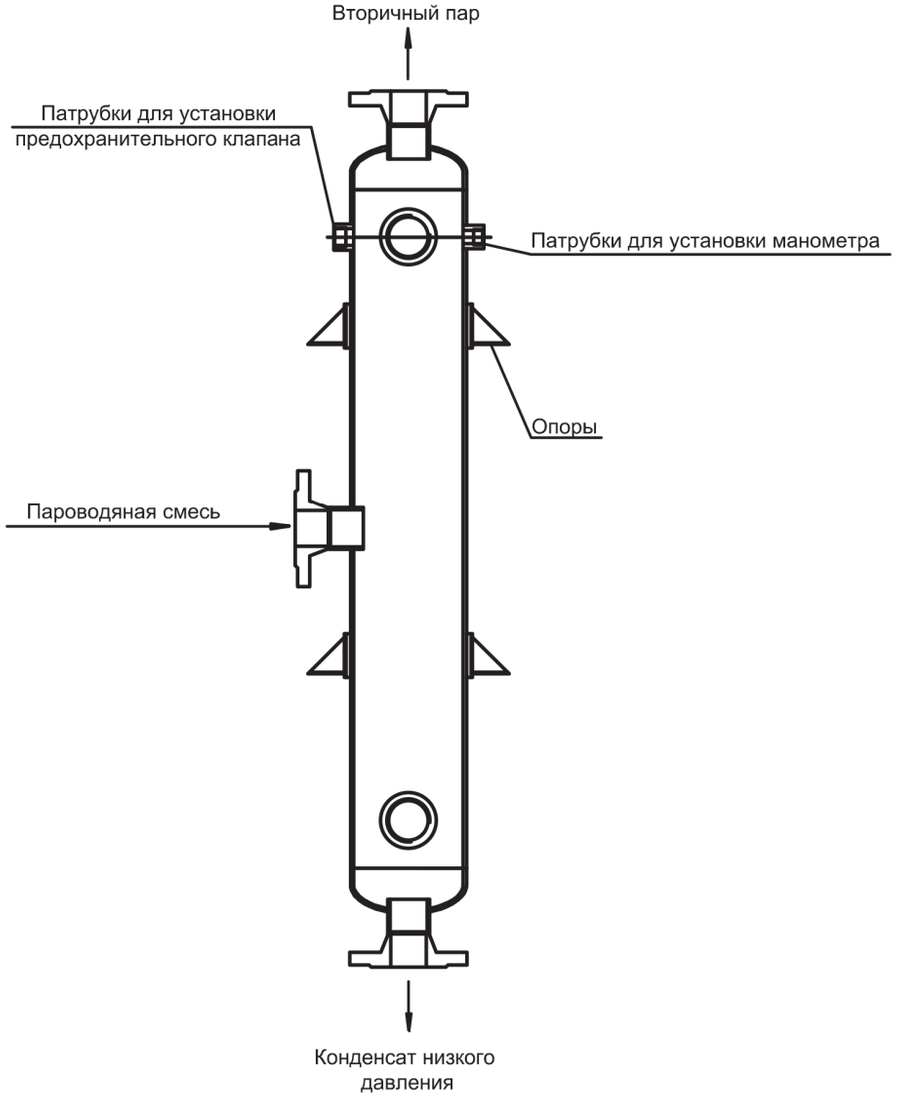

Производитель оставляет за собой право вносить изменения в конструкцию, дизайн и комплектацию изделия без предварительного уведомления

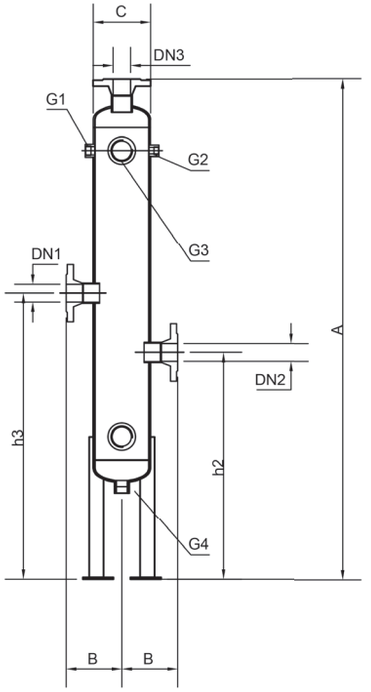

Исполнение на стойках — АСТА ОП-01

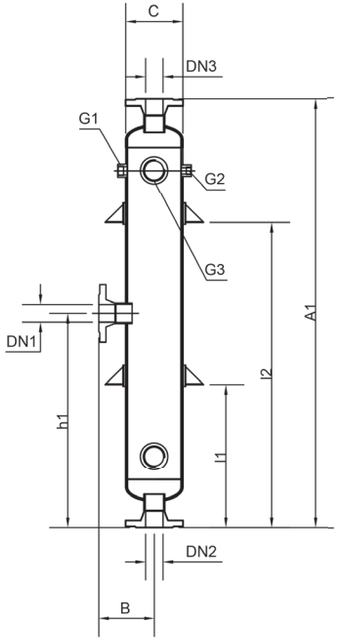

Исполнение на опорах — АСТА ОП-02

Массогабаритные характеристики

Тип отделителя		ОП06	ОП08	ОП12	ОП16	ОП18
Габаритные размеры	**A, мм**	1400	1500	1540	1660	1980
	A1, мм	1200	1300	1340	1460	1760
	B, мм	155	210	265	310	330
	C, мм	170	220	325	426	426
	h1, мм	600	610	630	730	765
	h2, мм	635	645	660	725	755
	h3, мм	800	810	830	930	965
	l1, мм	–	–	–	–	485
	l2, мм	853	908	908	990	–
Вход пароводяной смеси	DN1, мм	50	80	100	150	150
Выход конденсата низкого давления	DN2, мм	50	50	50	80	80
Выход пара вторичного вскипания	DN3, мм	50	80	100	150	150
Размеры дополнительных патрубков	G1, мм	3/4"	1"	1 1/2"	1 1/2"	2"
	G2, мм	1/2"	1/2"	1/2"	1/2"	1/2"
	G3, мм	2"	2"	2"	2"	2"
	G4, мм	1"	1"	1"	1 1/2"	1 1/2"
Объем, м³		0,018	0,035	0,085	0,15	0,20
Масса, кг		36	56	92	146	195

Расшифровка маркировки

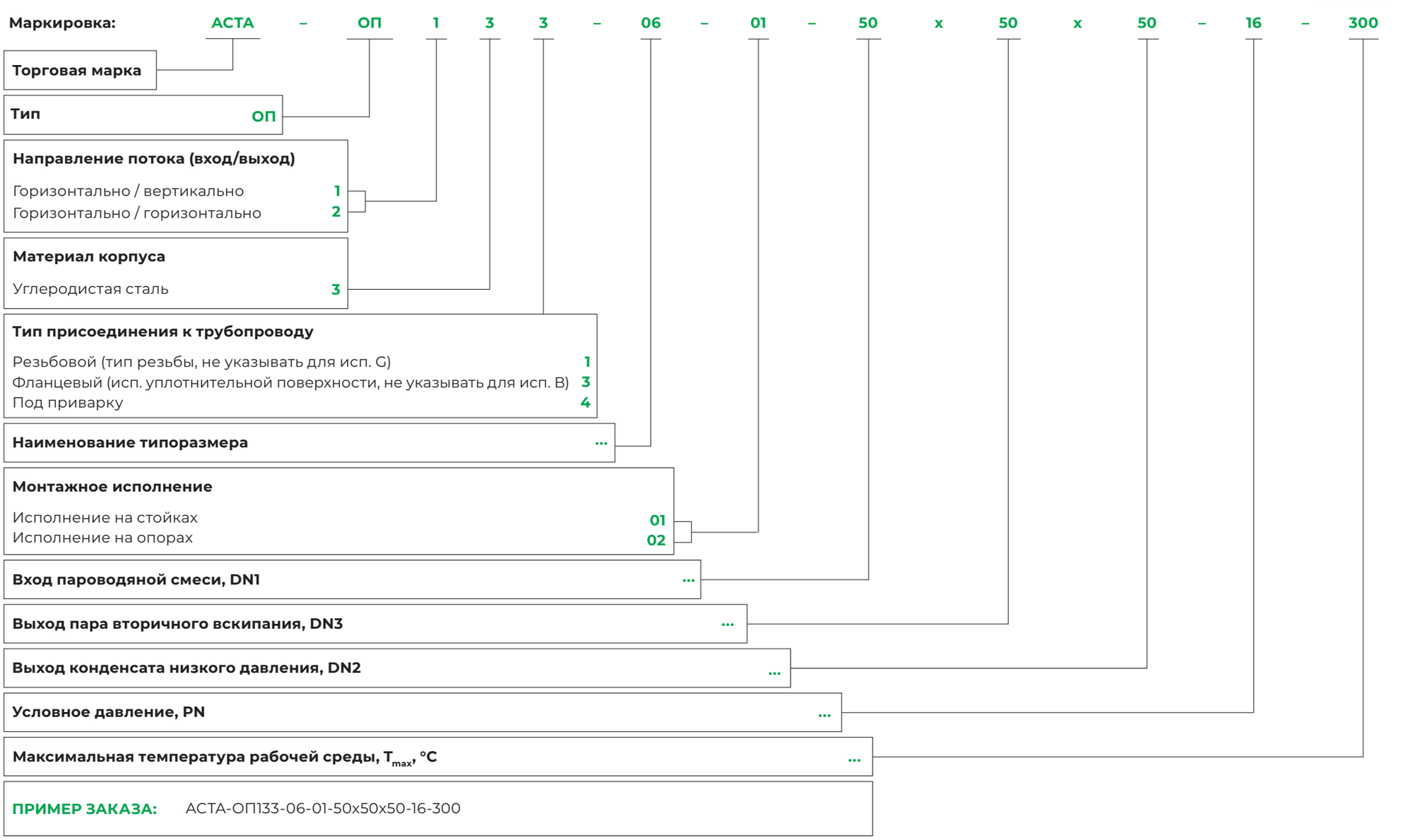

Производитель оставляет за собой право вносить изменения в конструкцию, дизайн и комплектацию изделия без предварительного уведомления

СТЕКЛА СМОТРОВЫЕ



СТЕКЛА СМОТРОВЫЕ АСТА

СЕРИЯ И200

Описание

Стекла смотровые АСТА серии И предназначены для контроля исправной работы конденсатоотводчиков с целью предотвращения попадания пролетного пара в линию возврата конденсата, и, следовательно, большей потери энергии. Устанавливаются за конденсатоотводчиком.

Особенности конструкции

- Конструкция с двойным стеклом обеспечивает лучшую видимость процесса
- Двойная система уплотнений
- Не требует обслуживания
- Боросиликатное стекло
- Слюдяные экраны*





Технические характеристики

Номинальный диаметр DN	DN15-200, ½''–2''
Условное давление PN	PN16 (DN65-200, ½''–2'') / PN25 (DN15-50)
Максимальная температура рабочей среды	200°С — для И231, И251 / 280°С — для И233, И253
Рабочая среда	Конденсат, технологические среды (пищевые / химические) и другие среды, совместимые с материалами конструкции смотрового стекла.
Тип присоединения	Резьбовой G
	Фланцевый по ГОСТ 33259-2015
Условия эксплуатации	У1 (И231, И233) / УХЛ1 (И251, И253) по ГОСТ 15150-09

Спецификация материалов

№	Наименование	Материал	
		И231, И233	**И251, И253**
1, 2	Корпус/крышка	Сталь 20	Нержавеющая сталь 12Х18Н10Т
3	Стекло	Боросиликатное закаленное	Боросиликатное закаленное
4	Уплотнение	Графлекс	Графлекс

Массогабаритные характеристики Фланцевый

DN	L, мм	H, мм	D, мм	Масса, кг
15	130	175	26	4,8
20	150	200	48	6,2
25	160	200	48	6,7
32	180	200	48	7,8
40	200	295	80	16,1
50	230	295	80	17,0
65	290	370	123	32,3
80	310	370	123	35,0
100	350	370	123	41,3
125	400	450	170	60,3
150	480	450	170	65,5
200	600	520	170	102,8

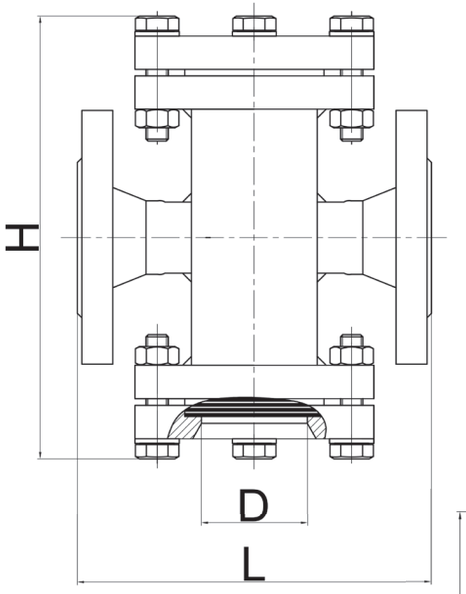

Массогабаритные характеристики Резьбовой

DN	L, мм	H, мм	D, мм	Масса, кг
15	130	175	26	3,5
20	150	200	48	4,4
25	160	200	48	4,5
32	180	200	48	4,7
40	200	295	80	12,4
50	230	295	80	12,6

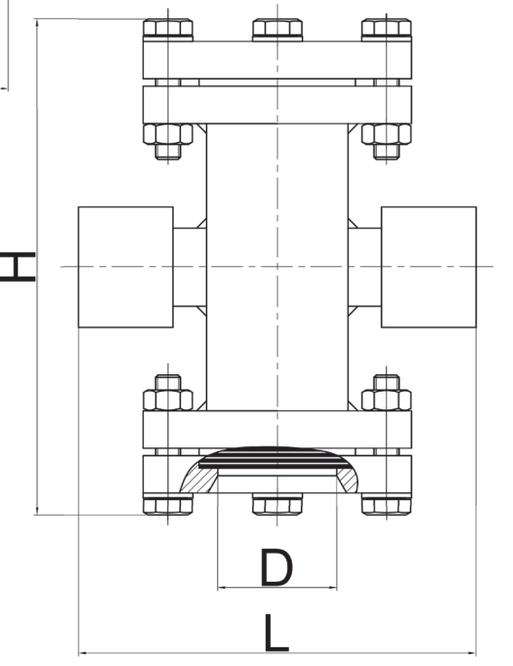

Производитель оставляет за собой право вносить изменения в конструкцию, дизайн и комплектацию изделия без предварительного уведомления

СТЕКЛА СМОТРОВЫЕ АСТА

СЕРИИ И300

Описание

Стекла смотровые АСТА серии И предназначены для контроля исправной работы конденсатоотводчиков с целью предотвращения попадания пролетного пара в линию возврата конденсата, и, следовательно, большей потери энергии. Устанавливаются за конденсатоотводчиком.

Особенности конструкции

- Конструкция с двойным стеклом обеспечивает лучшую видимость процесса
- Двойная система уплотнения
- Не требует обслуживания
- Боросиликатное стекло для работы на паре
- Слюдяные экраны*
- Системы сжатого воздуха



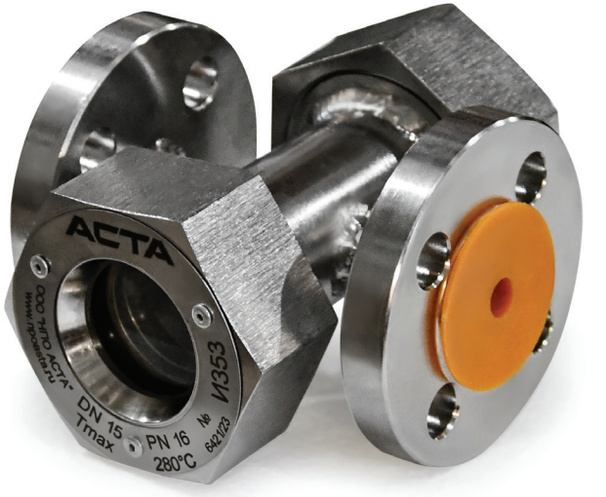

Технические характеристики

Номинальный диаметр DN		15–25
Условное давление PN		16 бар
Максимальная температура рабочей среды, Tmax	**И331, И351**	200 °C
	И333, И353	280 °C; 250 °C*
Рабочая среда		Конденсат, технологические среды (пищевые / химические) и другие среды, совместимые с материалами конструкции смотрового стекла
Тип присоединения		Резьбовой G
		Фланцевый по ГОСТ 33259-2015
Условия эксплуатации		У1 (И331, И333) / УХЛ1 (И351, И353) по ГОСТ 15150-09

*– на сжатый воздух

Спецификация материалов

№	Наименование	Материал	
		И331, И333	**И351, И353**
1	Корпус	Сталь 20	Нержавеющая сталь 12Х18Н10Т
2	Крышка	Сталь 20	Нержавеющая сталь 12Х18Н10Т
3	Стекло	Боросиликатное закаленное	
4	Прокладка	Графлекс	
5	Уплотнение	PTFE	

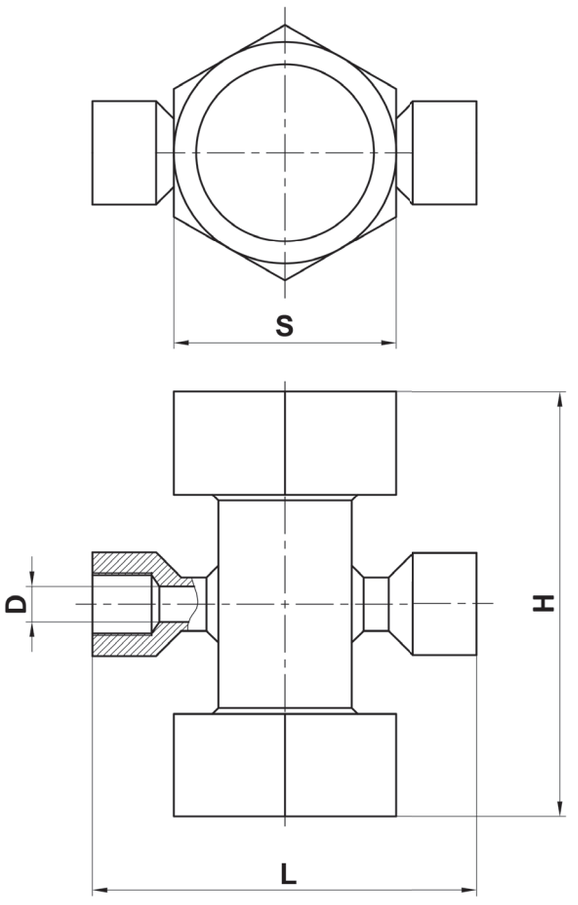

И331, И351
(резьбовое исполнение)

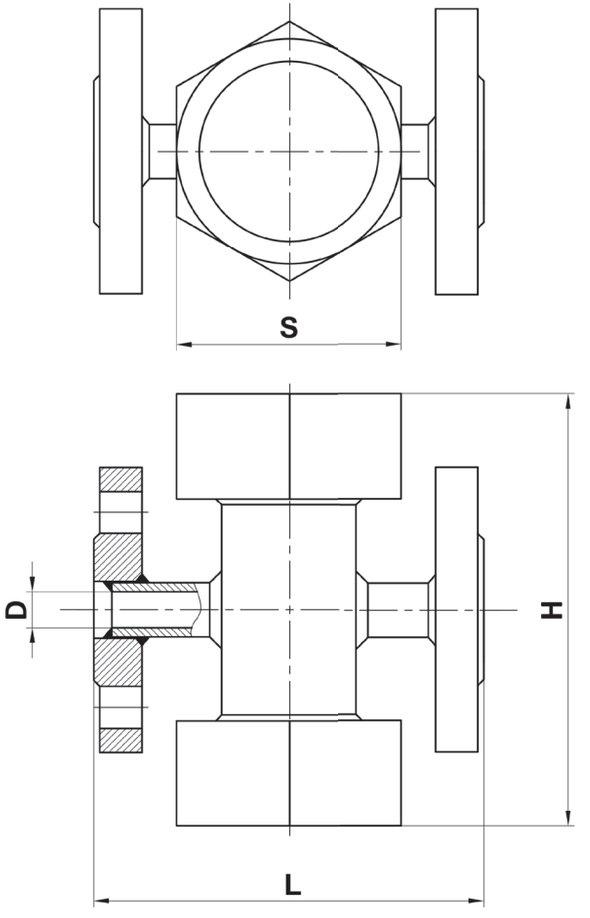

И333, И353
(фланцевое исполнение)

Массогабаритные характеристики Резьбовой

DN	И331/И351				
	D, мм	L, мм	H, мм	S, мм	Масса, кг
15	15	130	144	75	2,3
20	20	150	144	75	2,5
25	25	160	144	75	2,7

Массогабаритные характеристики Фланцевый

DN	И333/И353				
	D, мм	L, мм	H, мм	S, мм	Масса, кг
15	15	130	144	75	3,0
20	20	150	144	75	4,6
25	25	160	144	75	6,5

Производитель оставляет за собой право вносить изменения в конструкцию,
дизайн и комплектацию изделия без предварительного уведомления

НПО АСТА
ГРУППА КОМПАНИЙ АСТИМА

Расшифровка маркировки

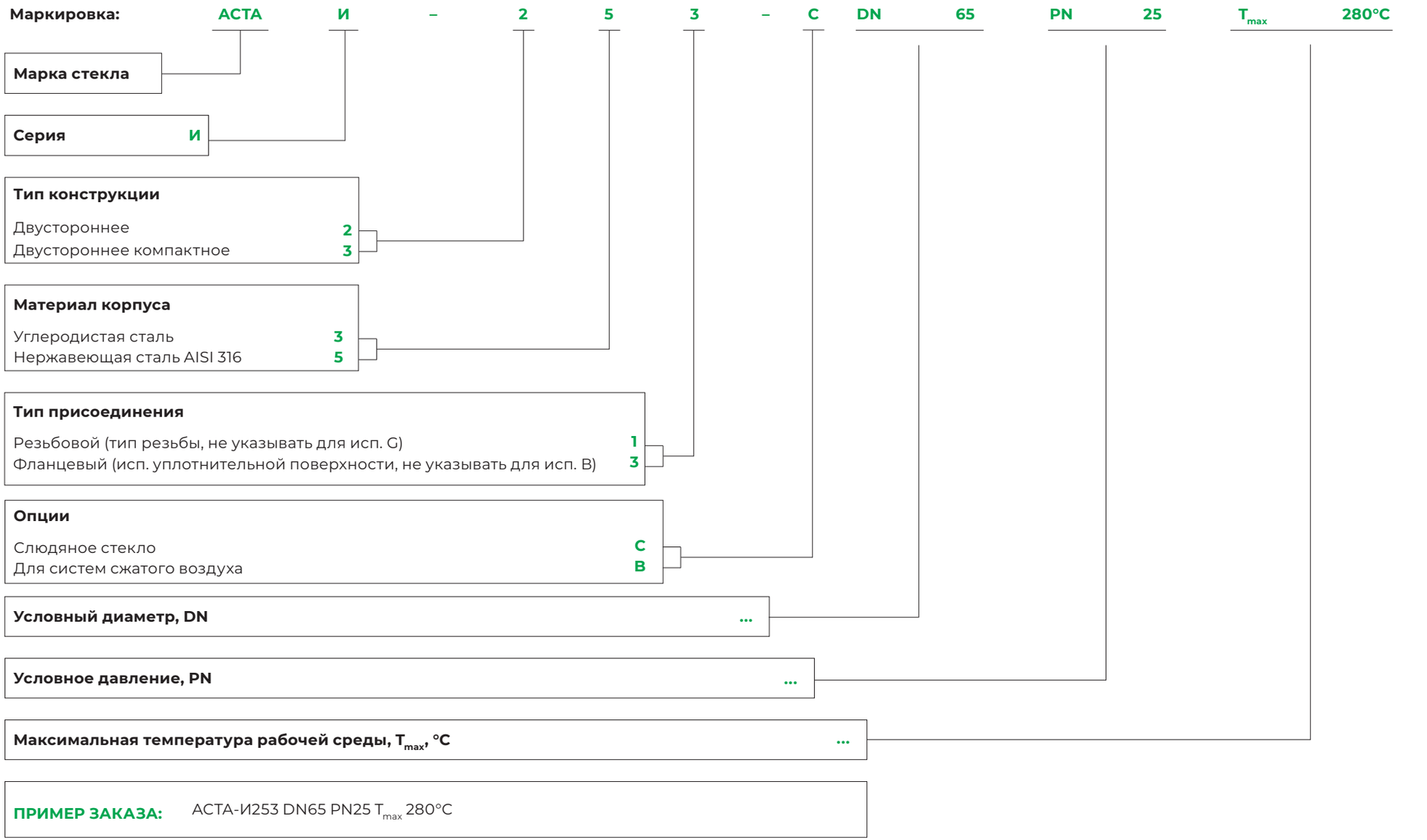

ПРЕРЫВАТЕЛЬ ВАКУУМА



ПРЕРЫВАТЕЛЬ ВАКУУМА АСТА

СЕРИИ ПВ151

Описание

Прерыватель вакуума АСТА серии ПВ151 — клапан, позволяющий предотвратить образование вакуума в системе за счёт выравнивания давления до атмосферного.

Данный клапан позволяет предотвратить гидроудары в паровых линиях, а также избежать разрушения оборудования в результате деформации.

Прерыватель вакуума рекомендуется использовать перед теплообменным оборудованием с регулированием нагрузки по пару, а также для защиты сосудов от образования вакуума при остановах.



Технические характеристики

Номинальный диаметр входа DNвх	G 1/2”
Условное давление PN	25 бар
Рабочая среда	Водяной пар
Минимальный перепад давления ΔP для полного открытия	4,6 мм рт. ст.
Тип присоединения	Внутренняя резьба
Монтажное положение	Вертикально
Масса	0,2 кг
Условия эксплуатации	УХЛ 1 по ГОСТ 15150-69

Ограничения применения

Давление рабочей среды	Максимальная температура рабочей среды
13 бар	400°C
21 бар	220 °C
25 бар	120 °C

Спецификация материалов

№	Наименование	Материал
1	Корпус	Нержавеющая сталь 12Х18Н10Т*
2	Крышка	Нержавеющая сталь 12Х18Н10Т*
3	Шар	Нержавеющая сталь 12Х18Н10Т*

* — допускается изготовление из сталей 08Х18Н10Т/ AISI 304, 08Х18Н10.

Габаритные размеры

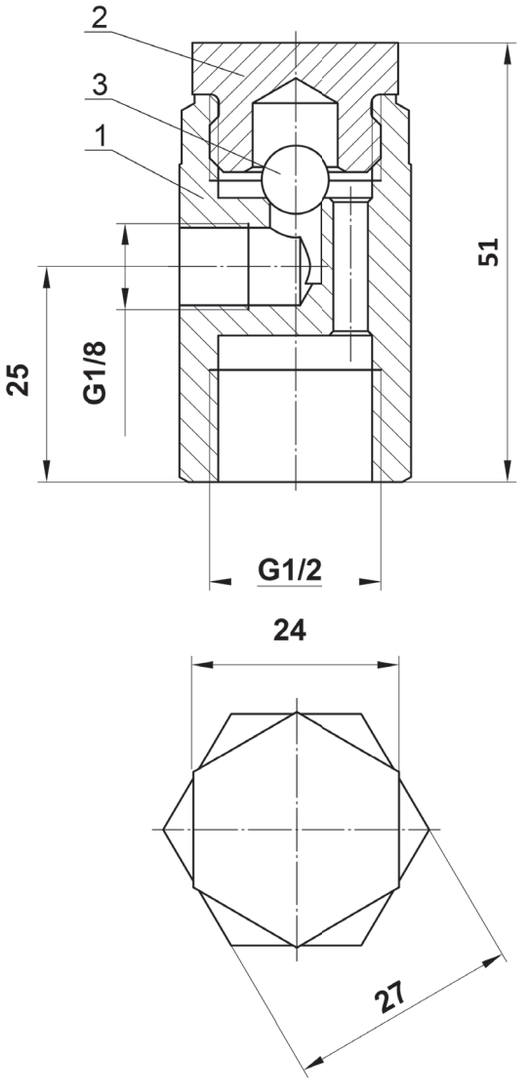

График пропускной способности

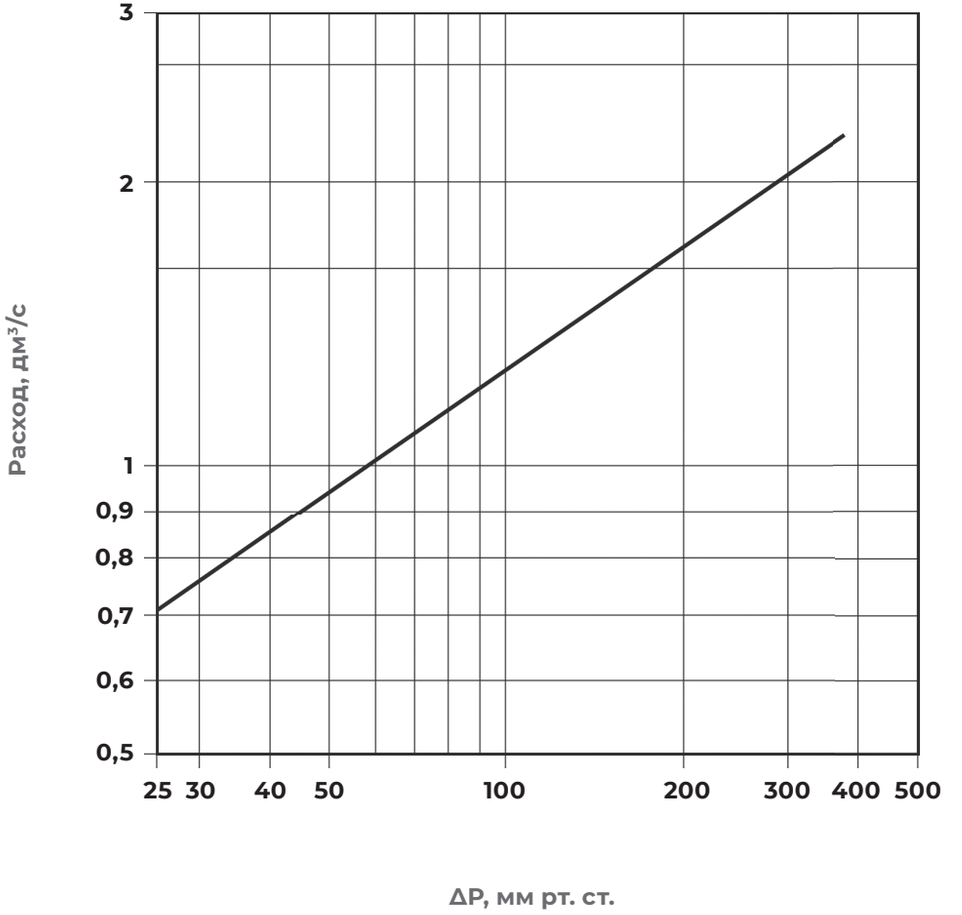

Производитель оставляет за собой право вносить изменения в конструкцию, дизайн и комплектацию изделия без предварительного уведомления

КЛАПАНЫ ПНЕВМАТИЧЕСКИЕ



НПО АСТА
ГРУППА КОМПАНИЙ АСТИМА

КЛАПАН ПНЕВМАТИЧЕСКИЙ АСТА

СЕРИИ Р12 (П)



Описание

АСТА Р12 (П) — угловой запорно-регулирующий быстродействующий клапан, управляемый поршневым пневматическим приводом, предназначен для регулирования или перекрытия потока рабочей среды в трубопроводе.

Срабатывание клапана происходит за счёт давления сжатого воздуха, подаваемого в пневмопривод, а возврат в исходное положение — за счет силы упругой деформации пружины, сжимающейся при срабатывании клапана.

Особенности конструкции

- Мягкое уплотнение PTFE обеспечивает полную герметичность по затвору
- Двустороннее направление потока: под или на седло
- Привод из полиамида снижает массу конструкции
- Доступны различные положения безопасности клапана (НО, НЗ, ДД)
- Угловая конструкция корпуса снижает гидравлическое сопротивление
- Конструкция клапана позволяет применять оборудование в ваккумных системах (до 10^{-2} бар)
- Различные типы присоединения к трубопроводу
- Встроенный индикатор положения

Опции по запросу:

- Интеллектуальный электропневматический позиционер ИЭП с возможностью программирования и задания требуемых параметров
- Электропневматический позиционер ЭП с управлением 4...20 мА и получением обратной связи 4...20 мА
- Соленоидный клапан для управления подачей воздуха на привод
- Блок концевых выключателей

Технические характеристики

Номинальный диаметр, DN	10–100 мм	**Пропускная способность клапана, Kvs**	4,2–125 м³/ч
Условное давление, PN	16 бар	**Положение безопасности**	Нормально-закрытое / нормально-открытое* / двойного действия*
Температура рабочей среды, °С	От –40°С до 200°С	**Направление потока рабочей среды**	Под седло (жидкие и газообразные среды)
Рабочая среда	Вода, пар, воздух, кислоты, щелочи и другие среды, совместимые с материалами конструкции клапана		На седло (газообразные среды)
Максимальная кинематическая вязкость рабочей среды	600 мм²/с	**Класс герметичности**	VI по ГОСТ 9544-2015
Характеристика регулирования	Линейная	**Тип присоединения**	Фланцевый по ГОСТ 33259-2015, под приварку, резьбовой G, tri-clamp*
		Условия эксплуатации	УХЛ1 по ГОСТ 15150-69

* по запросу

Спецификация материалов

№	Наименование	Материал
1	Корпус	Нержавеющая сталь AISI 304/AISI 316*
2	Плунжер	Нержавеющая сталь AISI 304/AISI 316*
3	Уплотнение плунжера	PTFE
4	Уплотнение корпуса клапана	PTFE
5	V-образное уплотнение	RPTFE
6	Крышка клапана	Нержавеющая сталь AISI 304/AISI 316*
7	Шток	Нержавеющая сталь AISI 304/AISI 316*
8	Крышка индикатора	Полиамид (PA)
9	Крышка привода	Полиамид (PA)
10	Пружина	Сталь 65Г
11	Корпус привода	Полиамид (PA)
12	Поршень	Полиамид (PA)
13	Втулка	Полиамид (PA)
14	Уплотнение поршня	VITON
15	Уплотнительное кольцо	NBR
16	Пружина	Сталь 65Г
17	Уплотнение штока	FPM

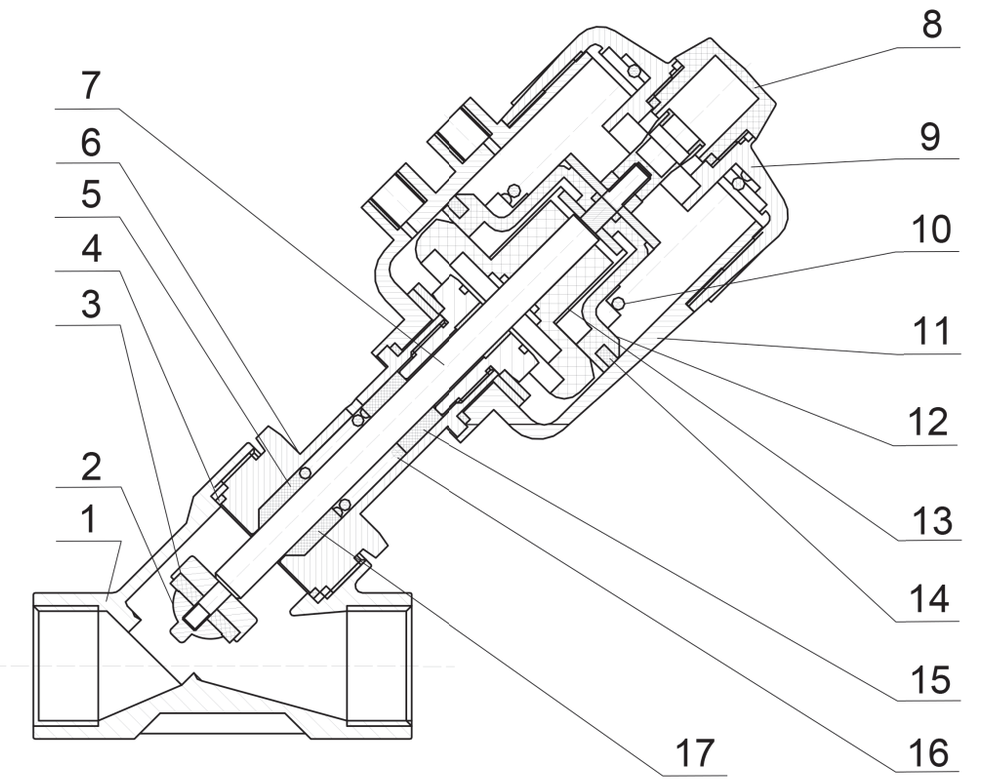

* по запросу

Производитель оставляет за собой право вносить изменения в конструкцию, дизайн и комплектацию изделия без предварительного уведомления

НПО АСТА
ГРУППА КОМПАНИЙ АСТИМА

Максимальный перепад давления на клапане ΔPmax и значения пропускной способности Kvs для нормально-закрытого клапана

DN, мм		15	20	25	32	40	50	65	80	100
Привод, мм		ø50	ø50	ø63	ø80	ø80	ø100	ø100	ø125	ø125
ΔPmax, бар	Под седло	16	11	11	14	9	7,2	5,2	7,5	-
	На седло	16	16	16	16	16	16	15	13	13
Kvs, м³/ч		4,2	8,5	18	27	38	55	90	110	125

Управляющее давление Pупр (для нормально-закрытого привода, поток — под седло), бар*

DN, мм	Привод, мм	Pупр min, бар	Pупр max, бар
15	50	4,5	10
20	50	4,5	
25	63	5,0	
32	80	5,5	
40	80	5,5	
50	100	5,7	
65	100	5,7	
80	125	5,5	
100	125	5,5	

* другие по запросу

Массогабаритные характеристики

Тип присоединения — фланцевый

DN, мм	Привод, мм	L, мм	H, мм	A, мм	B, мм	D, мм	D1, мм	D2, мм	b, мм	E, мм	N x ød, мм	K	Масса, кг
15	ø50	120	154	182	64	95	65	40	14	M26x1,5	4x14	1/4"	1,9
20	ø50	130	155	185	64	105	75	50	14		4x14		2,4
25	ø63	140	186	212	80	115	85	60	14		4x14		3,5
32	ø80	150	210	242	100	135	100	70	16		4x18		5,6
40	ø80	180	212	260	100	145	110	80	16		4x18		6,5
50	ø100	195	286	314	126	160	125	92	16	M35x2,0	4x18		10,4
65	ø100	230	303	355	126	185	145	115	18		4x18		13,6
80	ø125	250	335	390	156	195	160	130	18		8x18		17,8
100	ø125	280	355	410	156	215	180	150	18		8x18		22,5

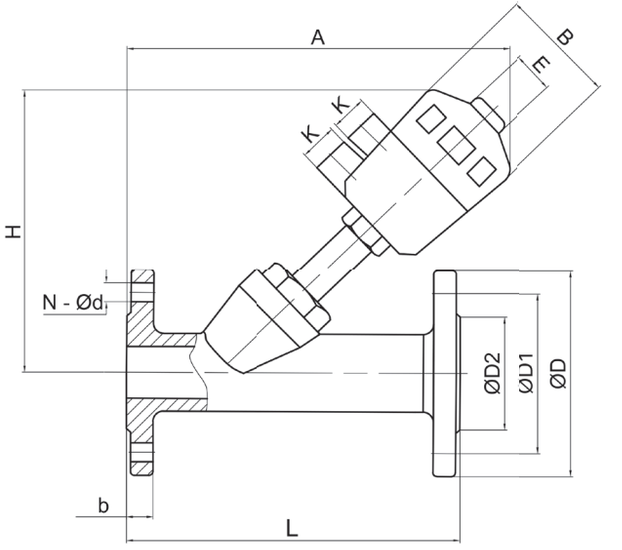

НПО АСТА
ГРУППА КОМПАНИЙ АСТИМА

Массогабаритные характеристики Тип присоединения — под приварку

DN, мм	Привод, мм	L, мм	H, мм	A, мм	B, мм	D, мм	C, мм	E, мм	K	Масса, кг
15	ø50	100	149	174	64	16	19	M26x1,5	1/4"	0,9
20	ø50	120	151	182	64	20	23			1,1
25	ø63	140	184	210	80	26	29			1,8
32	ø80	150	208	240	100	32	35			2,9
40	ø80	170	211	260	100	38	41			3,2
50	ø100	190	285	318	126	50	53	M35x2,0		6,7
65	ø100	230	300	347	126	66	70			8,7
80	ø125	250	340	385	158	80	85			11,5
100	ø125	280	365	400	158	100	104			15,9

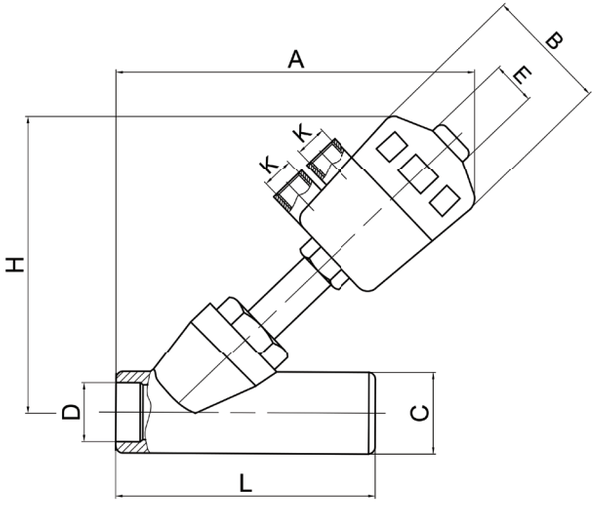

Массогабаритные характеристики Тип присоединения — резьбовой

DN, мм	Привод, мм	L, мм	H, мм	A, мм	B, мм	G	E, мм	K	Масса, кг
15	ø50	85	139	166	64	1/2”	M26x1,5	1/4"	1,0
20	ø50	95	145	178	64	3/4”			1,2
25	ø63	105	177	213	80	1"			1,9
32	ø80	120	199	241	100	1 1/4’’			3,0
40	ø80	130	205	248	100	1 1/2”			3,1
50	ø100	150	264	322	126	2"	M35x2,0		4,5
65	ø100	185	288	346	126	2 1/2”			8,3
80	ø125	210	331	392	158	3"			11,4

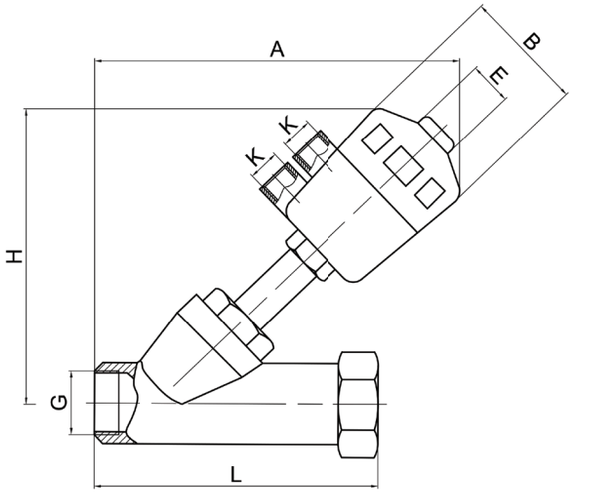

Производитель оставляет за собой право вносить изменения в конструкцию,
дизайн и комплектацию изделия без предварительного уведомления

НПО АСТА
ГРУППА КОМПАНИЙ АСТИМА

КЛАПАН ПНЕВМАТИЧЕСКИЙ АСТА

СЕРИИ P12



Описание

АСТА P12 — угловой запорно-регулирующий клапан, управляемый поршневым пневматическим приводом, предназначен для регулирования или перекрытия потока рабочей среды в трубопроводе.

Срабатывание клапана происходит за счёт давления сжатого воздуха, подаваемого в пневмопривод, а возврат в исходное положение — за счет силы упругой деформации пружины, сжимающейся при срабатывании клапана.

Особенности конструкции

- Привод из нержавеющей стали увеличивает прочностные характеристики конструкции и срок ее эксплуатации
- Угловая конструкция корпуса снижает гидравлическое сопротивление
- Мягкое уплотнение PTFE обеспечивает полную герметичность по затвору
- Двустороннее направление потока: под или на седло
- Встроенный индикатор положения
- Различные типы присоединения

Опции по запросу:

- Электрический датчик положения
- Интеллектуальный электропневматический позиционер ИЭП с возможностью программирования и задания требуемых параметров
- Электропневматический позиционер ЭП с управлением 4...20 мА и получением обратной связи 4...20 мА
- Соленоидный клапан для управления подачей воздуха на привод

Технические характеристики

Номинальный диаметр, DN	10–100	**Пропускная способность клапана, Kvs**	4,2–125 м³/ч
Условное давление, PN	16 бар	**Положение безопасности**	Нормально-закрытое / нормально-открытое* / двойного действия*
Температура рабочей среды, °C	От –40°C до 220°C	**Направление потока рабочей среды**	Под седло (жидкие и газообразные среды)
Рабочая среда	Вода, пар, воздух и другие жидкости и газы, совместимые с материалами конструкции клапана		На седло (газообразные среды)
Максимальная кинематическая вязкость рабочей среды	600 мм²/с	**Класс герметичности**	VI по ГОСТ 9544-2015
Характеристика регулирования	Линейная	**Тип присоединения**	Фланцевый по ГОСТ 33259-2015, под приварку,резьбовой G, tri-clamp*
		Условия эксплуатации	УХЛ1 по ГОСТ 15150-69

* по запросу

Спецификация материалов

№	Наименование	Материал
1	Корпус	Нержавеющая сталь AISI 304/AISI 316*
2	Плунжер	Нержавеющая сталь AISI 304/AISI 316*
3	Уплотнение плунжера	PTFE
4	Крышка клапана	Нержавеющая сталь AISI 304/AISI 316*
5	Пружина	Сталь 12Х18Н10Т
6	Крышка привода	Сталь 10Х18Н9Л
7	Корпус привода	Сталь 10Х18Н9Л
8	Крышка индикатора	Пластик
9	Пружина привода	Сталь 60С2
10	Поршень	Алюминиевый деформируемый сплав АД31
11	Уплотнение поршня	VITON
12	V-образное уплотнение	VITON
13	Уплотнительное кольцо	NBR
14	Шток	Нержавеющая сталь AISI 304/AISI 316*
15	Уплотнение штока	PTFE
16	Уплотнение крышки клапана	PTFE

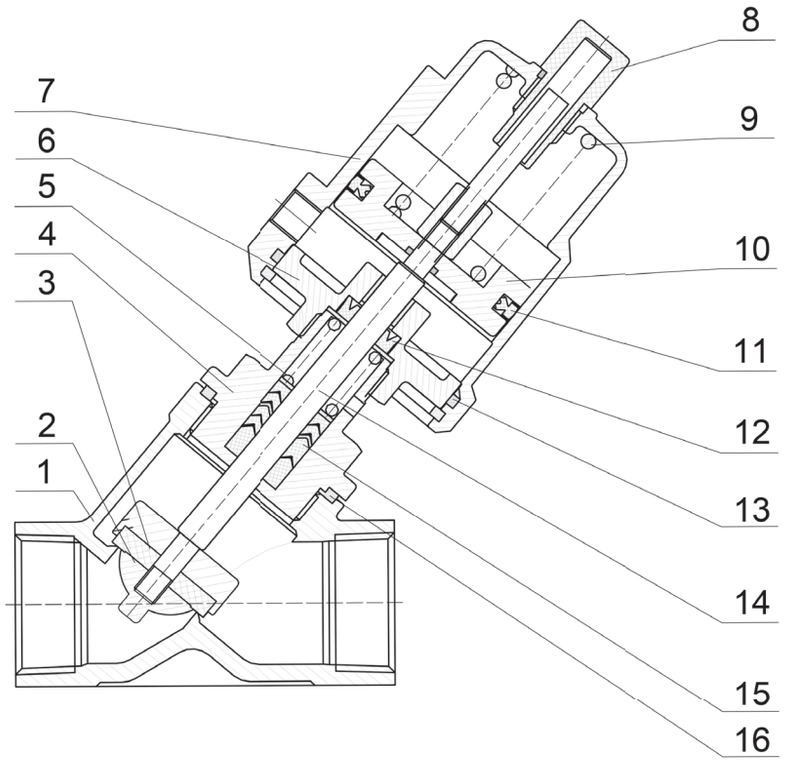

* по запросу

Производитель оставляет за собой право вносить изменения в конструкцию, дизайн и комплектацию изделия без предварительного уведомления

НПО АСТА
ГРУППА КОМПАНИЙ АСТИМА

Максимальный перепад давления на клапане ΔPmax и значения пропускной способности Kvs для нормально-закрытого клапана

DN, мм		15	20	25	32	40	50	65	80	100
Привод, мм		ø50	ø50	ø63	ø80	ø80	ø100	ø100	ø140	ø140
ΔPmax, бар	Под седло	16	16	16	16	16	16	10	12	-
	На седло	16	16	16	16	16	16	11	16	12
Kvs, м³/ч		4,2	8,5	18	27	38	55	90	110	125

Управляющее давление Pупр (для нормально-закрытого привода, поток — под седло), бар*

DN, мм	Привод, мм	Pупр min, бар	Pупр max, бар
15	50	4,5	10
20	50	4,5	
25	63	5,0	
32	80	6,0	
40	80	6,0	
50	100	6,0	
65	100	6,0	
80	140	5,5	
100	140	5,5	

* другие по запросу

Массогабаритные характеристики

Тип присоединения — фланцевый

DN, мм	Привод, мм	L, мм	H, мм	A, мм	B, мм	D, мм	D1, мм	D2, мм	b, мм	N x ød, мм	E, мм	K	Масса, кг
15	ø50	120	160	187	62	95	65	40	14	4x14	G 1/4''	1/8''	2
20	ø50	130	162	190	62	105	75	50	14	4x14			2,7
25	ø63	140	185	218	76	115	85	60	14	4x14			3,5
32	ø80	150	199	223	96	135	100	70	16	4x18			5,3
40	ø80	180	201	250	96	145	110	80	16	4x18			6,1
50	ø100	195	253	290	117	160	125	92	16	4x18	M24x1,5	1/4''	9,3
65	ø100	230	272	325	117	185	145	115	18	4x18			13,3
80	ø140	250	305	355	163	195	160	130	18	8x18			17,7
100	ø140	280	334	385	184	215	180	150	20	8x18			27,5

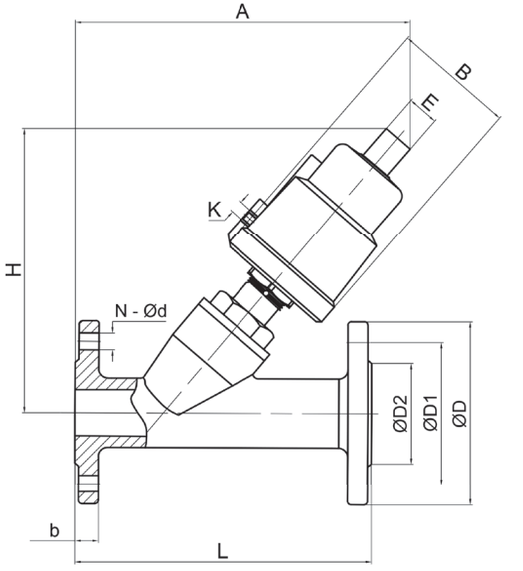

Массогабаритные характеристики Тип присоединения — под приварку

DN, мм	Привод, мм	L, мм	H, мм	A, мм	B, мм	C, мм	D, мм	E, мм	K	Масса, кг
15	ø50	100	162	175	62	19	16	G 1/4''	1/8''	1,1
20	ø50	120	166	185	62	23	20			1,3
25	ø63	140	200	203	76	29	26			2,0
32	ø80	150	198	222	96	35	32			2,8
40	ø80	170	204	240	96	41	38			3,3
50	ø100	190	254	285	117	53	50	M24x1,5	1/4''	5,6
65	ø100	230	275	327	117	70	66			8,3
80	ø140	250	310	355	160	85	80			12,3

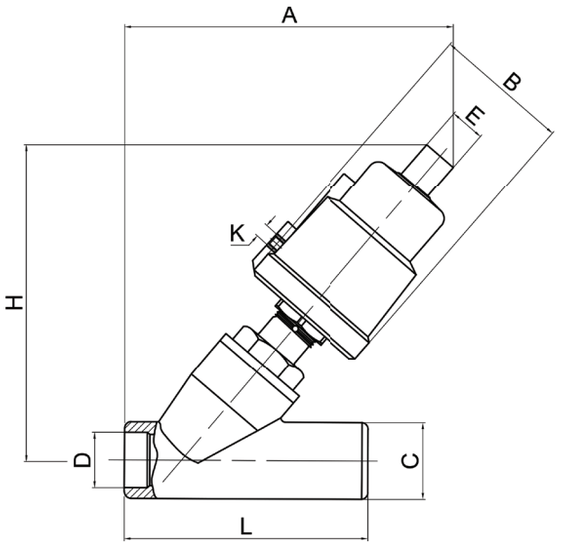

Массогабаритные характеристики Тип присоединения — резьбовой

DN, мм	Привод, мм	L, мм	H, мм	A, мм	B, мм	G	E, мм	K	Масса, кг
15	ø50	68	135	136	62	1/2''	G 1/4''	1/8''	1,1
20	ø50	75	139	144	62	3/4''			1,2
25	ø63	90	167	168	76	1''			2,2
32	ø80	115	180	190	96	1 1/4''			4,3
40	ø80	115	181	193	96	1 1/2''			3,1
50	ø100	135	246	290	117	2''	M24x1,5	1/4''	5,7
65	ø100	185	263	325	117	2 1/2''			7,3
80	ø140	210	295	360	163	3''			14,1

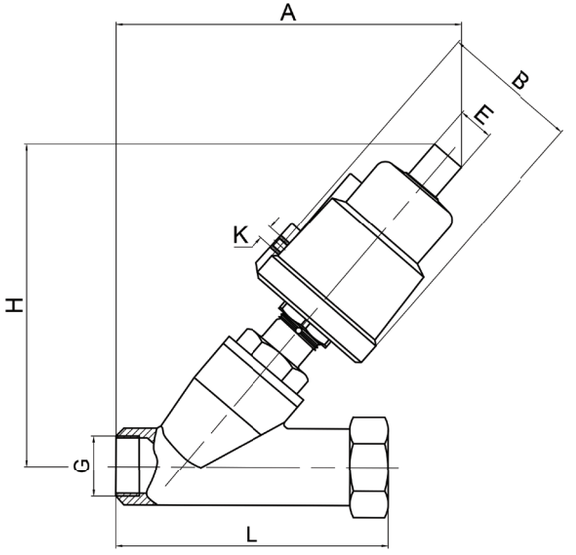

Производитель оставляет за собой право вносить изменения в конструкцию,
дизайн и комплектацию изделия без предварительного уведомления

ОПЦИИ ДЛЯ КЛАПАНА ПНЕВМАТИЧЕСКОГО АСТА

СЕРИИ P12

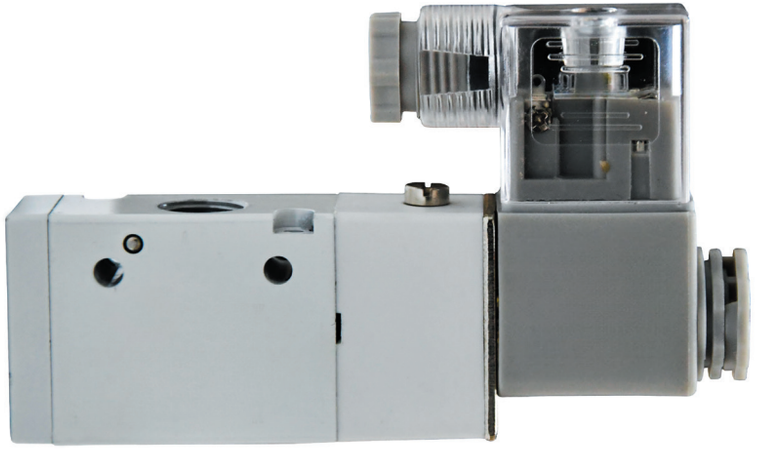

СОЛЕНОИДНЫЙ КЛАПАН АСТА ДЛЯ СЕРИИ P12

Пневматические распределители с электромагнитным управлением предназначены для распределения воздушных потоков и управления исполнительными устройствами пневмосистем.

Технические характеристики

Номинальный диаметр, DN	1/8''; 1/4''
Рабочее давление	1,5–8 бар
Напряжение питания	24 В; 110 В; 220 В AC 12 В; 24 В DC
Температура рабочей среды	От –20 до 70 °C
Рабочая среда	Воздух (с фильтрацией до 40 мк)
Пропускная способность Kvs	0,76 м³/ч
Положение безопасности	Нормально-открытое; нормально-закрытое
Количество ходов (портов/позиций)	3/2
Тип управления	Пилотный
Материал корпуса	Алюминиевый сплав
Степень защиты по ГОСТ 14254-96	IP65

ЭЛЕКТРОПНЕВМАТИЧЕСКИЙ ПОЗИЦИОНЕР

Электропневматический позиционер предназначен для управления следящим пневматическим приводом в соответствии с командной информацией.



Технические характеристики

Максимальное давление воздуха	10 бар
Присоединение подачи воздуха	G 1/8''
Напряжение питания	24V DC
Сигнал управления	4–20 мА
Выходной сигнал	4–20 мА
Потребляемая мощность	4 Вт
Максимальный расход воздуха	15 Нл/мин
Масса	1,4 кг

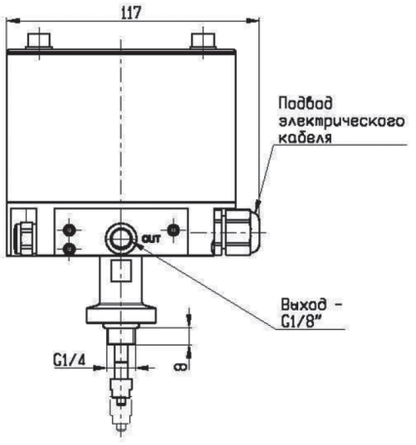

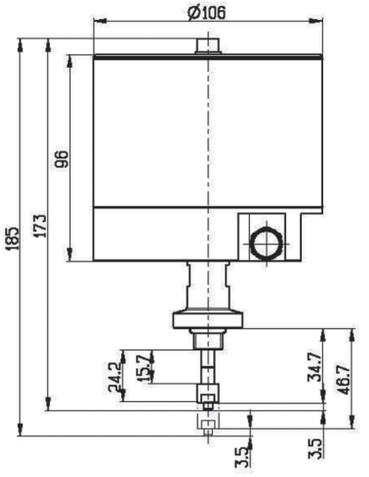

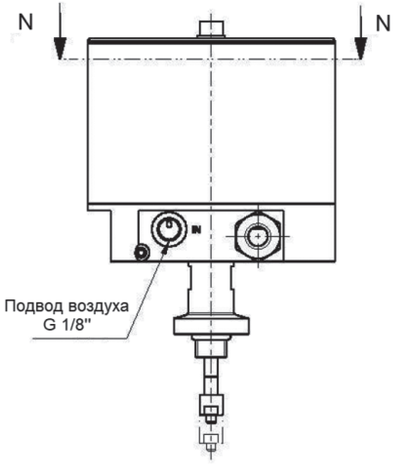

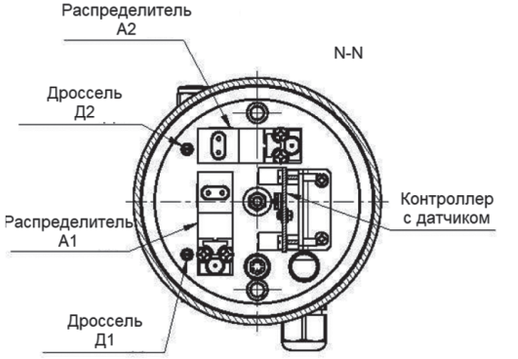

Производитель оставляет за собой право вносить изменения в конструкцию, дизайн и комплектацию изделия без предварительного уведомления

ИНТЕЛЛЕКТУАЛЬНЫЙ ЭЛЕКТРОПНЕВМАТИЧЕСКИЙ ПОЗИЦИОНЕР

Интеллектуальный электропневмопозиционер создан на базе микропроцессора и служит для управления ходом плунжера. Управление может осуществляться посредством внешней связи. Позиционер способен быстро и точно скорректировать работу плунжера с помощью автоматического алгоритма управления и встроенной технологии PWM (широтно-импульсной модуляции), осуществляя регулировку расхода потока на линии.



Технические характеристики

Максимальное давление воздуха, Pmax	7 бар
Присоединение подачи воздуха	G ¼”
Напряжение питания	24 В DC
Температура окружающей среды	От 0 до 55 °C
Входная мощность	5 Вт
Входное сопротивление для сигнала позиционирования	240 Ом при 0/4 — 20 мА 21 кОм при 0 — 5/10 В
Входное сопротивление для технологического сигнала	240 Ом
Выходной аналоговый сигнал	Максимальная нагрузка 560 Ом при 0/4–20 мА Максимальное напряжение 10 мА при 0/5–10 В
Ход	5–50 мм
Максимальное напряжение выходного бинарного сигнала	50 мА
Бинарный входной сигнал	0–3 В при значении «0» 15–30 В при значении «1»
Материал корпуса	Полиамид
Степень защиты по ГОСТ 14254-96	IP65

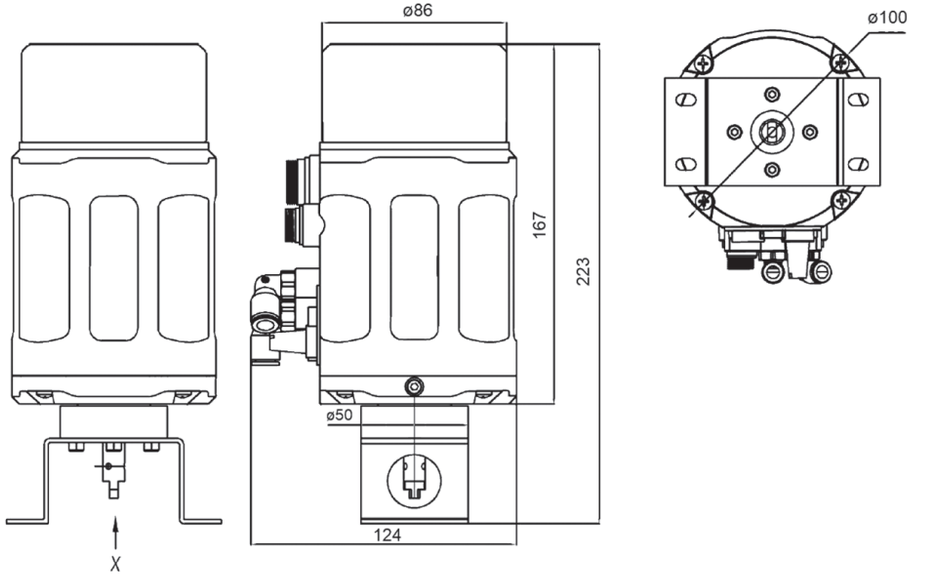

БЛОК КОНЦЕВЫХ ВЫКЛЮЧАТЕЛЕЙ

Блок концевых выключателей устанавливается на пневмопривод и предназначен для визуальной и электрической сигнализации конечных положений штока.

Технические характеристики

Тип концевых выключателей	Механический	Индуктивный
Напряжение питания	12/48В DC	8В DC
Температура окружающей среды	От -20 до 60 °С	
Мощность	12 В DC – 0,11 Вт 24 В DC – 0,45 Вт 48 В DC – 1,8 Вт	0,98 Вт
Размер присоединения к приводу	G 1/4	
Кабельный ввод	M16x1,5	
Ход	10 – 30 мм	
Материал корпуса	Полиамид	
Степень защиты по ГОСТ 14254-96	IP65	

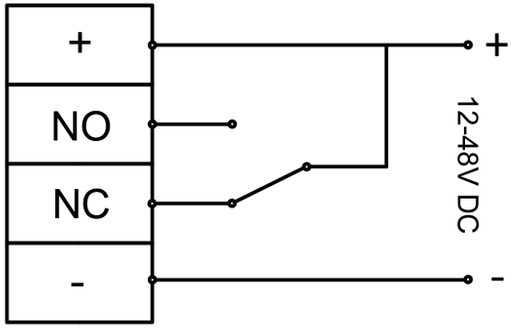



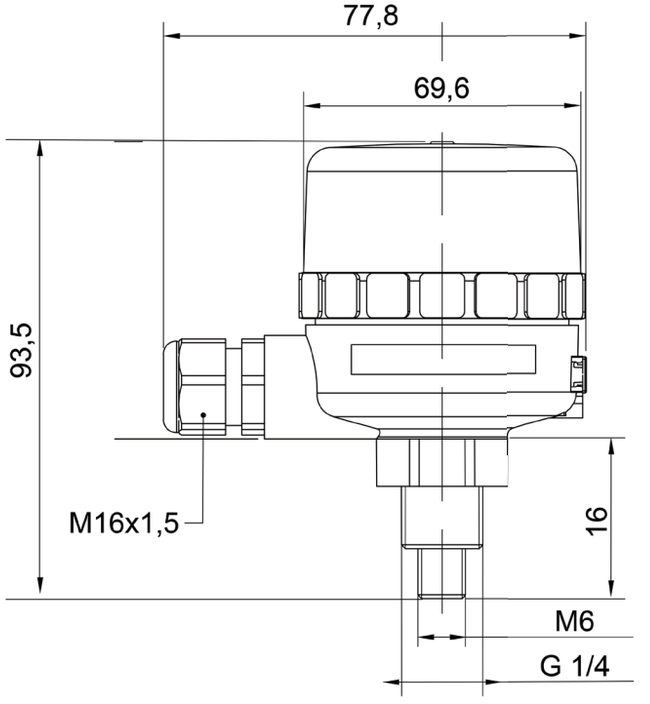

Производитель оставляет за собой право вносить изменения в конструкцию, дизайн и комплектацию изделия без предварительного уведомления

Расшифровка маркировки

Маркировка: АСТА – Р12 (П) – С Ф – 2 – VI + ЭМК DN 50 PN 16 T 200 Kvs 55 Л

Марка клапана

Тип

Угловой седельный пневматический — **Р12**

Тип привода

Нержавеющий (до +220 С)
Пластиковый (до +200 С) — **(П)**

Уплотнение штока

Сальник — **С**

Уплотнение затвора

PTFE — **Ф**

Тип затвора

Запорный — **1**
Запорно-регулирующий — **2**

Класс герметичности затвора

VI — **VI**

Опции

Концевые выключатели — **+ ДКВ**
Соленоидный клапан — **+ ЭМК**
Электропневматический позиционер — **+ ЭП**
Электропневматический позиционер интеллектуальный — **+ ИЭП**

Номинальный диаметр, DN — **...**

Условное давление, PN — **...**

Максимальная температура рабочей среды, T_{max}, °С — **...**

Пропускная способность Kvs, м³/ч — **...**

Пропускная характеристика

Линейная — **Л**

ПРИМЕР ЗАКАЗА: АСТА Р12(П)-СФ-2-VI+ЭМК-50-16-200-55Л

СОЛЕНОИДНЫЕ КЛАПАНЫ



НПО АСТА
ГРУППА КОМПАНИЙ АСТИМА

СОЛЕНОИДНЫЕ КЛАПАНЫ АСТА

Соленоидные (электромагнитные) клапаны — дистанционно управляемая запорная арматура, открытие/закрытие которой происходит за счёт срабатывания электромагнитной катушки.

Основными элементами конструкции являются: непосредственно запорный клапан, регулирующий подачу рабочей среды, и индукционная катушка с сердечником, создающая импульс для перемещения золотника клапана.

В зависимости от направления действия катушки, соленоидные клапаны могут быть нормально открытыми (НО) или нормально закрытыми (НЗ). Нормально закрытые клапаны в случае отсутствия питания находятся в закрытом состоянии, а открываются после его подачи на катушку. В случае нормально открытых клапанов ситуация обратная.

По принципу действия соленоидные клапаны делятся на 3 различных конструктивных исполнения:

- прямого действия–золотник, связанный с катушкой, перекрывает непосредственно основное седло клапана. Такие клапаны способны перекрывать большие перепады давления в связи с чем имеют мощные катушки.
- непрямого (пилотного) действия — золотник, связанный с катушкой, перекрывает вспомогательное перепускное отверстие между входом и выходом клапана. Основное седло перекрывает эластичная мембрана, которая открывается из-за перепада давления, возникающего после открытия перепускного отверстия. Клапаны такого типа имеют менее мощные катушки и обладают повышенными расходными характеристиками, но при этом имеют ограничение по минимально необходимому перепаду давления.
- клапаны со вспомогательным подъёмом — сочетают в себе обе предыдущих конструкции. Перепускное отверстие выполнено в самой мембране, перекрывающей основное седло клапана. Это отверстие перекрывается золотником, имеющим механическую связь с мембраной. В момент срабатывания клапана золотник обеспечивает начальный подъём мембраны, а за счёт открытия перепускного отверстия происходит её дальнейшее открытие на полный ход. Такие клапаны могут работать без ограничения по перепаду давления при больших расходных характеристиках.

Маркировка

ЭСК 100.01.040

Соленоидные клапаны АСТА ЭСК	ЭСК

Область применения

Общепромышленные	1
Для пара и перегретой воды	2
Для вакуумного применения	3
Для топлива	4
Для компрессорных установок	5
Из нержавеющей стали	6
Дренажные	9

Исполнение

Стандартное	0
ΔP = 0 пилотного действия	1
прямого действия	2
энергосберегающее	3
специсполнение	6 - 9

Тип действия

2/2 НЗ	0
2/2 НО внутренний сброс	1
2/2 НО тип 2	2
2/2 НЗ высокого давления	3
2/2 НО высокого давления	4
3/2 НО высокого давления	5
3/2 НЗ	6
3/2 НО внутренний сброс	7
3/2 НО тип 2	8
3/2 НО	9

Проходное сечение

010 = 1,0 мм	070 = 7,0 мм
015 = 1,5 мм	080 = 8,0 мм
018 = 1,8 мм	090 = 9,0 мм
020 = 2,0 мм	100 = 10,0 мм
025 = 2,5 мм	120 = 12,0 мм
030 = 3,0 мм	125 = 12,5 мм
032 = 3,2 мм	130 = 13,0 мм
035 = 3,5 мм	145 = 14,5 мм
040 = 4,0 мм	150 = 15,0 мм
045 = 4,5 мм	160 = 16,0 мм
050 = 5,0 мм	170 = 17,0 мм
060 = 6,0 мм	200 = 20,0 мм
	250 = 25,0 мм

Присоединительный размер

00 = 1/8"
01 = 1/4"
02 = 3/8"
03 = 1/2"
04 = 3/4"
05 = 1"
06 = 1 1/4"
07 = 1 1/2"
08 = 2"
09 = 2 1/2"
10 = 3"
12 = 4"
13 = 5"
14 = 6"
15 = 8"

НПО АСТА®
ГРУППА КОМПАНИЙ АСТИМА

Общепромышленное применение (корпус из латуни, уплотнение NBR)	100
Пар и перегретая вода (корпус из латуни, уплотнение EPDM/PTFE)	200
Вакуумные системы (корпус из латуни, уплотнение NBR)	300
Топливные системы (корпус из латуни, уплотнение VITON)	400
Компрессорные установки и системы сжатого воздуха (корпус из латуни, уплотнение VITON)	500
Нержавеющая сталь (корпус из нержавеющей стали, уплотнение PTFE/VITON)	600
Дренирование системы (клапан в комплекте с таймером)	900

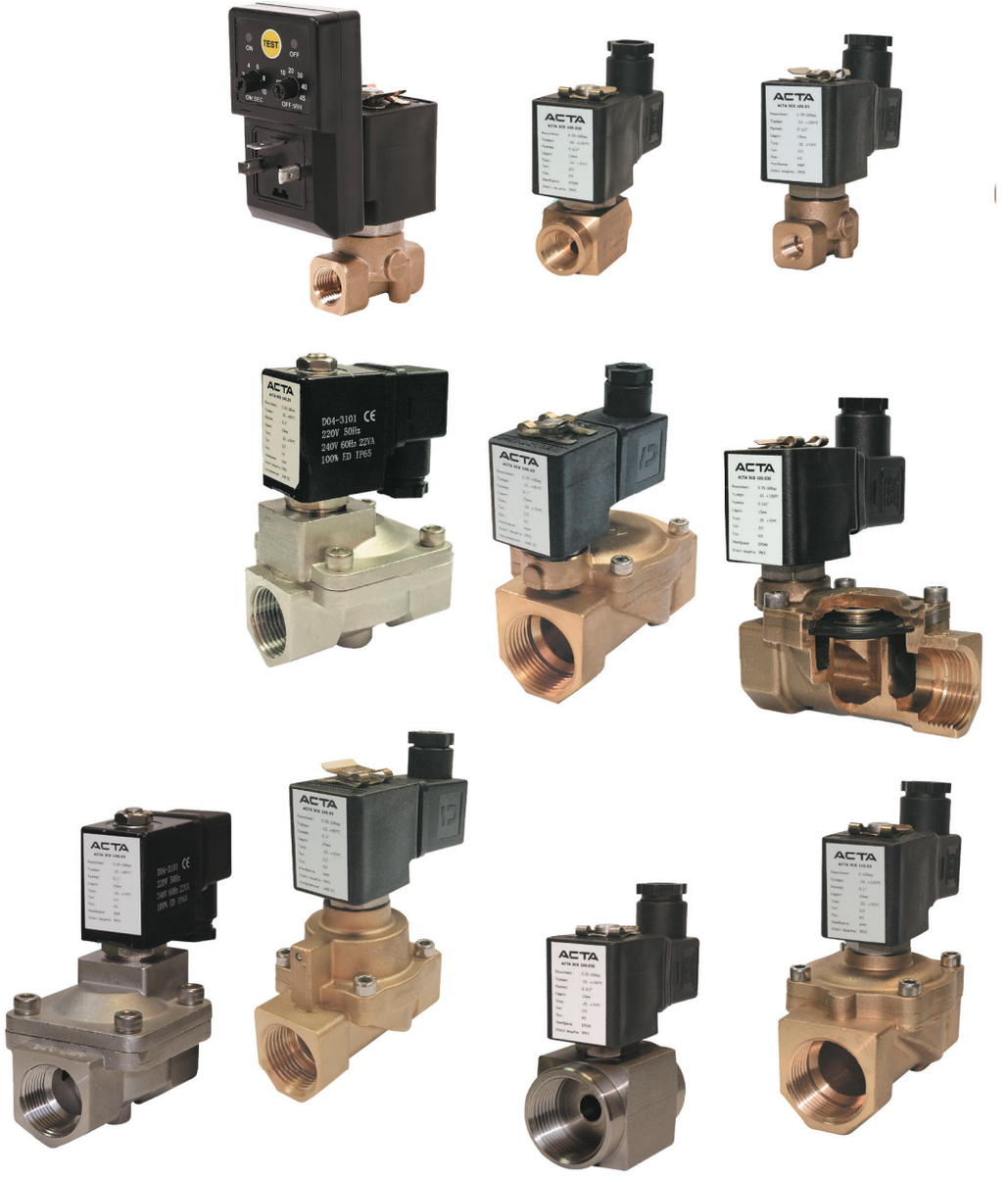

Производитель оставляет за собой право вносить изменения в конструкцию, дизайн и комплектацию изделия без предварительного уведомления

ВЕНТИЛИ

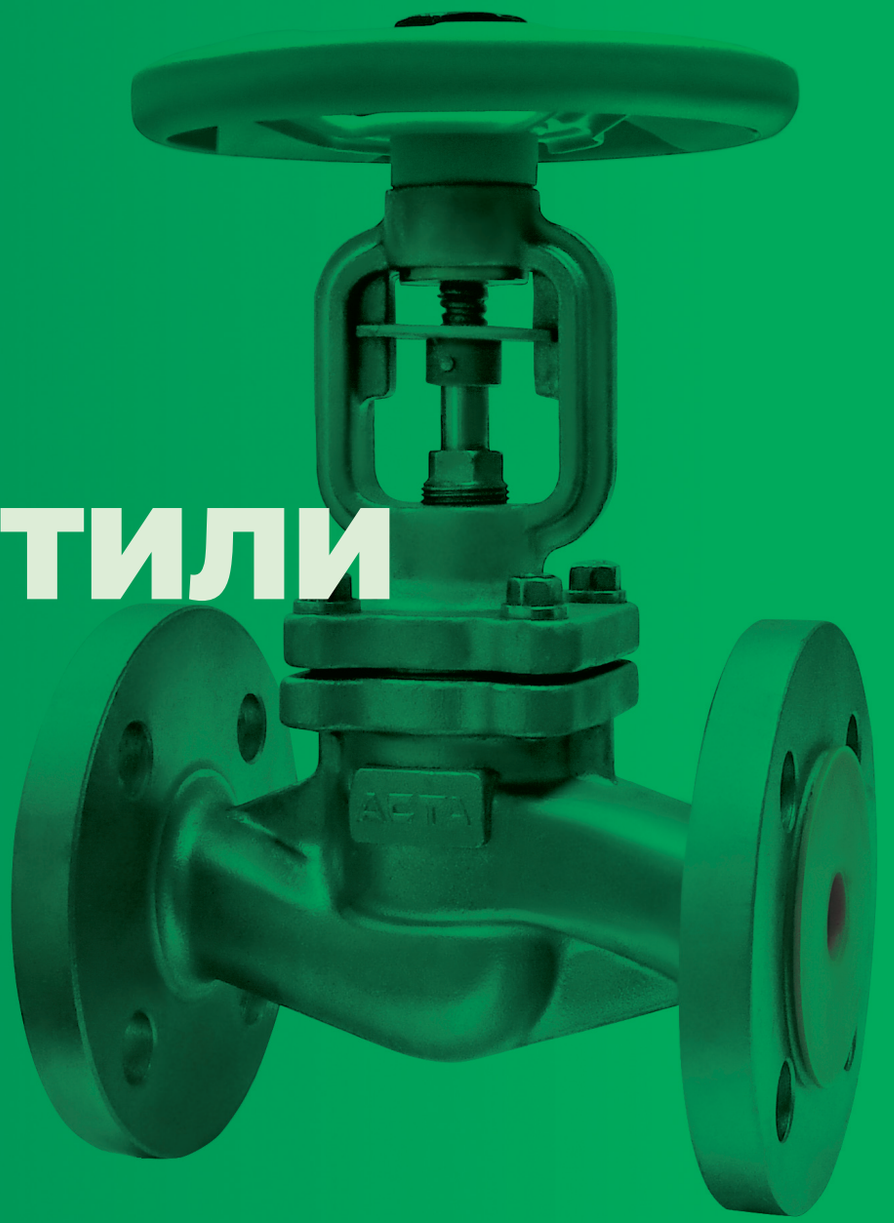

ВЕНТИЛЬ ЗАПОРНЫЙ С САЛЬНИКОВЫМ УПЛОТНЕНИЕМ АСТА

СЕРИИ В113

Описание

Вентили — запорная арматура, предназначенная для перекрытия потока среды в трубопроводах различных систем: технологических, пароконденсатных, водо- и теплоснабжения.

Особенности конструкции

- Седловое уплотнение «металл по металлу»
- Сальниковое уплотнение по штоку





Технические характеристики

Номинальный диаметр DN	15–300
Условное давление PN	16 бар
Температура рабочей среды	От -10 °С до 300 °С
Рабочая среда	Вода, пар, воздух и другие среды, совместимые с материалами конструкции вентиля
Класс герметичности	«А» по ГОСТ 9544-2015
Тип присоединения	Фланцевое по ГОСТ 33259-2015
Тип управления	Штурвал — стандарт Редуктор, электропривод, пневмопривод — по запросу
Условия эксплуатации	У3.1 по ГОСТ 15150-69

Ограничение применений

Давление рабочей среды	Максимальная температура рабочей среды
9,6 бар	300 °С
11,2 бар	250 °С
12,8 бар	200 °С
14,4 бар	150 °С
16 бар	100 °С

Спецификация материалов

№	Наименование	Материал
1	Корпус	Серый чугун GG25
2	Седло	Нержавеющая таль 20Х13
3	Плунжер	Нержавеющая сталь 20Х13
4	Шток	Нержавеющая сталь 20Х13
5	Уплотнение по корпусу	Графит
6	Уплотнение по штоку	Графит
7	Крышка корпуса	Серый чугун GG25
8	Штурвал	Углеродистая сталь

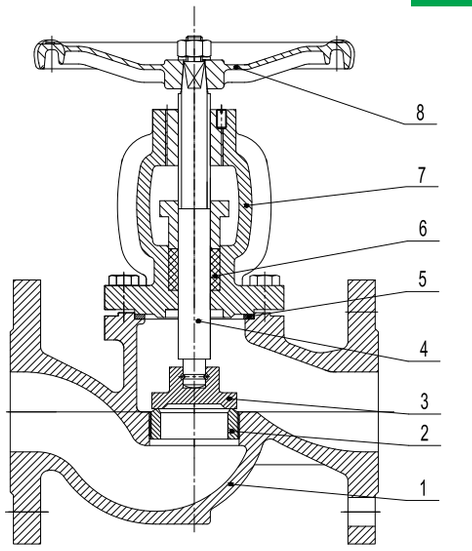

Массогабаритные характеристики

DN	L, мм	$H_{закр.}$, мм	$H_{откр.}$, мм	ØW, мм	ØD, мм	ØD1, мм	ØD2, мм	n x Ød, мм	Kvs, м³/ч	Масса, кг
15	130	169	182	100	95	65	46	4x14	3,4	3,5
20	150	167	179	100	105	75	56	4x14	6,2	4,0
25	160	183	200	120	115	85	65	4x14	9,7	5,0
32	180	213	233	140	140	100	76	4x19	16	8,0
40	200	220	247	140	150	110	84	4x19	25	9,5
50	230	233	273	200	165	125	99	4x19	40	14,0
65	290	266	306	200	185	145	118	4x19	68	20,0
80	310	317	369	240	200	160	132	8x19	105	28,0
100	350	339	397	280	220	180	156	8x19	169	39,0
125	400	411	472	360	250	210	184	8x19	269	60,0
150	480	441	514	360	285	240	211	8x23	391	78,0
200	600	495	576	400	340	295	266	12x23	715	128,0
250	730	634	740	450	405	355	319	12x28	1152	208,0
300	850	853	983	600	460	410	375	12x28	1696	350,0

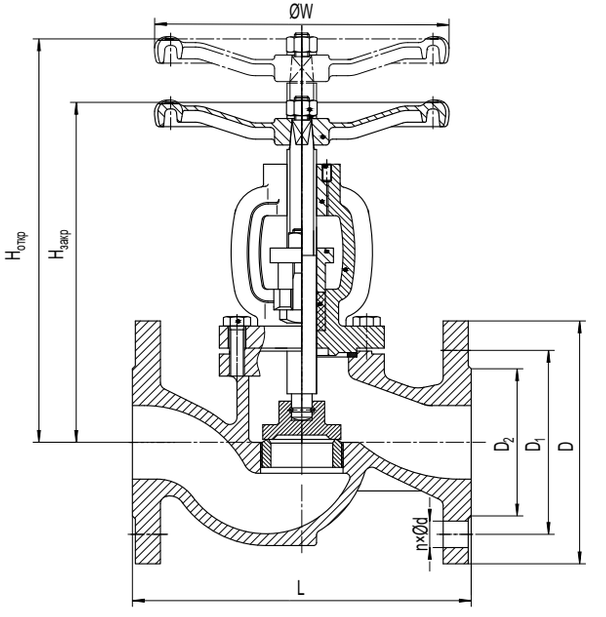

Производитель оставляет за собой право вносить изменения в конструкцию,
дизайн и комплектацию изделия без предварительного уведомления

ВЕНТИЛЬ ЗАПОРНЫЙ С СИЛЬФОННЫМ УПЛОТНЕНИЕМ АСТА

СЕРИИ B323

Описание

Вентили — запорная арматура, предназначенная для перекрытия потока рабочей среды в трубопроводах различных систем: технологических, пароконденсатных, водо- и теплоснабжения.

Особенности конструкции

- Двойное сильфонное уплотнение
- Седловое уплотнение «металл-металл»
- Ремонтопригодная конструкция вентиля
- Аварийное сальниковое уплотнение
- Указатель положения «открыто/закрыто»
- Невыдвижная конструкция штока



Технические характеристики

Номинальный диаметр DN	15–100
Условное давление PN	16 бар
Температура рабочей среды	От –30 °С до 350 °С
Рабочая среда	Вода, пар, воздух и другие среды, совместимые с материалами конструкции вентиля
Класс герметичности	«А» по ГОСТ 9544-2015
Тип присоединения	Фланцевый по ГОСТ 33259-2015
Тип управления	Штурвал
Условия эксплуатации	У3.1 по ГОСТ 15150-69

Ограничение применений

Давление рабочей среды	Максимальная температура рабочей среды
9,4 бар	350 °С
10,0 бар	300 °С
13,0 бар	200 °С
14,8 бар	150 °С
16 бар	100 °С

Спецификация материалов

№	Наименование	Материал
1	Корпус	Высокопрочный чугун GGG40
2	Седло	Нержавеющая сталь AISI 410
3	Плунжер	Нержавеющая сталь AISI 410
4	Шток	Нержавеющая сталь AISI 410
5	Уплотнение корпуса	Графит
6	Сильфон	Нержавеющая сталь AISI 416Ti
7	Крышка корпуса	Высокопрочный чугун GGG40
8	Штурвал	Углеродистая сталь

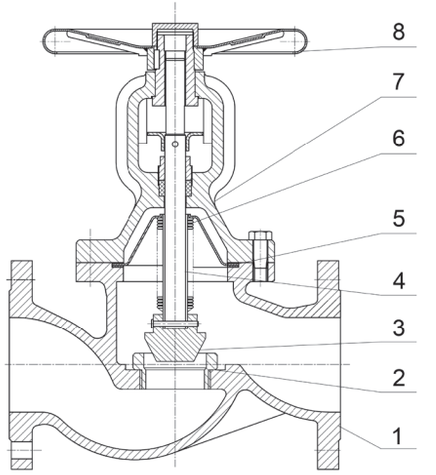

Массогабаритные характеристики

DN	L, мм	H, мм	ØW, мм	Kvs, м³/ч	Масса, кг
15	130	180	120	5,9	3,2
20	150	180	120	7,4	4,0
25	160	195	140	13,0	5,0
32	180	195	140	18,0	6,2
40	200	240	180	30,0	9,1
50	230	240	180	41,0	11,0
65	290	295	250	79,0	18,5
80	310	295	250	115,0	21,0
100	350	340	280	181,0	28,0

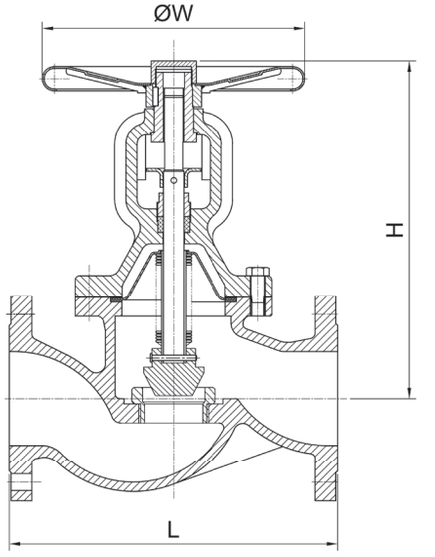

Производитель оставляет за собой право вносить изменения в конструкцию,
дизайн и комплектацию изделия без предварительного уведомления

ВЕНТИЛЬ ЗАПОРНЫЙ С СИЛЬФОННЫМ УПЛОТНЕНИЕМ АСТА

СЕРИИ B313

Описание

Вентили — запорная арматура, предназначенная для перекрытия потока среды в трубопроводах различных систем: технологических, пароконденсатных, водо- и теплоснабжения.

Особенности конструкции

- Уплотнение по затвору «металл-металл»
- Сильфонное уплотнение по штоку, не требующее периодического сервисного обслуживания
- Аварийное сальниковое уплотнение
- Указатель положения «открыто/закрыто»
- Невыдвижная конструкция штока



Технические характеристики

Номинальный диаметр DN	15–300
Условное давление PN	16 бар
Температура рабочей среды	От –10 °С до 300 °С
Рабочая среда	Вода, пар, воздух и другие среды, совместимые с материалами конструкции вентиля
Тип присоединения	Фланцевый по ГОСТ 33259-2015
Тип управления	Штурвал — стандарт Редуктор, электропривод — по запросу
Условия эксплуатации	У3.1 по ГОСТ 15150-69

Ограничение применений

Давление рабочей среды	Максимальная температура рабочей среды
9,6 бар	300 °С
11,2 бар	250 °С
12,8 бар	200 °С
14,4 бар	150 °С
16 бар	100 °С

Спецификация материалов

№	Наименование	Материал
1	Корпус	Серый чугун GG25
2	Седло	Нержавеющая сталь 20Х13
3	Плунжер	Нержавеющая сталь 20Х13
4	Шток	Нержавеющая сталь 20Х13
5	Сильфон	08Х17Н13М2Т
6	Уплотнение корпуса	Графит
7	Уплотнение штока	Графит
8	Крышка корпуса	Серый чугун GG25
9	Штурвал	Углеродистая сталь

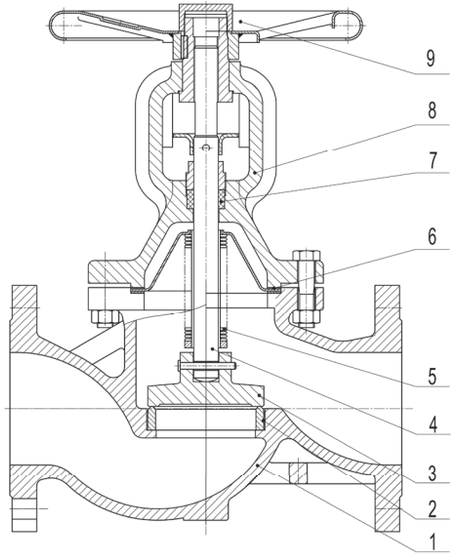

Массогабаритные характеристики

DN	L, мм	H, мм	ØW, мм	ØD, мм	ØD1, мм	ØD2, мм	n x Ød, мм	Kvs, м³/ч	Масса, кг
15	130	194	120	95	65	46	4x14	3,4	3,3
20	150	194	120	105	75	56	4x14	6,2	4,1
25	160	205	140	115	85	65	4x14	9,7	5,5
32	180	215	140	140	100	76	4x19	16	7,9
40	200	224	140	150	110	84	4x19	25	9,3
50	230	230	160	165	125	99	4x19	40	13,3
65	290	282	200	185	145	118	4x19	68	19,5
80	310	335	220	200	160	132	8x19	105	27,1
100	350	361	280	220	180	156	8x19	169	39,1
125	400	445	280	250	210	184	8x19	269	59,0
150	480	499	360	285	240	211	8x23	391	69,0
200	600	653	400	340	295	266	12x23	715	130,0
250	730	824	450	405	355	319	12x28	1152	160,0
300	850	993	600	460	410	375	12x28	1696	400,0

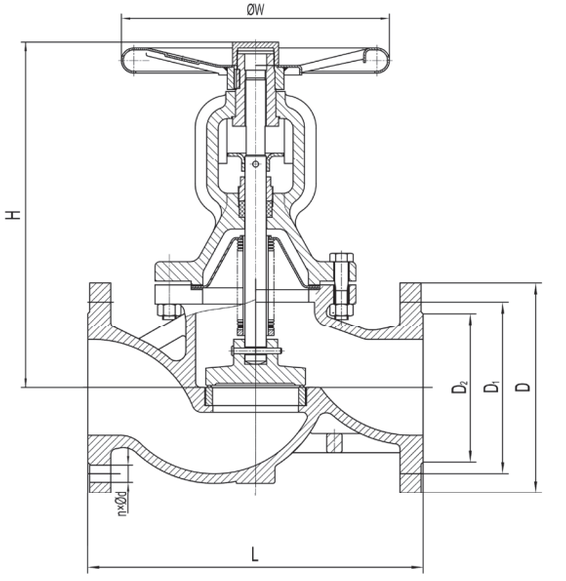

Производитель оставляет за собой право вносить изменения в конструкцию,
дизайн и комплектацию изделия без предварительного уведомления

ВЕНТИЛЬ ЗАПОРНЫЙ С СИЛЬФОННЫМ УПЛОТНЕНИЕМ АСТА

СЕРИИ B333





Описание

Вентили — запорная арматура, предназначенная для перекрытия потока среды в трубопроводах различных систем: технологических, пароконденсатных, водо- и теплоснабжения.

Особенности конструкции

- Седловое уплотнение «металл по металлу»
- Сильфонное уплотнение по штоку, не требующее периодического сервисного обслуживания
- Аварийное сальниковое уплотнение
- Указатель положения «открыто/закрыто»
- Разгруженный плунжер для больших типоразмеров
- Невыдвижная конструкция штока

Технические характеристики

Номинальный диаметр DN	15–500
Условное давление PN	40 бар
Температура рабочей среды	От –40 °С до 400 °С
Рабочая среда	Пар, вода, воздух, нефтепродукты и другие среды, совместимые с материалами конструкции вентилямммм
Тип присоединения	Фланцевый по ГОСТ 33259-2015
Тип управления	Штурвал — стандарт Редуктор, электропривод — по запросу
Условия эксплуатации	У1 по ГОСТ 15150-69

Ограничение применений

Давление рабочей среды	Максимальная температура рабочей среды
23,8 бар	400 °С
27,6 бар	300 °С
33,3 бар	200 °С
37,1 бар	100 °С
40 бар	50 °С



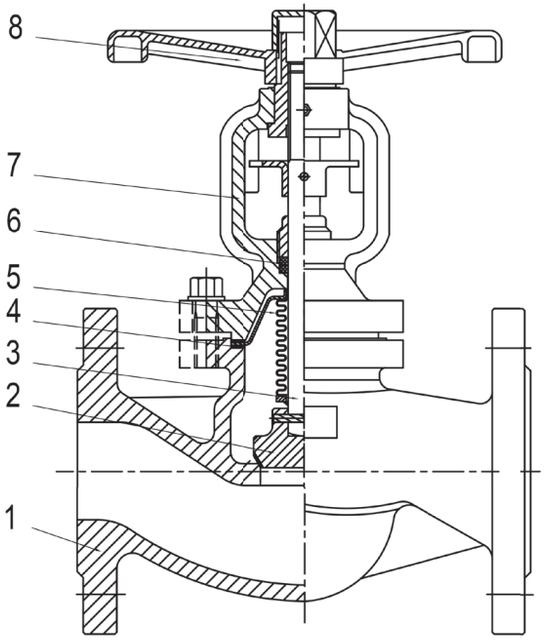

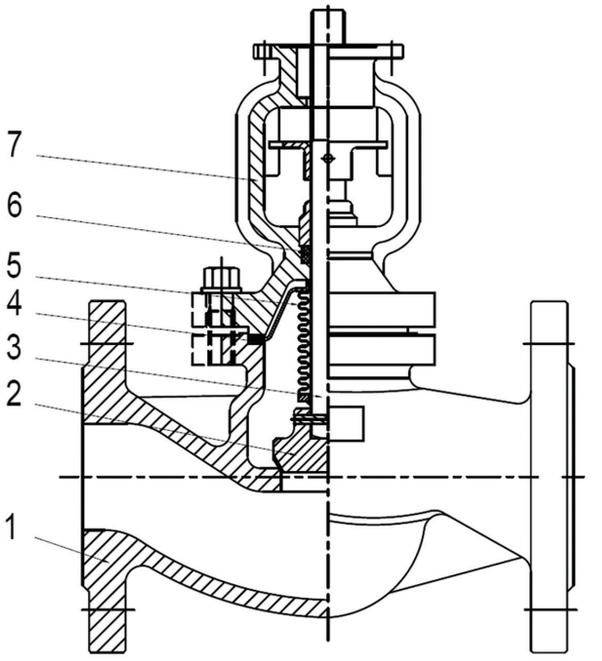

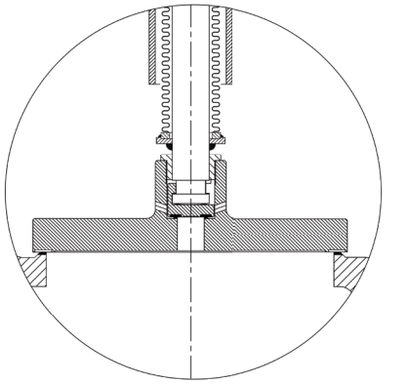

Разгруженная конструкция затвора DN 200 - 500

Спецификация материалов

№	Наименование	Материал
1	Корпус	Углеродистая сталь GS-C25+13Cr
2	Плунжер	Нержавеющая сталь 20Х13
3	Шток	Нержавеющая сталь 20Х13
4	Уплотнение корпуса	Графит
5	Сильфон	Нержавеющая сталь 08Х18Н10
6	Уплотнение штока	Графит
7	Крышка корпуса	Углеродистая сталь GS-C25+13Cr
8	Штурвал	Углеродистая сталь

Производитель оставляет за собой право вносить изменения в конструкцию,
дизайн и комплектацию изделия без предварительного уведомления

НПО АСТА
ГРУППА КОМПАНИЙ АСТИМА

Массогабаритные характеристики

DN	L, мм	H, мм	H1, мм	ØW, мм	ØD, мм	ØD1, мм	ØD2, мм	n x Ød, мм	ISO фланец	Kvs, м³/ч	Масса, кг
15	130	200	180	140	95	65	45	4x14	F10	3,4	4,7
20	150	200	180	140	105	75	58	4x14	F10	6,1	5,2
25	160	215	195	160	115	85	68	4x14	F10	9,5	6,0
32	180	215	195	180	140	100	78	4x18	F10	15,6	8,3
40	200	230	210	180	150	110	88	4x18	F10	24,4	10,2
50	230	230	210	200	165	125	102	4x18	F10	38,1	12,8
65	290	280	260	200	185	145	122	8x18	F10	64,5	19,0
80	310	280	260	250	200	160	138	8x18	F10	97,7	23,3
100	350	370	370	280	235	190	162	8x22	F14	152,6	41,5
125	400	400	400	300	270	220	188	8x26	F14	238,4	58,0
150	480	500	500	350	300	250	218	8x26	F14	343,4	85,0
200	600	630	630	400	375	320	285	12x30	F16	610,4	163,0
250	730	680	680	450	450	385	345	12x33	F16	953,8	290,0
300	850	720	970	500	515	450	410	16x33	F25	1373,4	450,0
350	980	1020	1020	600	580	510	465	16x36	F25	1702,4	690,0
400	1100	1165	1165	650	660	585	535	16x39	F25	2262,0	850,0
500	по запросу										

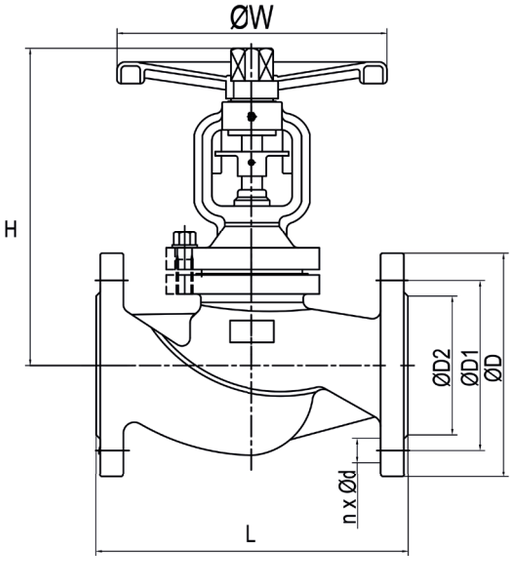

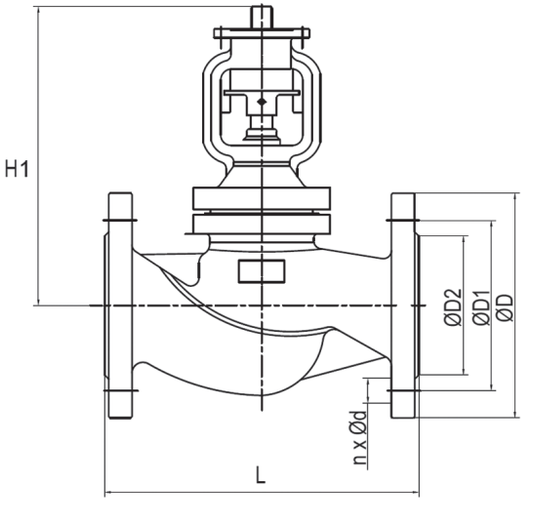

ВЕНТИЛЬ ЗАПОРНЫЙ С СИЛЬФОННЫМ УПЛОТНЕНИЕМ АСТА

СЕРИИ B343

Описание

Вентили — запорная арматура, предназначенная для перекрытия потока среды в трубопроводах различных систем: технологических, пароконденсатных, водо- и теплоснабжения.

Особенности конструкции

- Седловое уплотнение «металл по металлу»
- Сильфонное уплотнение по штоку, не требующее периодического сервисного обслуживания
- Аварийное сальниковое уплотнение
- Указатель положения «открыто/закрыто»
- Разгруженный плунжер для больших типоразмеров
- Невыдвижная конструкция штока



Технические характеристики

Номинальный диаметр DN	15–400
Условное давление PN	40 бар
Температура рабочей среды	От –60 °С до 350 °С
Рабочая среда	Пар, вода, воздух, нефтепродукты и другие среды, совместимые с материалами конструкции вентиля
Тип присоединения	Фланцевый по ГОСТ 33259-2015
Тип управления	Штурвал — стандарт Редуктор, электропривод — по запросу
Условия эксплуатации	УХЛ 1 по ГОСТ 15150-69

Ограничение применений

Давление рабочей среды	Максимальная температура рабочей среды
21,9 бар	350 °С
22,7 бар	300 °С
25,5 бар	200 °С
30,3 бар	100 °С
36,8 бар	50 °С

Производитель оставляет за собой право вносить изменения в конструкцию, дизайн и комплектацию изделия без предварительного уведомления

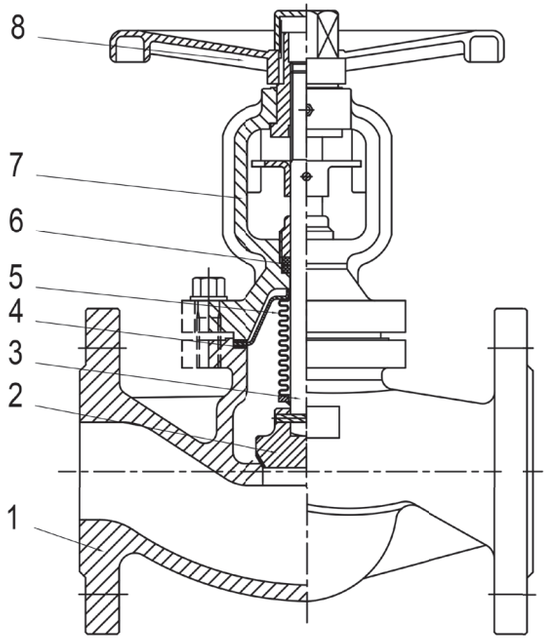

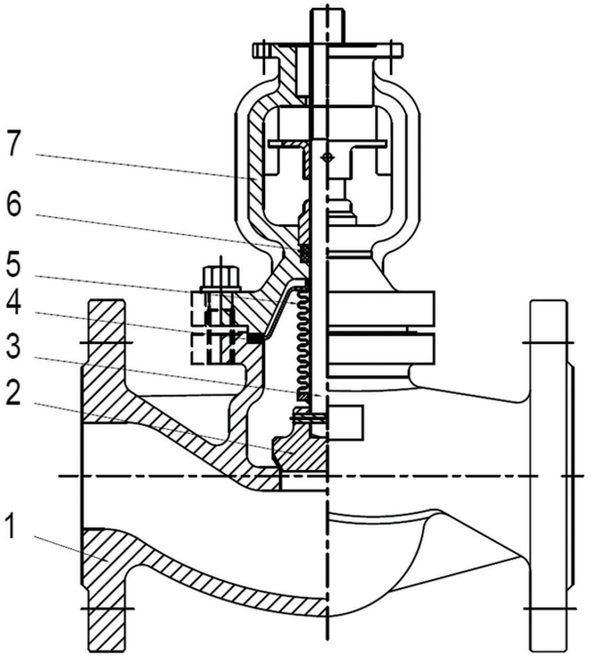

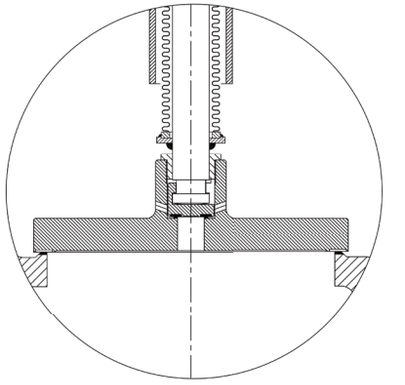

Разгруженная конструкция затвора DN 200 - 400

Спецификация материалов

№	Наименование	Материал
1	Корпус	Нержавеющая сталь CF8
2	Плунжер	Нержавеющая сталь SS 304
3	Шток	Нержавеющая сталь SS 304
4	Уплотнение корпуса	Графит
5	Сильфон	Нержавеющая сталь SS 304
6	Уплотнение штока	Графит
7	Крышка корпуса	Нержавеющая сталь CF8
8	Штурвал	Углеродистая сталь

Массогабаритные характеристики

DN	L, мм	H, мм	H1, мм	ØW, мм	ØD, мм	ØD1, мм	ØD2, мм	n x Ød, мм	ISO фланец	Kvs, м³/ч	Масса, кг
15	130	200	180	140	95	65	45	4x14	F10	3,4	4,7
20	150	200	180	140	105	75	58	4x14	F10	6,1	5,2
25	160	215	195	160	115	85	68	4x14	F10	9,5	6,0
32	180	215	195	180	140	100	78	4x18	F10	15,6	8,3
40	200	230	210	180	150	110	88	4x18	F10	24,4	10,2
50	230	230	210	200	165	125	102	4x18	F10	38,1	12,8
65	290	280	260	200	185	145	122	8x18	F10	64,5	19,0
80	310	280	260	250	200	160	138	8x18	F10	97,7	23,3
100	350	370	370	280	235	190	162	8x22	F14	152,6	41,5
125	400	400	400	300	270	220	188	8x26	F14	238,4	58,0
150	480	500	500	350	300	250	218	8x26	F14	343,4	85,0
200	600	630	605	400	375	320	285	12x30	F16	610,4	163,0
250	730	680	650	450	450	385	345	12x33	F16	953,8	290,0
300	850	720	720	500	515	450	410	16x33	F25	1373,4	450,0
350	980	1020	990	600	580	510	465	16x36	F25	1702,4	690,0
400	1100	1165	990	650	660	585	535	16x39	F25	2262,0	850,0

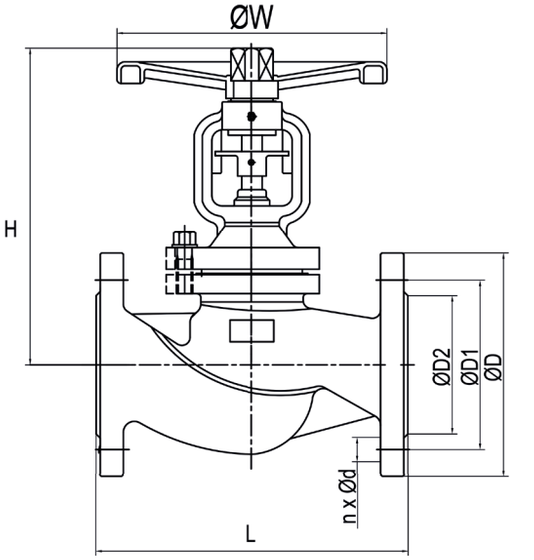

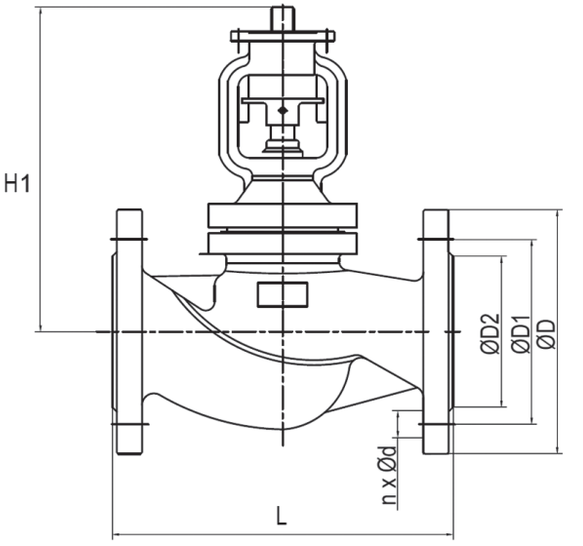

Производитель оставляет за собой право вносить изменения в конструкцию,
дизайн и комплектацию изделия без предварительного уведомления

ВЕНТИЛЬ ЗАПОРНО-РЕГУЛИРУЮЩИЙ С СИЛЬФОННЫМ УПЛОТНЕНИЕМ АСТА

СЕРИИ B413

Описание

Запорно-регулирующий вентиль — это тип арматуры, совмещающий в себе функции как запорного элемента системы, так и регулирующего. Регулирование параметров системы осуществляется посредством изменения расхода через проходное сечение благодаря параболической форме плунжера. Данные вентили применяются в трубопроводах различных систем: технологических, пароконденсатных, водо- и теплоснабжения.

Особенности конструкции

- Параболическая форма плунжера для регулирования потока
- Мягкое уплотнение затвора PTFE
- Сильфонное уплотнение по штоку, не требующее периодического сервисного обслуживания
- Аварийное сальниковое уплотнение
- Указатель положения «открыто/закрыто»
- Невыдвижная конструкция штока

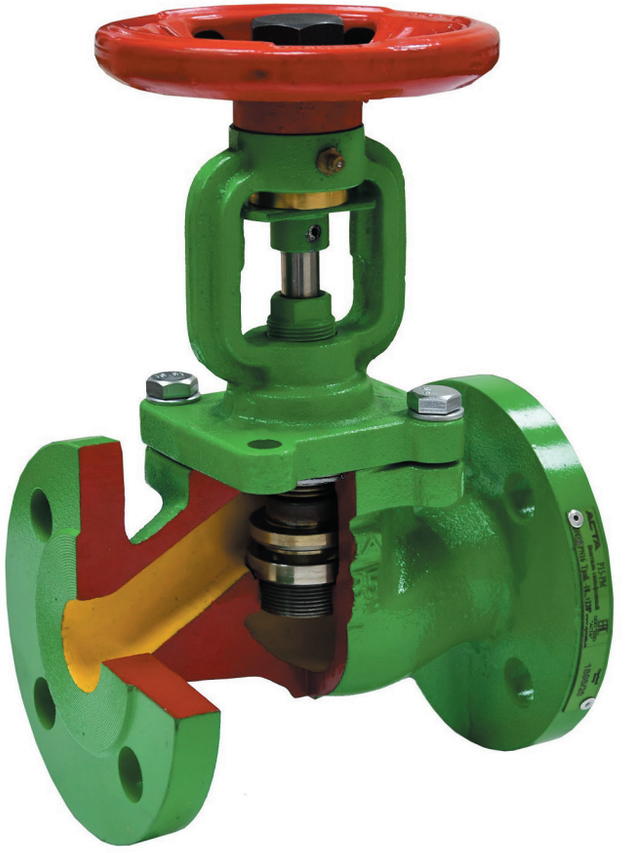

Технические характеристики

Номинальный диаметр DN	15–200
Условное давление PN	16 бар
Температура рабочей среды	От –10 °С до 220 °С
Рабочая среда	Вода, пар, воздух и другие среды, совместимые с материалами конструкции вентиля
Класс герметичности	«А» по ГОСТ 9544-2015
Тип присоединения	Фланцевый по ГОСТ 33259-2015
Тип управления	Штурвал — стандарт Редуктор, электропривод — по запросу
Условия эксплуатации	У3.1 по ГОСТ 15150-69

Спецификация материалов

№	Наименование	Материал
1	Корпус	Серый чугун GG25
2	Плунжер	Нержавеющая сталь 20Х13
3	Уплотнение затвора	PTFE
4	Шток	Нержавеющая сталь 20Х13
5	Уплотнение по корпусу	Графит
6	Сильфон	08Х17Н13М2Т
7	Уплотнение по штоку	Графит
8	Крышка корпуса	Высокопрочный чугун GGG40
9	Штурвал	Углеродистая сталь

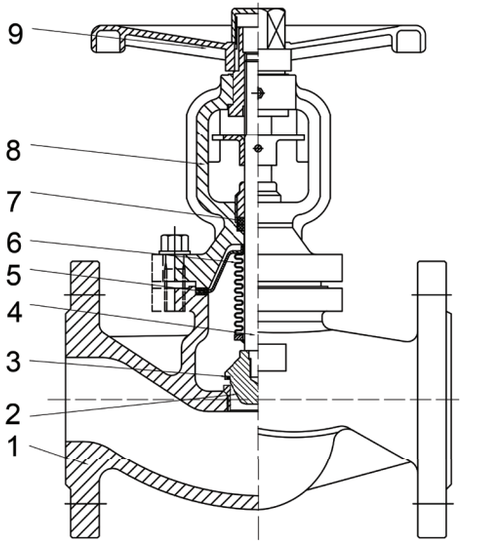

Массогабаритные характеристики

DN	L, мм	H, мм	ØW, мм	ØD, мм	ØD1, мм	ØD2, мм	n x Ød, мм	Kvs, м³/ч	Масса, кг
15	130	194	120	95	65	46	4x14	4,0	3,3
20	150	194	120	105	75	56	4x14	6,3	4,1
25	160	205	140	115	85	65	4x14	10,0	5,5
32	180	215	140	140	100	76	4x19	16,0	7,9
40	200	224	140	150	110	84	4x19	25,0	9,3
50	230	230	160	165	125	99	4x19	40,0	13,3
65	290	282	200	185	145	118	4x19	63,0	19,5
80	310	335	220	200	160	132	8x19	125,0	27,1
100	350	361	280	220	180	156	8x19	200,0	39,1
125	400	445	280	250	210	184	8x19	250,0	59,0
150	480	499	360	285	240	211	8x23	400,0	69,0
200	600	653	400	340	295	266	12x23	630,0	130,0

Примечание: заниженные значения Kvs предоставляются по запросу

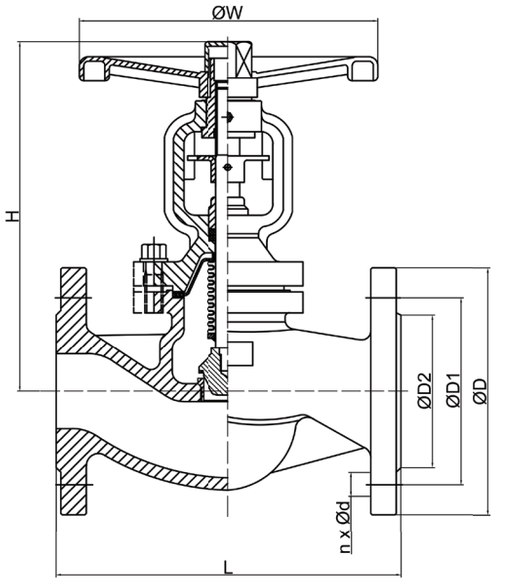

Производитель оставляет за собой право вносить изменения в конструкцию,
дизайн и комплектацию изделия без предварительного уведомления

ВЕНТИЛЬ ЗАПОРНО-РЕГУЛИРУЮЩИЙ С СИЛЬФОННЫМ УПЛОТНЕНИЕМ АСТА

СЕРИИ B433

Описание

Запорно-регулирующий вентиль — это тип арматуры, совмещающий в себе функции как запорного элемента системы, так и регулирующего. Регулирование параметров системы осуществляется посредством изменения расхода через проходное сечение благодаря параболической форме плунжера. Данные вентили применяются в трубопроводах различных систем: технологических, паро-конденсатных, водо- и теплоснабжения.

Особенности конструкции

- Параболическая форма плунжера для регулирования потока
- Мягкое уплотнение затвора PTFE
- Сильфонное уплотнение по штоку, не требующее периодического сервисного обслуживания
- Аварийное сальниковое уплотнение
- Указатель положения «открыто/закрыто»
- Невыдвижная конструкция штока

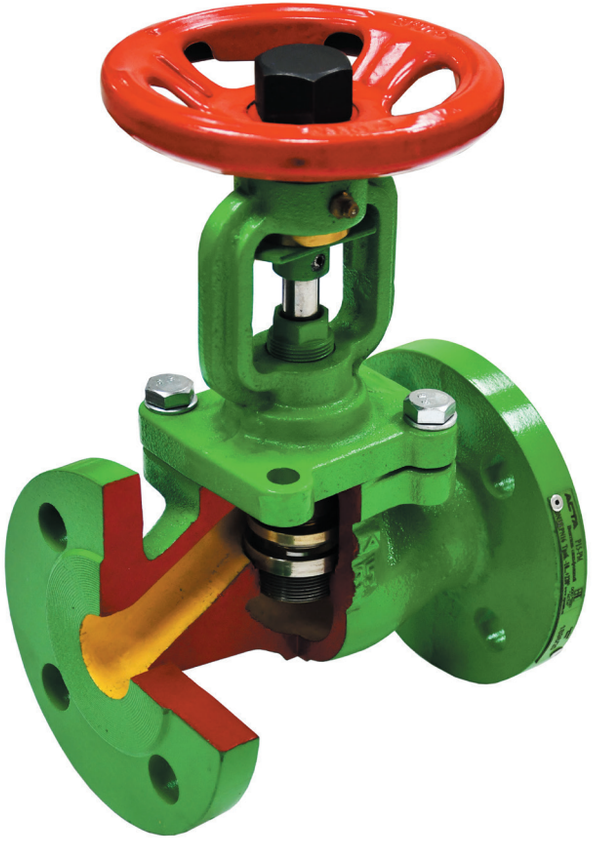

Технические характеристики

Номинальный диаметр DN	15–200
Условное давление PN	40 бар
Температура рабочей среды	От –40 °C до 220 °C
Рабочая среда	Пар, вода, воздух, нефтепродукты и другие среды, совместимые с материалами конструкции вентиля
Класс герметичности	«А» по ГОСТ 9544-2015
Тип присоединения	Фланцевый по ГОСТ 33259-2015
Тип управления	Штурвал — стандарт Редуктор, электропривод — по запросу
Условия эксплуатации	У1 по ГОСТ 15150-69

Спецификация материалов

№	Наименование	Материал
1	Корпус	Углеродистая сталь GS-C25+13Cr
2	Плунжер	Нержавеющая сталь 20Х13
3	Уплотнение затвора	PTFE
4	Шток	Нержавеющая сталь 20Х13
5	Уплотнение корпуса	Графит
6	Сильфон	Нержавеющая сталь 08Х18Н10
7	Уплотнение штока	Графит
8	Крышка корпуса	Углеродистая сталь GS-C25+13Cr
9	Штурвал	Углеродистая сталь

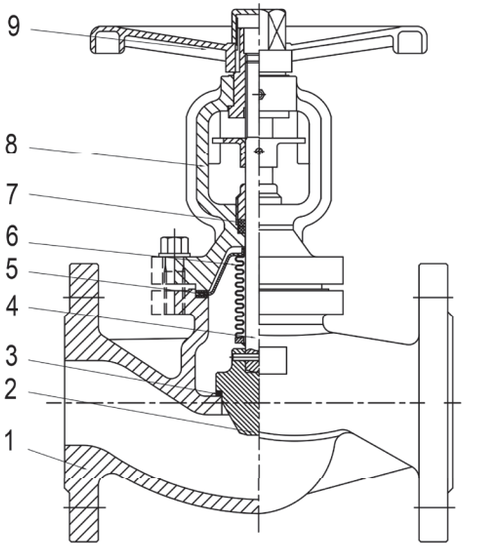

Массогабаритные характеристики

DN	L, мм	H, мм	ØW, мм	ØD, мм	ØD1, мм	ØD2, мм	n x Ød, мм	Kvs, м³/ч	Масса, кг
15	130	200	140	95	65	45	4x14	4,0	4,5
20	150	200	140	105	75	58	4x14	6,3	5,0
25	160	215	160	115	85	68	4x14	10,0	5,8
32	180	215	180	140	100	78	4x18	16,0	7,5
40	200	230	180	150	110	88	4x18	20,0	10,0
50	230	230	200	165	125	102	4x18	25,0	11,5
65	290	280	200	185	145	122	8x18	50,0	18,5
80	310	280	250	200	160	138	8x18	80,0	23,0
100	350	370	280	235	190	162	8x22	125,0	38,5
125	400	400	300	270	220	188	8x26	200,0	53,0
150	480	500	350	300	250	218	8x26	250,0	81,0
200	600	630	400	375	320	285	12x30	500,0	144,0

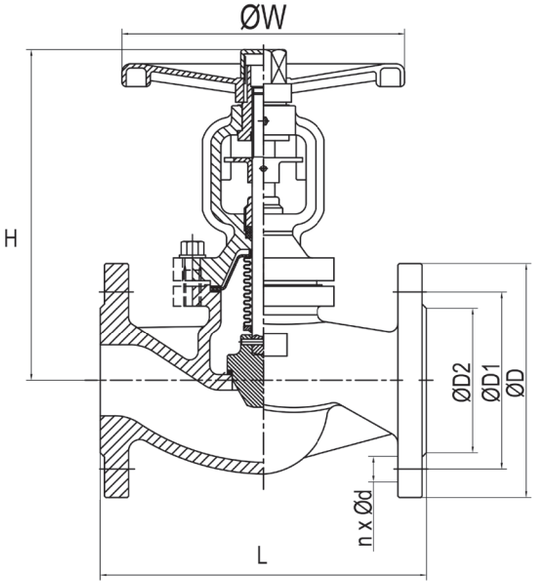

Производитель оставляет за собой право вносить изменения в конструкцию,
дизайн и комплектацию изделия без предварительного уведомления

ВЕНТИЛЬ ЗАПОРНО-РЕГУЛИРУЮЩИЙ С СИЛЬФОННЫМ УПЛОТНЕНИЕМ АСТА

СЕРИИ B443

Описание

Запорно-регулирующий вентиль — это тип арматуры, совмещающий в себе функции как запорного элемента системы, так и регулирующего. Регулирование параметров системы осуществляется посредством изменения расхода через проходное сечение благодаря параболической форме плунжера. Данные вентили применяются в трубопроводах различных систем: технологических, пароконденсатных, водо- и теплоснабжения.

Особенности конструкции

- Параболическая форма плунжера для регулирования потока
- Мягкое уплотнение затвора PTFE
- Сильфонное уплотнение по штоку, не требующее периодического сервисного обслуживания
- Аварийное сальниковое уплотнение
- Указатель положения «открыто/закрыто»
- Невыдвижная конструкция штока



Технические характеристики

Номинальный диаметр DN	15–200
Условное давление PN	40 бар
Температура рабочей среды	От –60 °С до 220 °С
Рабочая среда	Пар, вода, воздух, нефтепродукты и другие среды, совместимые с материалами конструкции вентиля
Класс герметичности	«А» по ГОСТ 9544-2015
Тип присоединения	Фланцевый по ГОСТ 33259-2015
Тип управления	Штурвал — стандарт Редуктор, электропривод — по запросу
Условия эксплуатации	У1 по ГОСТ 15150-69

Спецификация материалов

№	Наименование	Материал
1	Корпус	Нержавеющая сталь CF8
2	Плунжер	Нержавеющая сталь SS 304
3	Уплотнение затвора	PTFE
4	Шток	Нержавеющая сталь SS 304
5	Уплотнение корпуса	Графит
6	Сильфон	Нержавеющая сталь SS 304
7	Уплотнение штока	Графит
8	Крышка корпуса	Нержавеющая сталь CF8
9	Штурвал	Углеродистая сталь

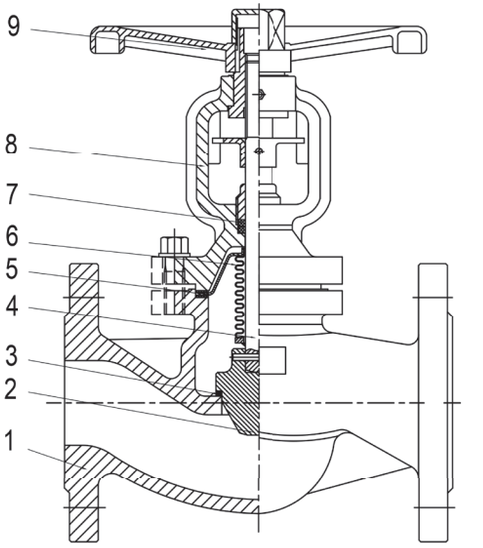

Массогабаритные характеристики

DN	L, мм	H, мм	ØW, мм	ØD, мм	ØD1, мм	ØD2, мм	n x Ød, мм	Kvs, м³/ч	Масса, кг
15	130	200	140	95	65	45	4x14	4,0	4,5
20	150	200	140	105	75	58	4x14	6,3	5,0
25	160	215	160	115	85	68	4x14	10,0	5,8
32	180	215	180	140	100	78	4x18	16,0	7,5
40	200	230	180	150	110	88	4x18	20,0	10,0
50	230	230	200	165	125	102	4x18	25,0	11,5
65	290	280	200	185	145	122	8x18	50,0	18,5
80	310	280	250	200	160	138	8x18	80,0	23,0
100	350	370	280	235	190	162	8x22	125,0	38,5
125	400	400	300	270	220	188	8x26	200,0	53,0
150	480	500	350	300	250	218	8x26	250,0	81,0
200	600	630	400	375	320	285	12x30	500,0	144,0

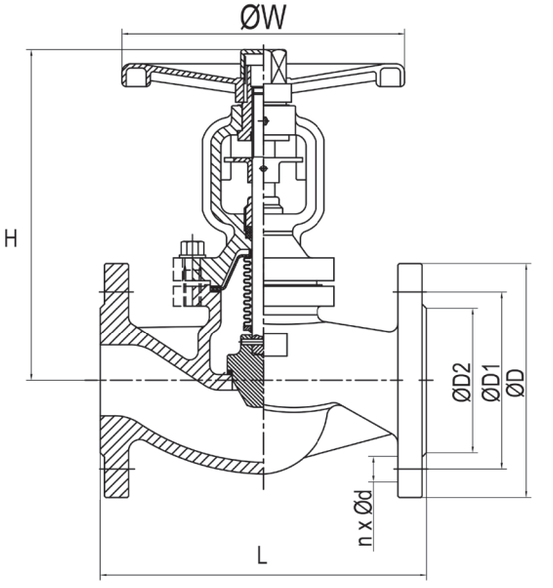

Производитель оставляет за собой право вносить изменения в конструкцию,
дизайн и комплектацию изделия без предварительного уведомления

НПО АСТА
ГРУППА КОМПАНИЙ АСТИМА

Расшифровка маркировки

Маркировка: АСТА – В 4 3 3 – Ф DN 50 PN 40 T 220

Торговая марка

Тип — **В**

Тип конструкции

Сальниковый запорный	**1**
Сильфонный запорный	**3**
Сильфонный запорно-регулирующий	**4**

Материал корпуса

Серый чугун	**1**
Высокопрочный чугун	**2**
Углеродистая сталь	**3**
Нержавеющая сталь	**4**

Тип присоединения

Фланцевый (исп. уплотнительной поверхности, не указывать для исп. В)	**3**

Материал уплотнения затвора

«Металл – металл»	**М**
PTFE	**Ф**

Номинальный диаметр, DN — **...**

Условное давление, PN — **...**

Максимальная температура рабочей среды, T_{max}, °C — **...**

ПРИМЕР ЗАКАЗА: АСТА В433-Ф-50-40-220

ЭЛЕКТРИЧЕСКИЕ МНОГООБОРОТНЫЕ ТРЕХПОЗИЦИОННЫЕ ПРИВОДЫ АСТА

СЕРИИ ЭПР-М

Описание

Электрические приводы АСТА серии ЭПР-М предназначены для дистанционного управления запорной и запорно-регулирующей многооборотной арматурой.

Принцип работы привода заключается в передаче электродвигателем крутящего момента на червячный редуктор, который через втулку приводит в движение шток арматуры. Электропривод снабжен блоками концевых и моментных выключателей. Механическое управление осуществляется в том числе при помощи ручного дублера.

Особенности конструкции

- Концевые и моментные выключатели
- Панель с ЖК-дисплеем для местного управления
- Ручной дублер
- Защита электродвигателя от перегрева
- Сигнал обратной связи (4-20 мА)
- Аварийная сигнализация
- Алюминиевый корпус



Технические характеристики

Модель привода ЭПР-М	100	150	200	300	450	600	900	1200	1800	2500	3500
Тип управления	Трехпозиционный										
Напряжение, В	3x380В АС / 1x220В АС*					3x380В АС					
Крутящий момент, Н*м	100	150	200	300	450	600	900	1200	1800	2500	3500
Частота вращения выходного вала, об/мин	18				24						
Потребляемая мощность, Вт	250	370	550	750	1100	1500	2200	3000	4000	5500	7500
Номинальный ток, А	1,3 / 2,2**	1,9 / 3,2**	2,5 / 4,1**	3,1 / 6,1**	4,4	5,7	7,4	11,3	13,3	15,2	20,7
Монтажное положение	Любое, кроме приводом вниз										
Кабельные вводы	2 x M24										
Температура окружающей среды	От -20°С до 60°С / от -45°С до 70°С*										
Степень защиты по ГОСТ 14254-96	IP67 / IP68*										

* — по запросу ** — номинальное значение тока при напряжении питания 1x220В АС

Примечание: по запросу доступны электроприводы с частотой вращения выходного вала до 96 об/мин.

Массогабаритные характеристики

Модель привода ЭПР-М	H, мм	L, мм	L1, мм	L2, мм	L3, мм	øD, мм	Макс. диаметр штока клапана, мм	Масса, кг
100 / 150	271	507	251	73	345	160	28	33
200 / 300	271	565	295	93	351	200	40	37
450 / 600	318	627	346	113	388	250	48	51
900 / 1200	318	688	407	138	388	250	60	68
1800	398	780	466	165	423	350	72	147
2500	398	780	466	165	423	350	72	152
3500	398	780	466	190	423	350	82	168

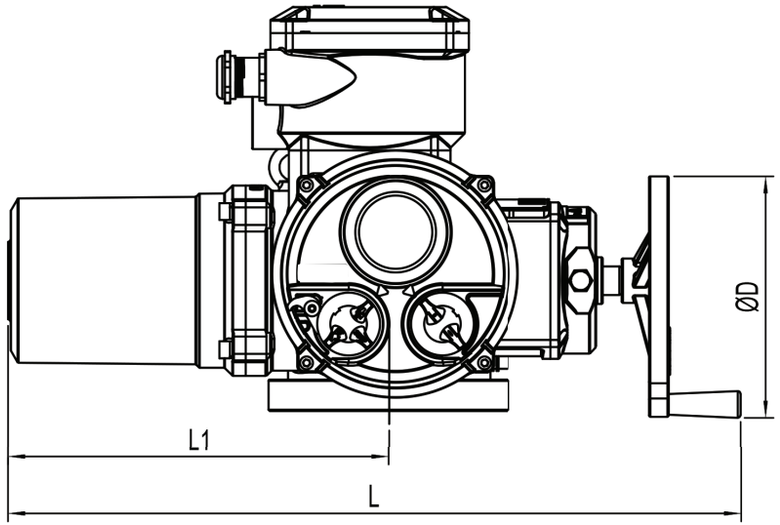

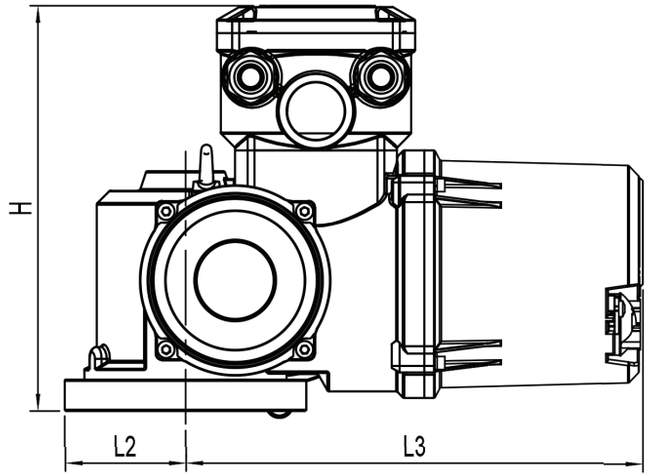

Производитель оставляет за собой право вносить изменения в конструкцию, дизайн и комплектацию изделия без предварительного уведомления

КРАНЫ ШАРОВЫЕ



КРАН ШАРОВОЙ АСТА

СЕРИИ КШ151

Описание

АСТА КШ151 — стандартнопроходной односоставной шаровой кран, представляет собой запорную трубопроводную арматуру, предназначенную для перекрытия потока среды в трубопроводах систем водоснабжения, теплоснабжения, пароконденсатных системах, системах сжатого воздуха и других неабразивных рабочих сред, нейтральных к материалам шарового крана.

Особенности конструкции

- Мягкое уплотнение седла PTFE
- Ремонтопригодная конструкция крана
- Ограничитель хода



Технические характеристики

Номинальный диаметр DN	8–50 (1/4"–2")
Условное давление PN	40 бар
Температура рабочей среды	От –60 °С до 200 °С
Рабочая среда	Вода, пар (до 180 °С) , воздух и другие среды, совместимые с материалами конструкции крана
Класс герметичности	«А» по ГОСТ 9544-2015
Тип присоединения	Внутренняя резьба G
Условия эксплуатации	УХЛ1 по ГОСТ 15150-69

Спецификация материалов

№	Наименование	Материал
1	Корпус	Нержавеющая сталь SS316
2	Седло	PTFE
3	Шар	Нержавеющая сталь SS316
4	Прокладка	PTFE
5	Фиксатор	Нержавеющая сталь SS316
6	Шток	Нержавеющая сталь SS316
7	Уплотнение штока	PTFE
8	Рукоятка	Нержавеющая сталь SS304

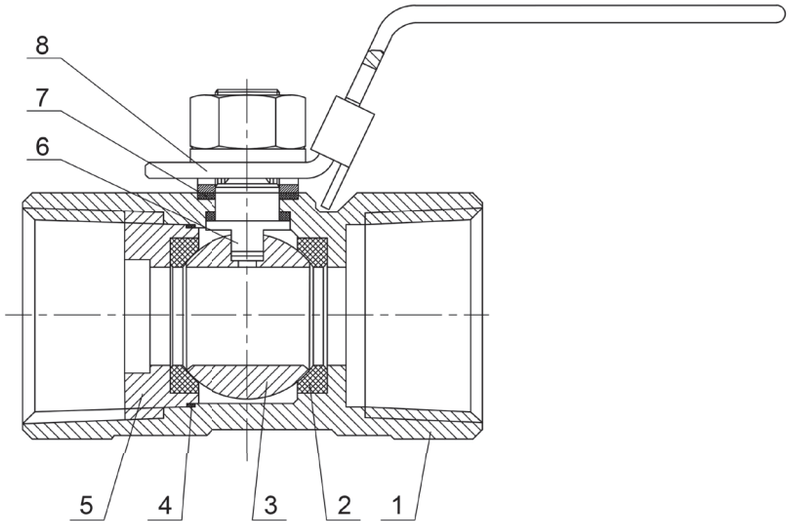

Массогабаритные и расходные характеристики

DN	L, мм	H, мм	W, мм	ød, мм	Kvs, м³/ч	Масса, кг
8	40	36	71	5	4,7	0,1
10	45	38	81	7	8,5	0,1
15	57	42	111	9	13,2	0,2
20	59	46	111	12	17	0,3
25	71	49	115	15	30,2	0,4
32	78	54	115	20	45,2	0,7
40	83	62	158	25	69,7	0,8
50	100	69	158	32	128,2	1,5

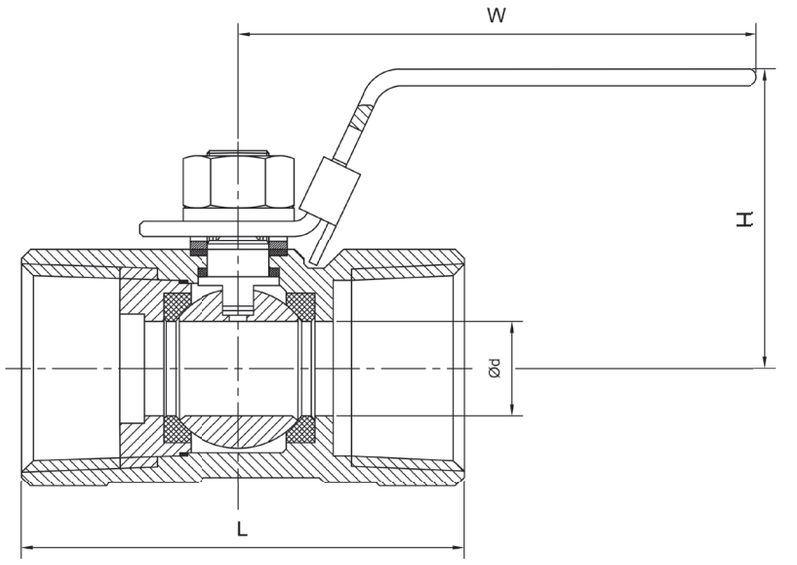

Производитель оставляет за собой право вносить изменения в конструкцию,
дизайн и комплектацию изделия без предварительного уведомления

КРАН ШАРОВОЙ АСТА

СЕРИИ КШ451

Описание

АСТА КШ451 — полнопроходной 2-х составной шаровой кран, представляет собой запорную трубопроводную арматуру, предназначенную для перекрытия потока среды в трубопроводах систем водоснабжения, теплоснабжения, пароконденсатных системах, системах сжатого воздуха и других неабразивных рабочих сред, нейтральных к материалам шарового крана.

Особенности конструкции

- Мягкое уплотнение седла PTFE
- Ремонтопригодная конструкция крана
- Ограничитель хода
- Рычаг с отверстием под пломбу для предотвращения несанкционированного открытия/закрытия крана
- Фиксатор положения на рычаге для предотвращения случайного открытия/закрытия крана



Технические характеристики

Номинальный диаметр DN	8–100 (1/4"–4")
Условное давление PN	40 бар
Температура рабочей среды	От –60 °С до 200 °С
Рабочая среда	Вода, пар (до 180 °С) , воздух и другие среды, совместимые с материалами конструкции крана
Класс герметичности	«А» по ГОСТ 9544-2015
Тип присоединения	Внутренняя резьба G
Условия эксплуатации	УХЛ1 по ГОСТ 15150-69

Спецификация материалов

№	Наименование	Материал
1	Корпус	Нержавеющая сталь SS316
2	Седло	PTFE
3	Шар	Нержавеющая сталь SS316
4	Уплотнение корпуса	PTFE
5	Крышка корпуса	Нержавеющая сталь SS316
6	Шток	Нержавеющая сталь SS316
7	Уплотнение штока	PTFE
8	Рукоятка	Нержавеющая сталь + PVC

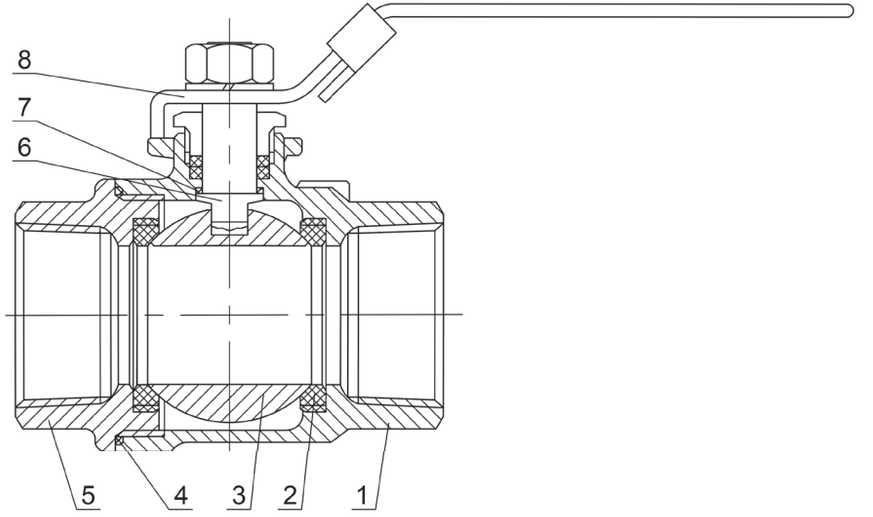

Массогабаритные и расходные характеристики

DN	L, мм	H, мм	W, мм	ød, мм	Kvs, м³/ч	Масса, кг
8	56	55	95	8	11,3	0,2
10	56	55	95	10	13,2	0,2
15	56	55	105	15	18,9	0,3
20	63	59	128	20	47,1	0,4
25	75	66	146	25	66,0	0,6
32	86	71	146	32	86,7	0,9
40	98	82	162	40	150,8	1,3
50	112	90	192	50	207,4	1,9
65	148	122	220	65	584,4	2,9
80	171	135	250	80	678,6	3,8
100	212	156	300	100	1545,0	5,7

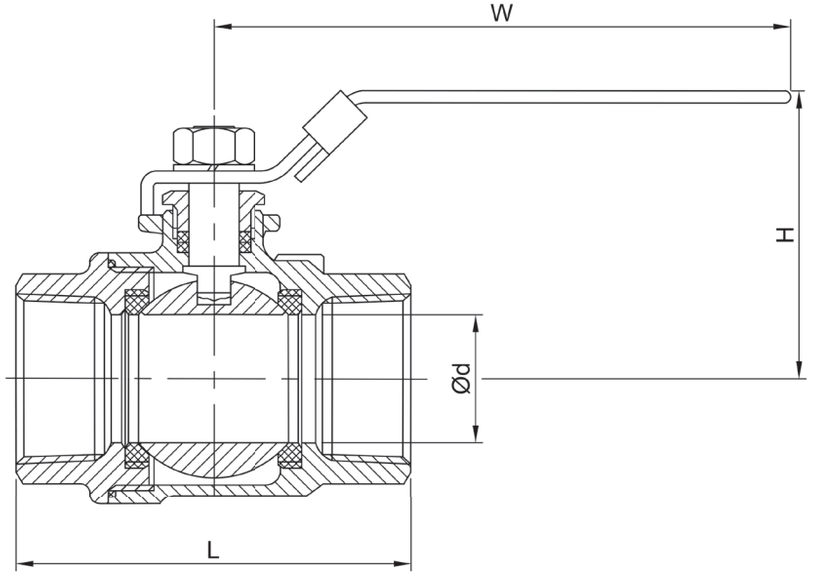

Производитель оставляет за собой право вносить изменения в конструкцию,
дизайн и комплектацию изделия без предварительного уведомления

КРАН ШАРОВОЙ АСТА

СЕРИИ КШ453

Описание

АСТА КШ453 — полнопроходной 2-х составной шаровой кран, представляет собой запорную трубопроводную арматуру, предназначенную для перекрытия потока среды в трубопроводах систем водоснабжения, теплоснабжения, пароконденсатных системах, системах сжатого воздуха и других неабразивных рабочих сред, нейтральных к материалам шарового крана.

Особенности конструкции

- Мягкое уплотнение седла PTFE
- Ремонтопригодная конструкция крана
- Ограничитель хода
- Рычаг с отверстием под пломбу для предотвращения несанкционированного открытия/закрытия крана
- Фиксатор положения на рычаге для предотвращения случайного открытия/закрытия крана



Технические характеристики

Номинальный диаметр DN	15–300
Условное давление PN	40 бар — DN15-50
	16 бар — DN65-300
Температура рабочей среды	От –60 °С до 200 °С
Рабочая среда	Вода, пар (до 180 °С) , воздух и другие среды, совместимые с материалами конструкции крана
Класс герметичности	«А» по ГОСТ 9544-2015
Тип присоединения	Фланцевый по ГОСТ 33259-2015
Тип управления	Рычаг (редуктор от DN200) — стандарт Электропривод, пневмопривод — по запросу
Условия эксплуатации	УХЛ1 по ГОСТ 15150-69

Спецификация материалов

№	Наименование	Материал
1	Корпус	Нержавеющая сталь SS316
2	Крышка корпуса	Нержавеющая сталь SS316
3	Уплотнение корпуса	PTFE
4	Шар	Нержавеющая сталь SS316
5	Седло	PTFE
6	Шток	Нержавеющая сталь SS316
7	Уплотнение штока	PTFE
8	Рукоятка	Нержавеющая сталь

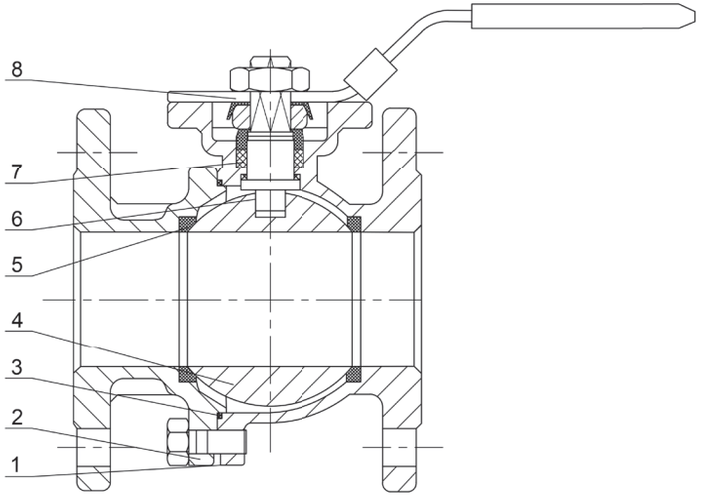

Массогабаритные и расходные характеристики

DN	L, мм	H, мм	W, мм	ød, мм	Kv, м³/ч	KxK, мм	ISO5211/5210	Крутящий момент, Н*м	Масса, кг
15	115	75	130	15	22,3	9x9	F03/F04	7	2,4
20	120	80	130	20	42,8	9x9	F03/F04	14	2,8
25	125	95	150	25	80,5	11x11	F04/F05	23	3,9
32	130	110	180	32	102,8	11x11	F04/F05	31	5,6
40	140	135	200	40	222,8	14x14	F05/F07	38,5	7,1
50	150	142	230	50	411,3	14x14	F05/F07	55	8,9
65	170	157	250	65	642,7	17x17	F07/F10	66	12,1
80	180	183	280	80	1114,0	17x17	F07/F10	77	15,6
100	190	195	320	100	1970,0	22x22	F10/F12	176	20,3
125	325	290	700	125	3856,0	22x22	F10/F12	240	34,2
150	350	308	800	150	4727,0	27x27	F10/F12	380	46,8
200	400	233	400	200	5823,0	27x27	F10/F12	643	85,0
250	450	282	450	250	7418,0	36x36	F12/F14	1024	136,0
300	500	326	500	300	9672,0	36x36	F12/F14	1865	203,0

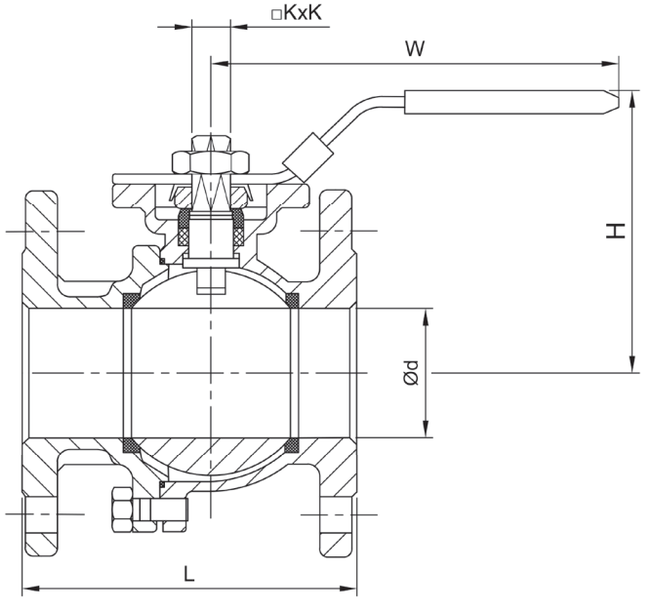

Производитель оставляет за собой право вносить изменения в конструкцию,
дизайн и комплектацию изделия без предварительного уведомления

КРАН ШАРОВОЙ АСТА

СЕРИИ КШ651

Описание

АСТА КШ651 — полнопроходной 3-х составной шаровой кран, представляет собой запорную трубопроводную арматуру, предназначенную для перекрытия потока среды в трубопроводах систем водоснабжения, теплоснабжения, пароконденсатных системах, системах сжатого воздуха и других неабразивных рабочих сред, нейтральных к материалам шарового крана.

Особенности конструкции

- Мягкое уплотнение седла PTFE
- Ремонтопригодная конструкция крана
- Фиксатор положения на рычаге крана для предотвращения случайного открытия/закрытия крана



Технические характеристики

Номинальный диаметр DN	8–100
Условное давление PN	40 бар
Температура рабочей среды	От –60 °С до 200 °С
Рабочая среда	Вода, пар (до 180 °С) , воздух и другие среды, совместимые с материалами конструкции крана
Класс герметичности	«А» по ГОСТ 9544-2015
Тип присоединения	Внутренняя резьба G
Тип управления	Рычаг — стандарт Редуктор, электропривод, пневмопривод — по запросу
Условия эксплуатации	УХЛ1 по ГОСТ 15150-69

Спецификация материалов

№	Наименование	Материал
1	Патрубки	Нержавеющая сталь SS316
2	Уплотнение корпуса	PTFE
3	Седло	PTFE
4	Шар	Нержавеющая сталь SS316
5	Корпус	Нержавеющая сталь SS316
6	Шток	Нержавеющая сталь SS316
7	Уплотнение штока	PTFE
8	Опорная шайба	PTFE
9	Рукоятка	Нержавеющая сталь

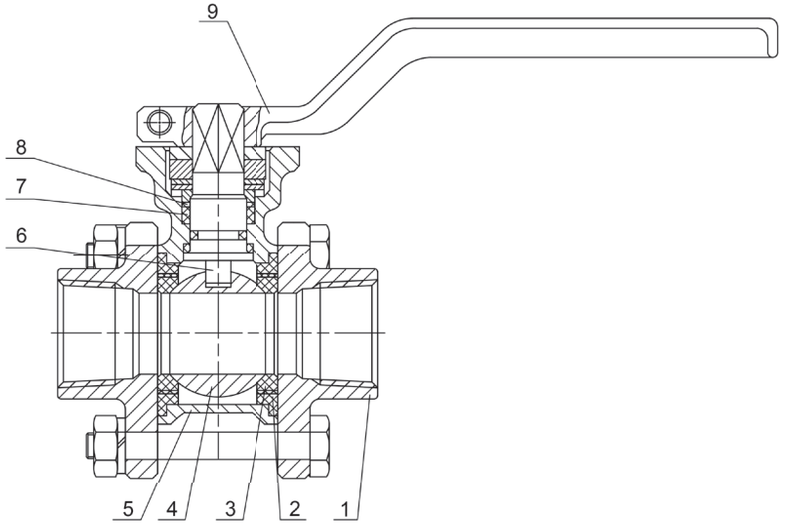

Массогабаритные и расходные характеристики

DN	L, мм	H, мм	H1, мм	W, мм	ød, мм	Kv, м³/ч	KxK, мм	ISO5211/5210	Крутящий момент, Н*м	Масса, кг
8	65	43	75	140	8	10,0	9x9	F03/F04	7	0,5
10	65	43	75	140	10	14,0	9x9	F03/F04	7	0,5
15	65	43	75	140	15	18,9	9x9	F03/F04	7	0,5
20	73	47	79	140	20	47,1	9x9	F03/F04	7	0,8
25	80	57	92	170	25	66,0	11x11	F04/F05	11	1,0
32	95	63	98	170	32	86,7	11x11	F04/F05	17,6	1,9
40	105	72	110	200	38	150,8	14x14	F05/F07	38,5	2,0
50	125	80	118	200	50	207,4	14x14	F05/F07	55	3,1
65	168	98	142	300	65	584,4	17x17	F07/F10	66	5,3
80	194	110	154	300	80	678,6	17x17	F07/F10	71,5	7,9
100	250	132	176	300	100	1545,0	17x17	F07/F10	176	14,8

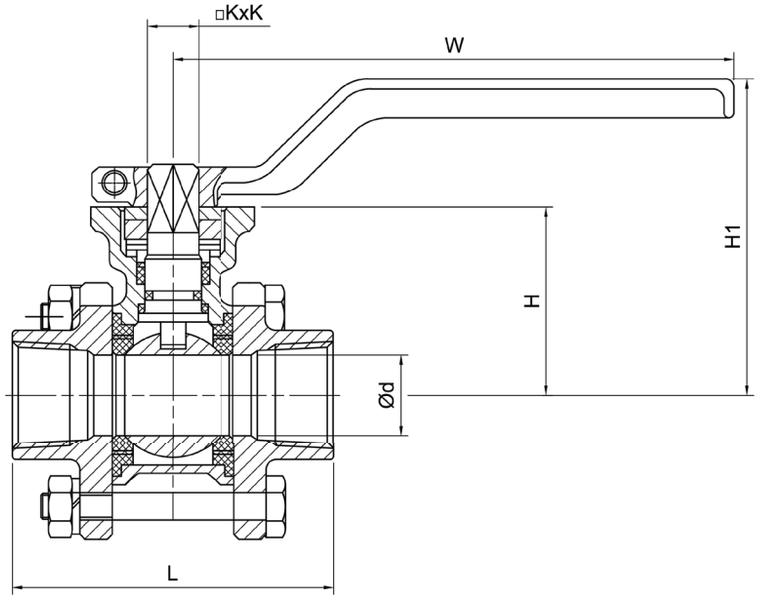

Производитель оставляет за собой право вносить изменения в конструкцию,
дизайн и комплектацию изделия без предварительного уведомления

КРАН ШАРОВОЙ АСТА

СЕРИИ КШ654

Описание

АСТА КШ654 — полнопроходной 3-х составной шаровой кран, представляет собой запорную трубопроводную арматуру, предназначенная для перекрытия потока среды в трубопроводах систем водоснабжения, теплоснабжения, пароконденсатных и других системах.

Особенности конструкции

- Мягкое уплотнение седла PTFE
- Ремонтопригодная конструкция крана
- Ограничитель хода



Технические характеристики

Номинальный диаметр DN	8–100
Условное давление PN	40 бар
Температура рабочей среды	От –60 °С до 200 °С
Рабочая среда	Вода, пар (до 180 °С) , воздух и другие среды, совместимые с материалами конструкции крана
Класс герметичности	«А» по ГОСТ 9544-2015
Тип присоединения	Под приварку
Условия эксплуатации	УХЛ1 по ГОСТ 15150-69

Спецификация материалов

№	Наименование	Материал
1	Корпус	Нержавеющая сталь SS316
2	Седло	PTFE
3	Прокладка	PTFE
4	Шар	Нержавеющая сталь SS316
5	Крышка	Нержавеющая сталь SS316
6	Шток	Нержавеющая сталь SS316
7	Уплотнения штока	PTFE
8	Рукоятка	Нержавеющая сталь + PVC

Массогабаритные и расходные характеристики

DN	L, мм	H, мм	H*, мм	H1*, мм	W, мм	W*, мм	ød, мм	Kvs, м³/ч	KxK*, мм	Крутящий момент*, Н*м	ISO5211/ 5210	Масса, кг	Масса*, кг
8	63	52	75	43	95	140	9x9	7,0	8	11,3	F03/F04	0,4	0,5
10	63	52	75	43	95	140	9x9	7,0	10	13,2	F03/F04	0,4	0,5
15	68	55	75	43	105	140	9x9	7,0	15	18,9	F03/F04	0,5	0,6
20	74	59	79	47	128	140	9x9	7,0	20	47,1	F03/F04	0,8	0,8
25	84	66	92	57	146	170	11x11	11,0	25	66,0	F04/F05	1,0	1,0
32	95	71	98	63	146	170	11x11	17,6	32	87,6	F04/F05	1,9	1,9
40	108	82	110	72	162	200	14x14	38,5	38	150,8	F05/F07	2,0	2,0
50	124	90	118	80	192	200	14x14	55,0	50	207,4	F05/F07	3,1	3,1
65	185	122	142	98	220	300	17x17	66,0	65	584,4	F07/F10	5,3	5,3
80	205	135	154	110	250	300	17x17	71,5	80	678,6	F07/F10	7,9	7,9
100	254	156	176	132	300	300	17x17	176,0	100	1545,0	F07/F10	14,8	14,8

* — для исполнения с ISO фланцем

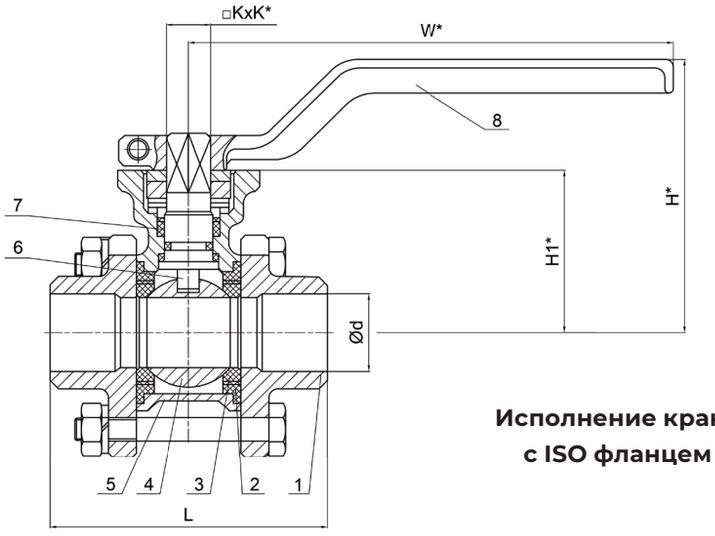

Исполнение крана с ISO фланцем

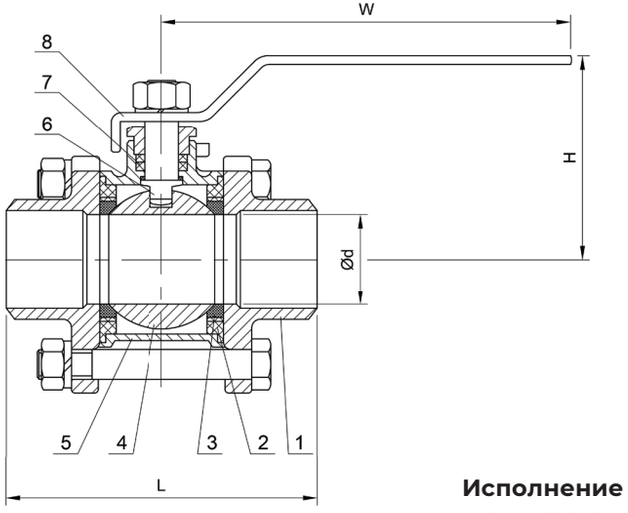

Исполнение крана без ISO фланца

Производитель оставляет за собой право вносить изменения в конструкцию, дизайн и комплектацию изделия без предварительного уведомления

Расшифровка маркировки

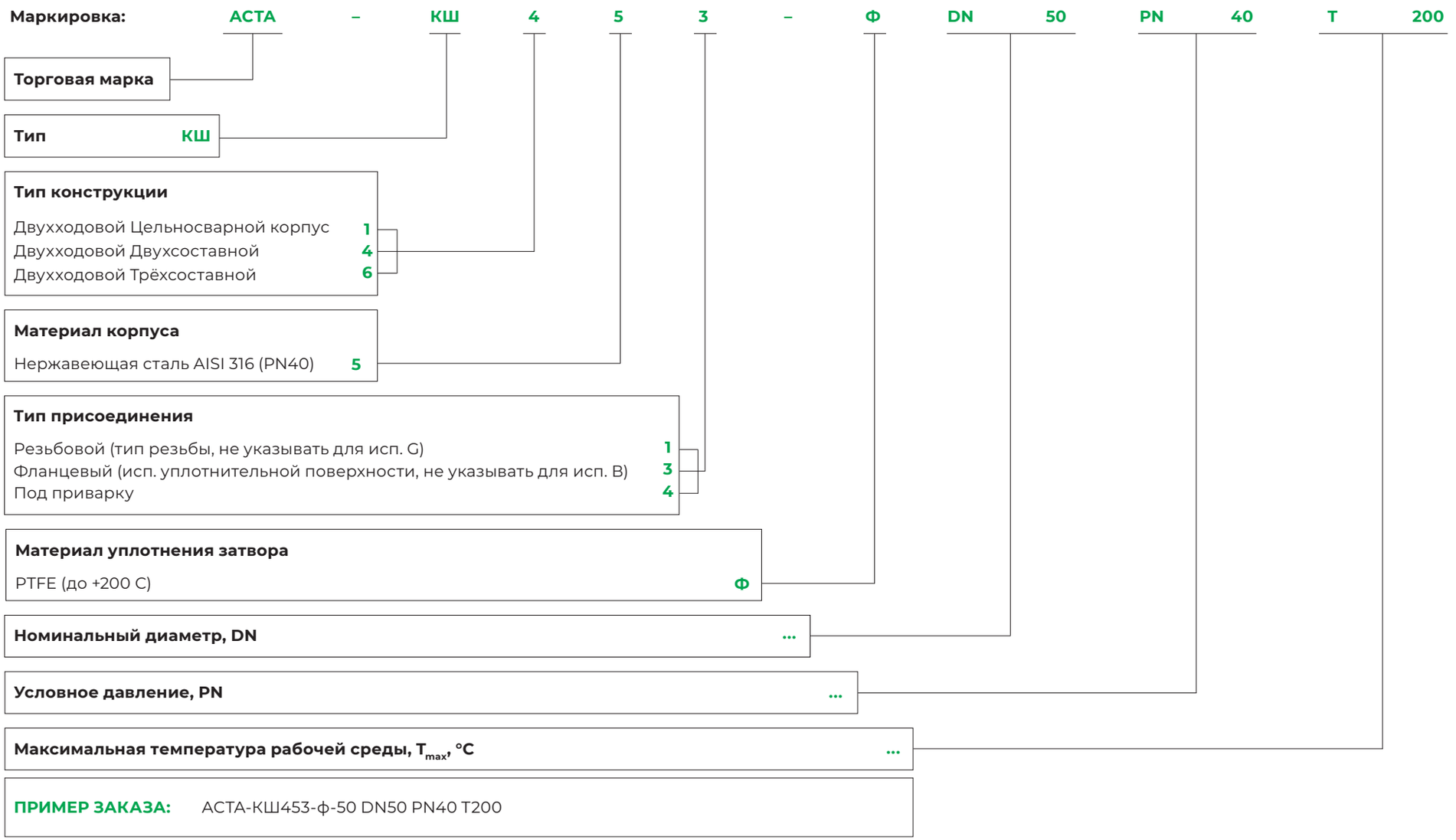

КЛАПАНЫ ОБРАТНЫЕ



КЛАПАН ОБРАТНЫЙ ПРУЖИННЫЙ ДИСКОВЫЙ АСТА

СЕРИИ ОК351

Описание

Обратный клапан — вид защитной трубопроводной арматуры, предназначенный для автоматического предотвращения обратного потока рабочей среды. Преимущественно применяется в обвязках насосного и котельного оборудования, узлах отвода конденсата, системах ГВС, ХВС, отопления и т.д.

Особенности конструкции

- Седловое уплотнение PTFE, «металл-металл»*
- Ремонтопригодная конструкция
- Направляющая диска для предотвращения его выламывания
- Возможность установки клапана без пружины на вертикальном трубопроводе

Технические характеристики

Номинальный диаметр DN		10–25
Условное давление PN	**PTFE**	100 бар
	М-М*	160 бар
Температура рабочей среды	**PTFE**	От -60 °С до 200 °С
	М-М*	От -60 °С до 250 °С
Рабочая среда		Вода, пар, воздух, нефтепродукты и другие среды, совместимые с материалами конструкции клапана
Максимальный перепад давления	**PTFE**	25 бар
	М-М*	100 бар
Давление открытия		30–50 мбар
Класс герметичности	**PTFE**	«А» по ГОСТ 9544-2015
	М-М*	«В» по ГОСТ 9544-2015
Тип присоединения		Внутренняя резьба G
Условия эксплуатации		УХЛ1 по ГОСТ 15150-69

* по запросу



Ограничение применений

Давление рабочей среды	Максимальная температура рабочей среды
66,7 бар	250 °С
70,9 бар	200 °С
75,9 бар	150 °С
81,6 бар	100 °С
89,8 бар	50 °С

Спецификация материалов

№	Наименование	Материал
1, 5	Корпус	Нержавеющая сталь 12Х18Н10Т
2	Пружина	Нержавеющая сталь 12Х18Н10Т
3	Плунжер	Нержавеющая сталь 12Х18Н10Т
4	Уплотнение	PTFE

Примечание: при исполнении клапана с уплотнением «металл-металл» поз. 4 отсутствует

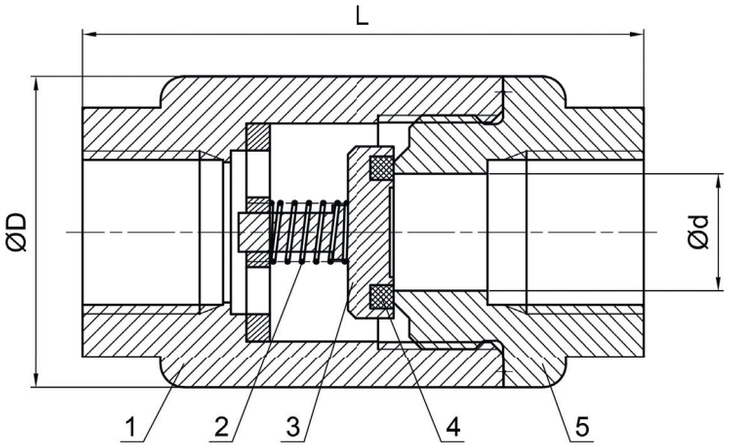

Массогабаритные характеристики

DN	L, мм	ØD, мм	Ød, мм	Kvs, м³/ч	Масса, кг
10	72	40	10	5,6	0,22
15	72	40	15	5,6	0,24
20	73	50	20	8,0	0,73
25	80	57	25	11,0	0,92

Производитель оставляет за собой право вносить изменения в конструкцию,
дизайн и комплектацию изделия без предварительного уведомления

КЛАПАН ОБРАТНЫЙ ПОДЪЕМНЫЙ АСТА

СЕРИИ ОК113

Описание

Обратный клапан — вид защитной трубопроводной арматуры, предназначенный для автоматического предотвращения обратного потока рабочей среды. Преимущественно применяется в обвязках насосного и котельного оборудования, узлах отвода конденсата, системах ГВС, ХВС, отопления и т.д.

Особенности конструкции

- Седловое уплотнение «металл по металлу»
- Ремонтопригодная конструкция

Технические характеристики

Номинальный диаметр DN	15–200
Условное давление PN	16 бар
Температура рабочей среды	От –10 °С до 300 °С
Рабочая среда	Вода, пар, воздух и другие газы и жидкости, совместимые с материалами конструкции клапана
Давление открытия	0,1 бар
Тип присоединения	Фланцевый по ГОСТ 33259-2015
Условия эксплуатации	У 3.1 по ГОСТ 15150-69



Ограничение применений

Давление рабочей среды	Максимальная температура рабочей среды
9,6 бар	300 °С
11,2 бар	250 °С
12,8 бар	200 °С
14,4 бар	150 °С
16 бар	100 °С

Спецификация материалов

№	Наименование	Материал
1	Корпус	Серый чугун GG25
2	Седло	Нержавеющая сталь 20Х13
3	Диск	Нержавеющая сталь 20Х13
4	Пружина	Пружинная сталь
5	Уплотнение корпуса	Графит
6	Крышка	Серый чугун GG25

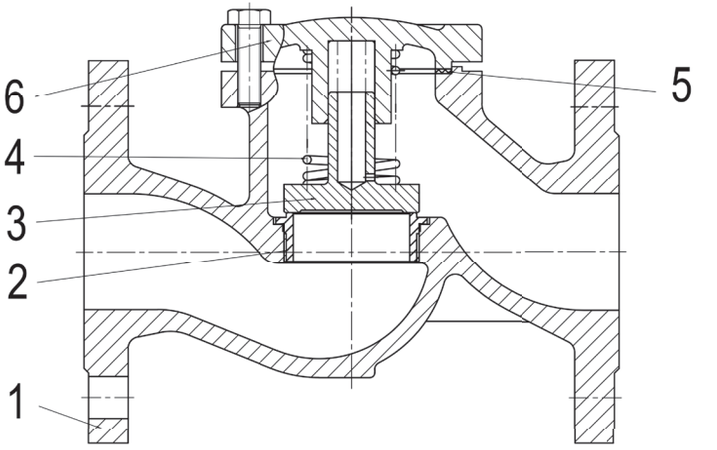

Массогабаритные характеристики

DN	L, мм	H, мм	ØD, мм	ØD1, мм	ØD2, мм	n x Ød, мм	Kvs, м³/ч	Масса, кг
15	130	57	95	65	46	4x14	4,6	2,3
20	150	57	105	75	56	4x14	8,2	3,0
25	160	67	115	85	65	4x14	13	3,9
32	180	81	140	100	76	4x18	21	6,5
40	200	83	150	110	84	4x18	34	7,7
50	230	93	165	125	99	4x18	53	12,1
65	290	114	185	145	118	4x18	90	17,4
80	310	127	200	160	132	8x18	141	23,3
100	350	142	220	180	156	8x22	223	39,2
125	400	168	250	210	184	8x26	355	58,3
150	480	190	285	240	211	8x26	511	68,3
200	600	235	340	295	266	12x30	823	108,2

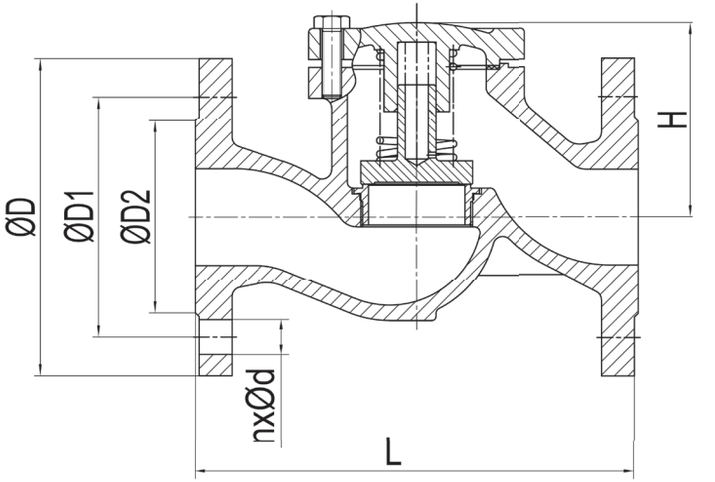

Производитель оставляет за собой право вносить изменения в конструкцию,
дизайн и комплектацию изделия без предварительного уведомления

КЛАПАН ОБРАТНЫЙ ПОДЪЕМНЫЙ АСТА

СЕРИИ ОК133

Описание

Обратный клапан — вид защитной трубопроводной арматуры, предназначенный для автоматического предотвращения обратного потока рабочей среды. Преимущественно применяется в обвязках насосного и котельного оборудования, узлах отвода конденсата, системах ГВС, ХВС, отопления и т.д.

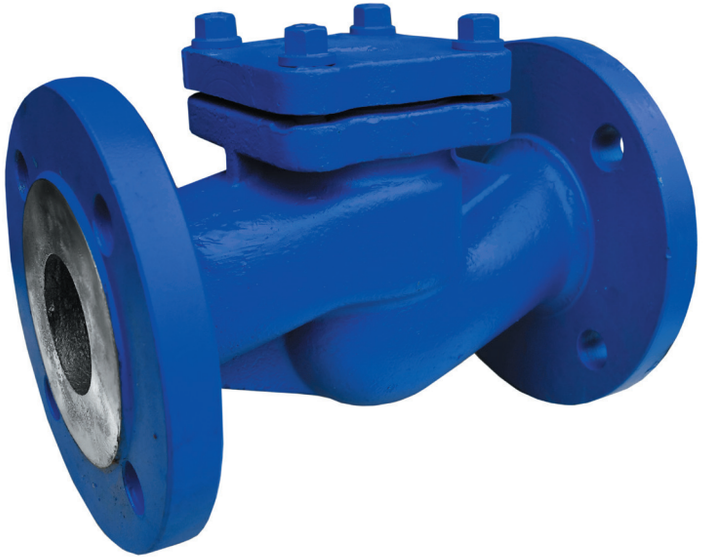

Особенности конструкции

- Седловое уплотнение «металл по металлу»
- Ремонтопригодная конструкция

Технические характеристики

Номинальный диаметр DN	15–300
Условное давление PN	40 бар
Температура рабочей среды	От –40 °С до 400 °С
Рабочая среда	Вода, пар, воздух и другие газы и жидкости, совместимые с материалами конструкции клапана
Давление открытия	0,1 бар
Тип присоединения	Фланцевый по ГОСТ 33259-2015
Условия эксплуатации	У1 по ГОСТ 15150-69

Ограничение применений

Давление рабочей среды	Максимальная температура рабочей среды
23,8 бар	400 °С
27,6 бар	300 °С
33,3 бар	200 °С
37,1 бар	100 °С
40 бар	50 °С

Спецификация материалов

№	Наименование	Материал
1	Корпус	Углеродистая сталь GS-C25+13Cr
2	Диск	Углеродистая сталь A105+13Cr
3	Пружина	Нержавеющая сталь SS 304
4	Уплотнение корпуса	Графит
5	Крышка	Углеродистая сталь GS-C25+13Cr

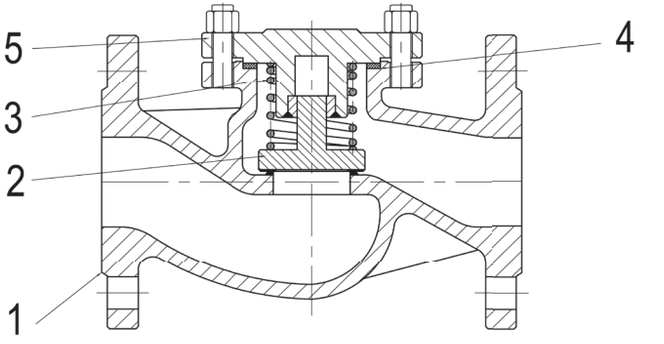

Массогабаритные характеристики

DN	L, мм	H, мм	ØD, мм	ØD1, мм	ØD2, мм	n x Ød, мм	Kvs, м³/ч	Масса, кг
15	130	70	95	65	45	4x14	4,5	3,8
20	150	70	105	75	58	4x14	8,1	4,9
25	160	80	115	85	68	4x14	12,5	5,9
32	180	80	140	100	78	4x18	20,6	7,1
40	200	90	150	110	88	4x18	32,2	10,4
50	230	95	165	125	102	4x18	57,0	12,3
65	290	125	185	145	122	8x18	84,9	22,7
80	310	135	200	160	138	8x18	127,0	28,5
100	350	150	235	190	162	8x22	225,9	40,0
125	400	180	270	220	188	8x26	338,0	64,0
150	480	240	300	250	218	8x26	484,2	90,0
200	600	280	375	320	285	12x30	835,6	170,0
250	730	320	450	385	345	12x33	1255,9	240,0
300	850	395	515	450	410	16x33	1810,9	370,0

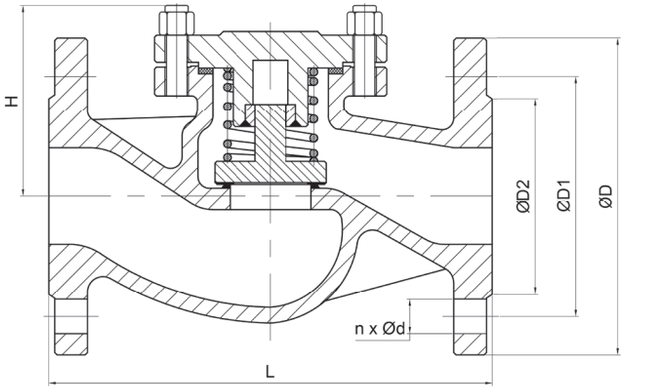

Производитель оставляет за собой право вносить изменения в конструкцию,
дизайн и комплектацию изделия без предварительного уведомления

КЛАПАН ОБРАТНЫЙ ПОДЪЕМНЫЙ АСТА

СЕРИИ ОК143

Описание

Обратный клапан — вид защитной трубопроводной арматуры, предназначенный для автоматического предотвращения обратного потока рабочей среды. Преимущественно применяется в обвязках насосного и котельного оборудования, узлах отвода конденсата, системах ГВС, ХВС, отопления и т.д.

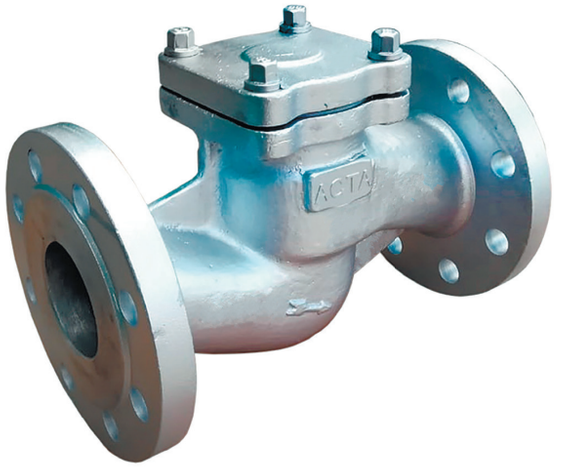

Особенности конструкции

- Седловое уплотнение «металл по металлу»
- Ремонтопригодная конструкция

Технические характеристики

Номинальный диаметр DN	15–300
Условное давление PN	40 бар
Температура рабочей среды	От –60 °С до 350 °С
Рабочая среда	Вода, пар, воздух и другие газы и жидкости, совместимые с материалами конструкции клапана
Давление открытия	0,1 бар
Тип присоединения	Фланцевый по ГОСТ 33259-2015
Условия эксплуатации	УХЛ 1 по ГОСТ 15150-69

Ограничение применений

Давление рабочей среды	Максимальная температура рабочей среды
21,9 бар	350 °С
22,7 бар	300 °С
25,5 бар	200 °С
30,3 бар	100 °С
36,8 бар	50 °С

Спецификация материалов

№	Наименование	Материал
1	Корпус	Нержавеющая сталь SS 304
2	Диск	Нержавеющая сталь SS 304
3	Пружина	Нержавеющая сталь SS 304
4	Уплотнение по корпусу	Графит + Нержавеющая сталь SS 304
5	Крышка корпуса	Нержавеющая сталь SS 304

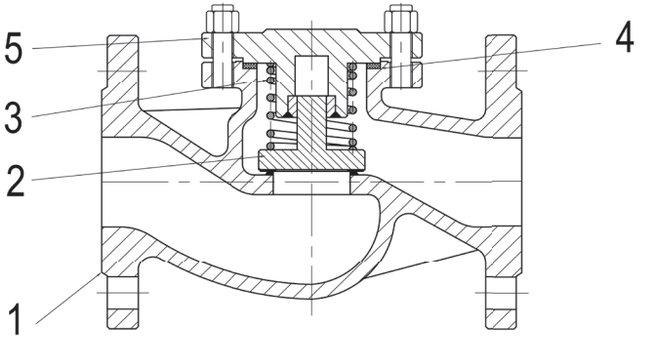

Массогабаритные характеристики

DN	L, мм	H, мм	ØD, мм	ØD1, мм	ØD2, мм	n x Ød, мм	Kvs, м³/ч	Масса, кг
15	130	70	95	65	45	4x14	4,5	3,8
20	150	70	105	75	58	4x14	8,1	4,9
25	160	80	115	85	68	4x14	12,5	5,9
32	180	80	140	100	78	4x18	20,6	7,1
40	200	90	150	110	88	4x18	32,2	10,4
50	230	95	165	125	102	4x18	57,0	12,3
65	290	125	185	145	122	8x18	84,9	22,7
80	310	135	200	160	138	8x18	127,0	28,5
100	350	150	235	190	162	8x22	225,9	40,0
125	400	180	270	220	188	8x26	338,0	64,0
150	480	240	300	250	218	8x26	484,2	90,0
200	600	280	375	320	285	12x30	835,6	170,0
250	730	320	450	385	345	12x33	1255,9	240,0
300	850	395	515	450	410	16x33	1810,9	370,0

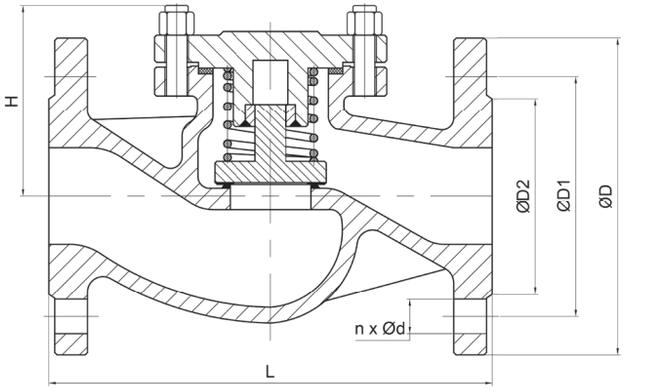

Производитель оставляет за собой право вносить изменения в конструкцию,
дизайн и комплектацию изделия без предварительного уведомления

КЛАПАН ОБРАТНЫЙ ПРУЖИННЫЙ ДИСКОВЫЙ АСТА

СЕРИИ ОК352

Описание

Обратный клапан — вид защитной трубопроводной арматуры, предназначенный для автоматического предотвращения обратного потока рабочей среды. Преимущественно применяется в обвязках насосного и котельного оборудования, узлах отвода конденсата, системах ГВС, ХВС, отопления и т.д.



Особенности конструкции

- Седловое уплотнение «металл по металлу»
- Ремонтопригодная конструкция
- Направляющая диска для предотвращения его выламывания

Технические характеристики

Номинальный диаметр DN	15–300
Условное давление PN	25 бар
Температура рабочей среды	От –60 °С до 200 °С
Рабочая среда	Вода, пар, сжатый воздух, нефтепродукты и другие среды, совместимые с материалами конструкции клапана
Давление открытия	10–50 мбар
Тип присоединения	Межфланцевый
Условия эксплуатации	УХЛ 1 по ГОСТ 15150-69

Ограничение применений

Давление рабочей среды	Максимальная температура рабочей среды
16,5 бар	200 °С
17,8 бар	150 °С
19,5 бар	100 °С
22,3 бар	50 °С

Спецификация материалов

№	Наименование	Материал
1	Корпус	Нержавеющая сталь SS 316
2	Диск	Нержавеющая сталь SS 316
3	Пружина	Нержавеющая сталь SS 316
4	Корпус	Нержавеющая сталь SS 316

Массогабаритные характеристики

DN	L, мм	øD, мм	ød, мм	Kvs, м³/ч	Масса, кг
15	27,5	51	15	2,5	0,3
20	28	61	20	5	0,3
25	28	70	25	9	0,4
32	30	79	32	18	0,5
40	36	88	40	29	0,6
50	40	108	50	45	1,0
65	49	125	65	75	1,6
80	57	137,5	80	115	2,3
100	68,5	166,5	100	190	2,9
125	78,5	191	125	320	4,4
150	95	221	150	380	6,5
200	108	267	190	550	8,0
250	132	320	235	900	24,5
300	150	380	280	1350	35,0

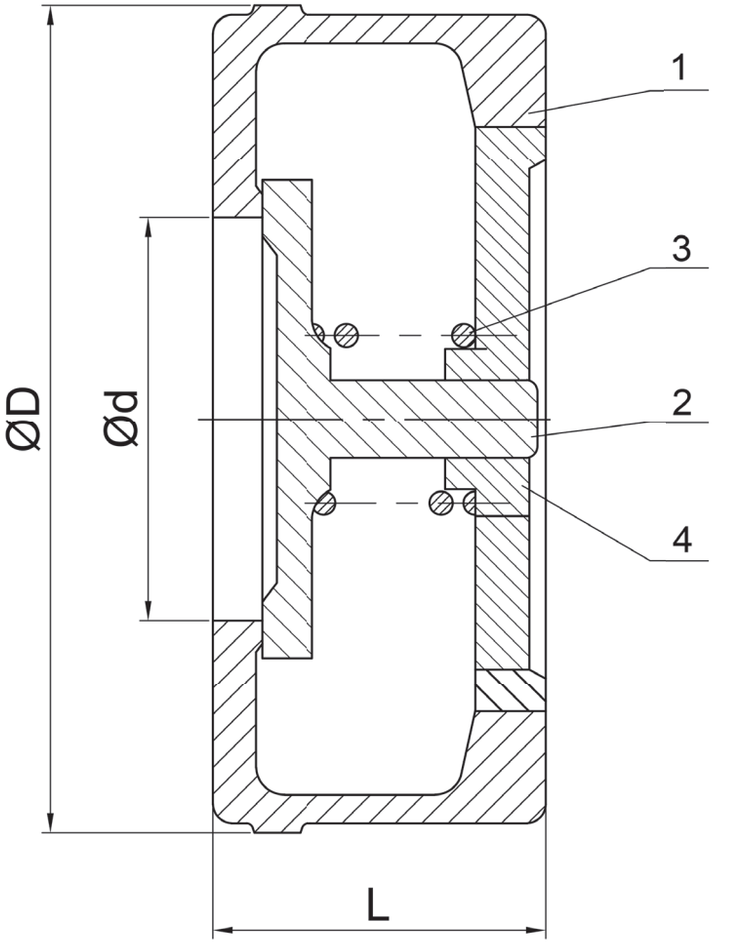

Производитель оставляет за собой право вносить изменения в конструкцию, дизайн и комплектацию изделия без предварительного уведомления

Расшифровка маркировки

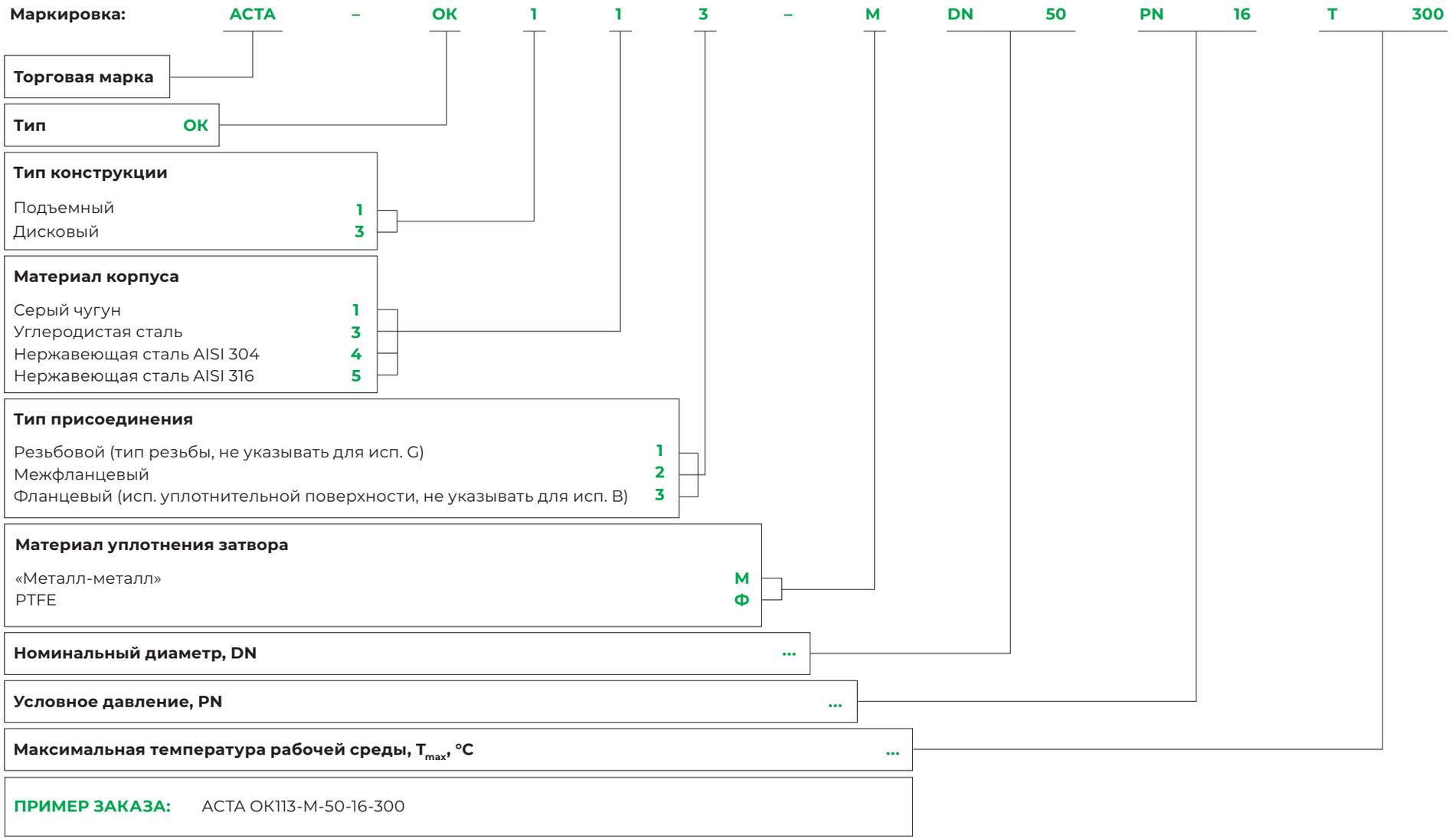

ФИЛЬТРЫ



ФИЛЬТР СЕТЧАТЫЙ АСТА

СЕРИИ Ф111

Описание

Фильтры сетчатые АСТА серии Ф111 предназначены для очистки рабочей среды трубопровода от твердых механических примесей и защиты установленного оборудования от повреждений вследствие попадания механических загрязнений.

Применяются в таких системах, как горячее и холодное водоснабжение, паровые системы, системы водоподготовки и водозабора и т.д.

Особенности конструкции

- Возможность установки магнитной вставки для очистки от металлических частиц



Технические характеристики

Номинальный диаметр DN	15–50
Условное давление PN	16 бар
Температура рабочей среды	От –20 °С до 200 °С
Рабочая среда	Вода, пар, воздух и другие газы и жидкости, совместимые с материалами конструкции фильтра
Размер ячейки сетки	0,8 мм
Тип присоединения	Внутренняя резьба G
Условия эксплуатации	У3.1 по ГОСТ 15150-69

Спецификация материалов

№	Наименование	Материал
1	Корпус	Серый чугун GG25
2	Сетка	Нержавеющая сталь AISI 304
3	Прокладка крышки	Терморасширенный графит
4	Крышка фильтра	Серый чугун GG25

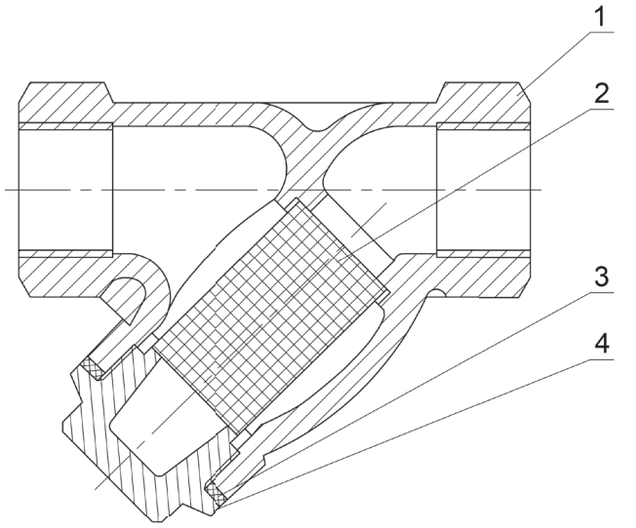

Массогабаритные и расходные характеристики

DN	L, мм	H, мм	H1, мм	A, мм	Kv, м³/ч	Масса, кг
15	85	66	81	25	5,4	0,5
20	100	66	84	25	9,6	0,7
25	120	75	98	31	16,6	1,1
32	140	77	105	31	20,1	1,5
40	160	90	121	41	33,1	2,4
50	205	98	136	41	54,1	3,6

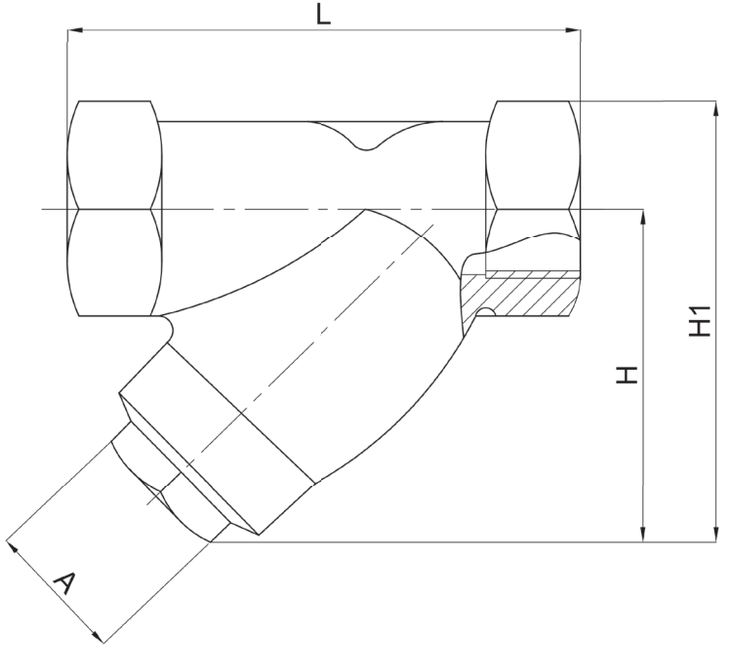

Производитель оставляет за собой право вносить изменения в конструкцию,
дизайн и комплектацию изделия без предварительного уведомления

ФИЛЬТР СЕТЧАТЫЙ АСТА

СЕРИИ Ф113

Описание

Фильтры сетчатые АСТА серии Ф113 предназначены для грубой очистки рабочей среды трубопровода от твердых механических примесей и защиты установленного оборудования от повреждений вследствие попадания механических загрязнений.

Применяются в системах холодного (ХВС) и горячего (ГВС) водоснабжения, теплоснабжения, паровых систем.

Особенности конструкции

- Сливная пробка в крышке для дренажа фильтра (по запросу доступна установка дренажного шарового крана в крышку фильтра)
- Спирально-навитая прокладка крышки корпуса позволяет осуществлять многократную очистку фильтрующей камеры
- Возможность установки магнитной вставки для очистки от металлических частиц



Технические характеристики

Номинальный диаметр DN	15–600
Условное давление PN	16 бар
Температура рабочей среды	От –20 °С до 300 °С (до DN 400) От –20 °С до 180 °С (DN 500–600)
Рабочая среда	Вода, пар, воздух и другие среды, совместимые с материалами конструкции фильтра
Размер ячейки сетки	0,8 мм (DN15-125) 1,5 мм (DN150-200) 2,0 мм (DN250-400) 3,0 мм (DN500) 4,0 мм (DN600)
Тип присоединения	Фланцевый по ГОСТ 33259-2015
Условия эксплуатации	У3.1 по ГОСТ 15150-69

Спецификация материалов

№	Наименование	Материал
1	Корпус	Серый чугун GG25 (до DN400) / Высокопрочный чугун GGG40 (DN500-600)
2	Сетка	Нержавеющая сталь AISI 304
3	Прокладка крышки	Терморасширенный графит (ТРГ) + Нержавеющая сталь SS316
4	Крышка фильтра	Серый чугун (до DN400) / Высокопрочный чугун (DN500-600)
5	Прокладка сливной пробки крышки	EPDM
6	Сливная пробка крышки	Углеродистая сталь

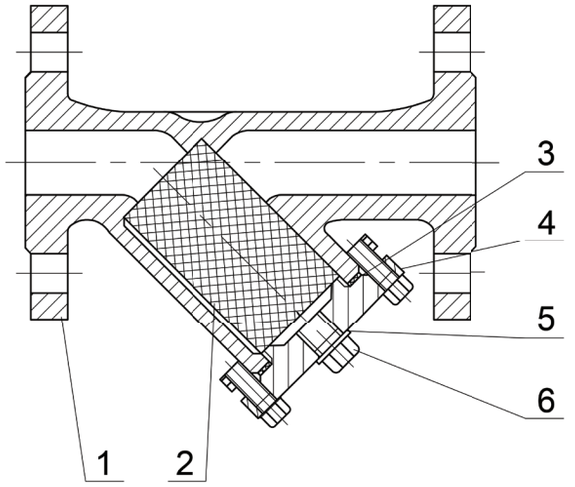

Таблица пропускной способности Kvs в зависимости от размера сетки

DN	Kvs, м³/ч		
	Сетка 0,8; 1,5; 2; 3; 4 мм (стандартное исполнение)	Сетка 0,5 мм	Сетка 4 мм
15	5,4	5,1	5,5
20	9,6	9,1	9,8
25	16,6	14,9	17,1
32	20,1	18,1	20,7
40	33,1	30,1	34,1
50	54,1	48,1	55,7
65	95,1	85,1	98
80	140,1	131,5	144,3
100	201,1	189,5	207,1
125	340,1	320,5	350,3
150	526,1	494,5	541,9
200	870,1	818,5	896,2
250	1260,1	1185	1298
300	1735,1	1632	1787
350	2250	2220	2287
400	2950	2899	2986
500	4609	-	-
600	6640	-	-

Производитель оставляет за собой право вносить изменения в конструкцию, дизайн и комплектацию изделия без предварительного уведомления

Массогабаритные характеристики

DN	L, мм	H, мм	n-ød, мм	D, мм	D1, мм	D2, мм	Масса, кг
15	130	72	4x14	95	65	47	2,2
20	150	80	4x14	105	75	58	2,7
25	160	90	4x14	115	85	68	3,7
32	180	105	4x18	140	100	78	5,6
40	200	112	4x18	150	110	88	7,6
50	230	135	4x18	165	125	102	10,1
65	290	165	4x18	185	145	122	14,8
80	310	195	8x18	200	160	138	18,5
100	350	230	8x18	220	180	158	26,2
125	400	280	8x18	250	210	188	40,0
150	480	330	8x23	285	240	212	55,0
200	600	390	12x23	340	295	268	93,0
250	730	450	12x27	405	355	320	158,0
300	850	562	12x27	460	410	378	250,0
350	980	640	16x27	520	470	438	320,0
400	1100	700	16x30	580	525	490	400,0
500	1250	884	20x34	715	650	609	580,0
600	1450	1022	20x37	840	770	720	840,0

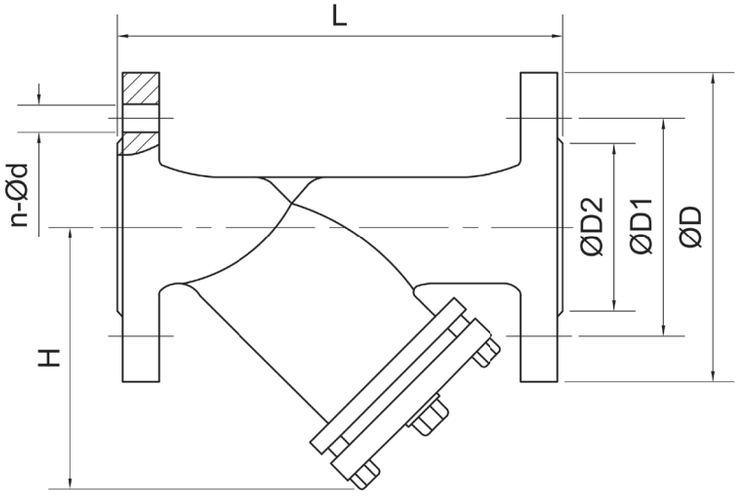

ФИЛЬТР СЕТЧАТЫЙ АСТА

СЕРИИ Ф133

Описание

Фильтры сетчатые АСТА серии Ф133 предназначены для грубой очистки рабочей среды трубопровода от твердых механических примесей и защиты установленного оборудования от повреждений вследствие попадания механических загрязнений.

Применяются в таких системах, как горячее и холодное водоснабжение, паровые системы, системы водоподготовки и водозабора и т.д.

Особенности конструкции

- Двухуровневая система очистки



Технические характеристики

Номинальный диаметр DN	15–500
Условное давление PN	40 бар
Температура рабочей среды	От –40 °С до 400 °С
Рабочая среда	Вода, пар, воздух и другие газы и жидкости, совместимые с материалами конструкции фильтра
Размер ячейки сетки	0,15 мм
Тип присоединения	Фланцевый по ГОСТ 33259-2015
Условия эксплуатации	У1 по ГОСТ 15150-69

Производитель оставляет за собой право вносить изменения в конструкцию, дизайн и комплектацию изделия без предварительного уведомления

НПО АСТА
ГРУППА КОМПАНИЙ АСТИМА

Спецификация материалов

№	Наименование	Материал
1	Корпус	Углеродистая сталь GS-C25
2	Сетка	Нержавеющая сталь 08Х18Н10
3	Уплотнение корпуса	Графит
4	Крышка	Углеродистая сталь GS-C25

Массогабаритные и расходные характеристики

DN	L, мм	H, мм	ØD, мм	ØD1, мм	ØD2, мм	n x Ød, мм	Kvs, м³/ч	Масса, кг
15	130	85	95	65	45	4x14	4,7	4,0
20	150	95	105	75	58	4x14	8,4	5,0
25	160	110	115	85	68	4x14	13,1	6,0
32	180	125	140	100	78	4x18	21,5	8,0
40	200	145	150	110	88	4x18	33,7	10,0
50	230	155	165	125	102	4x18	59,6	13,0
65	290	175	185	145	122	8x18	88,7	19,0
80	310	210	200	160	138	8x18	133	24,5
100	350	230	235	190	162	8x22	236	35,0
125	400	270	270	220	188	8x26	353	51,0
150	480	300	300	250	218	8x26	506	71,0
200	600	385	375	320	285	12x30	874	144,0
250	730	535	450	385	345	12x33	1313	178,0
300	850	680	515	450	410	16x33	1893	285,0
350	980	*						
400	1100							
500	1250							

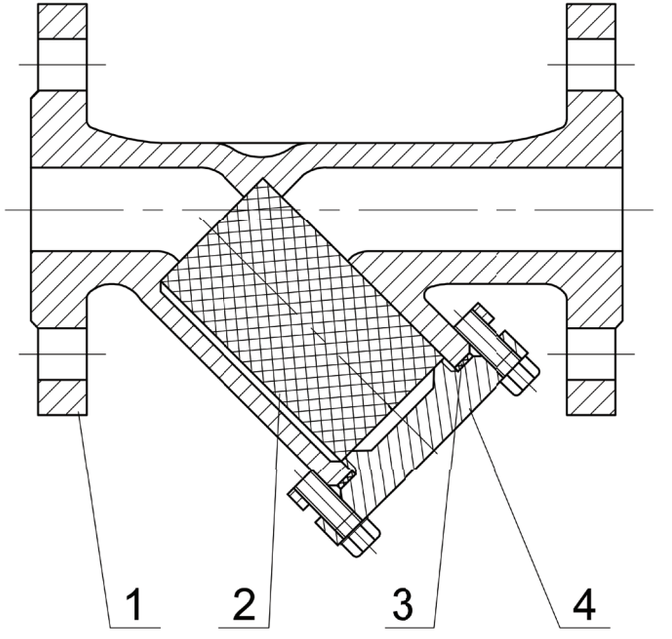

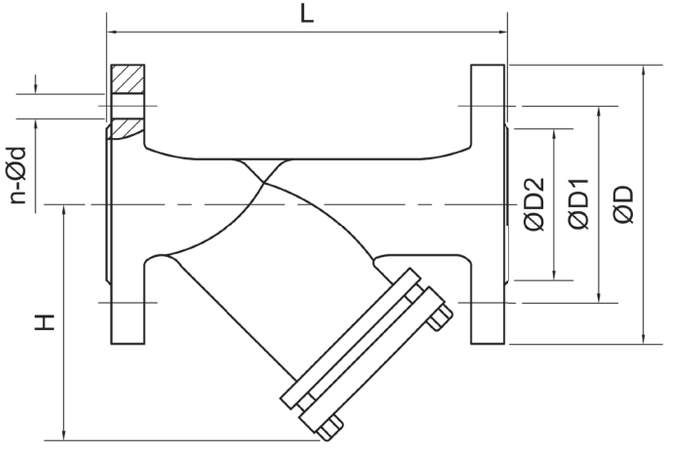

* по запросу

ФИЛЬТР СЕТЧАТЫЙ АСТА

СЕРИИ Ф151

Описание

Фильтры сетчатые АСТА серии Ф151 предназначены для грубой очистки рабочей среды трубопровода от твердых механических примесей и защиты установленного оборудования от повреждений вследствие попадания механических загрязнений.

Применяются в таких системах, как горячее и холодное водоснабжение, паровые системы, системы водоподготовки, водозабора и других.



Технические характеристики

Номинальный диаметр DN	8–50 мм
Условное давление PN	40 бар
Температура рабочей среды	От –60 °С до 200 °С
Рабочая среда	Вода, пар, газы и жидкости, совместимые с материалами конструкции фильтра
Размер ячейки сетки	0,5-0,25 мм
Тип присоединения	Резьбовой G
Условия эксплуатации	УХЛ1 по ГОСТ 15150-69

Производитель оставляет за собой право вносить изменения в конструкцию, дизайн и комплектацию изделия без предварительного уведомления

Спецификация материалов

№	Наименование	Материал
1	Корпус	Нержавеющая сталь AISI 316
2	Сетка	Нержавеющая сталь AISI 316
3	Прокладка крышки	PTFE
4	Крышка фильтра	Нержавеющая сталь AISI 316

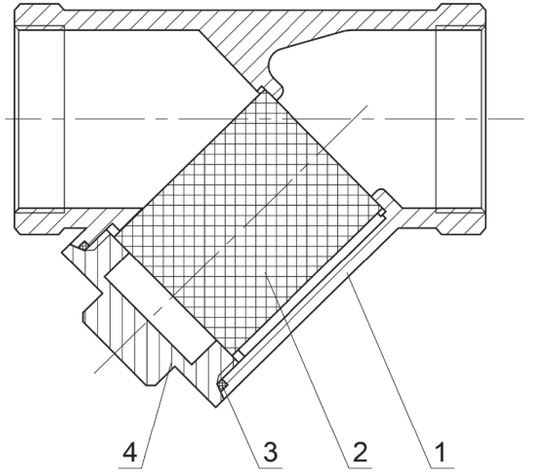

Массогабаритные и расходные характеристики

DN	L, мм	H, мм	H1, мм	W, мм	E, мм	A, мм	Kvs, м³/ч	Масса, кг
8	60	38,5	52	26	12	13	0,9	0,3
10	63	38,5	52	26	12	13	1,4	0,3
15	63	38,5	52	26	12	13	2,7	0,3
20	79	44,5	61	31,5	15	17	5,1	0,3
25	89	53	72	38	15	22	11,3	0,6
32	100	65	89	47,5	16	30	17,2	0,9
40	103	72	100	55	18	36	23	1,0
50	139	86	120	67	18	47	46,8	1,6

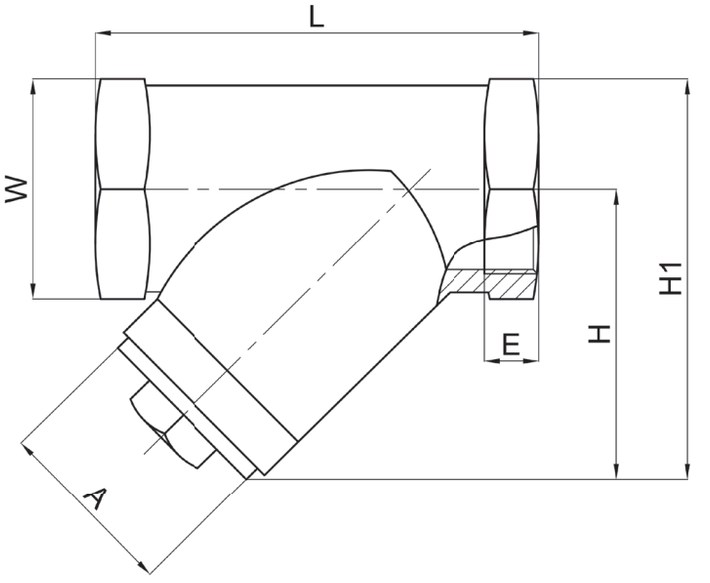

ФИЛЬТР СЕТЧАТЫЙ АСТА

СЕРИИ Ф153

Описание

Фильтры сетчатые АСТА серии Ф153 предназначены для грубой очистки рабочей среды трубопровода от твердых механических примесей и защиты установленного оборудования от повреждений вследствие попадания механических загрязнений.

Применяются в таких системах, как горячее и холодное водоснабжение, паровые системы, системы водоподготовки и водозабора и других.

Особенности конструкции

- Сливная пробка в крышке для дренажа фильтра
- По запросу доступна установка дренажного шарового крана в крышку фильтра
- Фторопластовая прокладка крышки корпуса позволяет осуществлять многократную очистку фильтрующей камеры



Технические характеристики

Номинальный диаметр DN	15–300
Условное давление PN	16 бар
Температура рабочей среды	От –60 °С до 250 °С
Рабочая среда	Вода, пар, газы и жидкости, совместимые с материалами конструкции фильтра
Размер ячейки сетки	0,5 мм
Тип присоединения	Фланцевый по ГОСТ 33259-2015
Условия эксплуатации	УХЛ1 по ГОСТ 15150-69

Производитель оставляет за собой право вносить изменения в конструкцию, дизайн и комплектацию изделия без предварительного уведомления

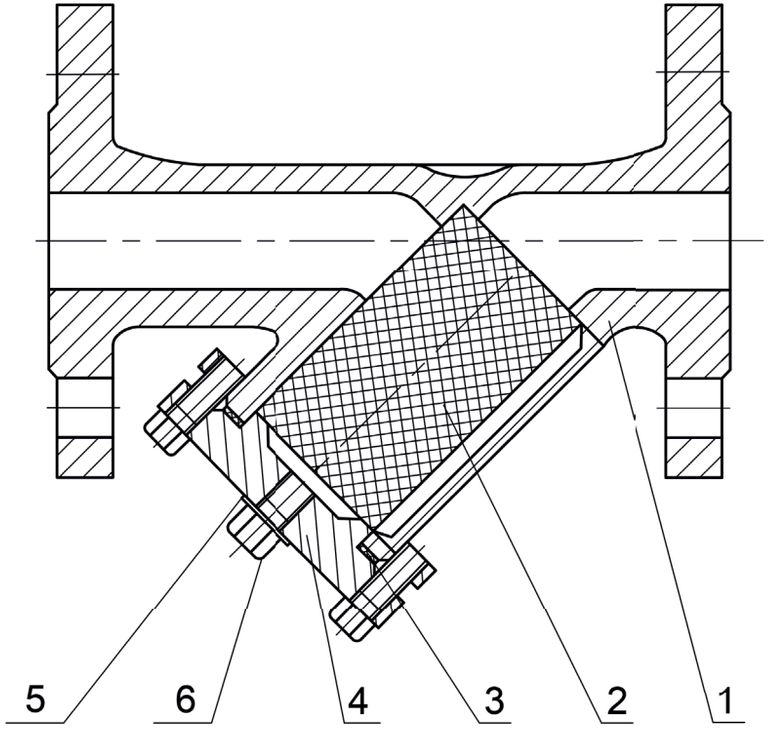

Спецификация материалов

№	Наименование	Материал
1	Корпус	Нержавеющая сталь AISI 316
2	Фильтр	CF8M
3	Прокладка крышки	PTFE
4	Крышка фильтра	CF8M
5	Прокладка сливной пробки крышки	PTFE
6	Сливная пробка крышки	Нержавеющая сталь AISI 316

Массогабаритные и расходные характеристики

DN	L, мм	H, мм	D, мм	D1, мм	D2, мм	n x ød, мм	Kv, м³/ч	Масса, кг
15	120	83	95	65	45	4x14	7	1,8
20	140	85	105	75	55	4x14	11	2,3
25	150	95	115	85	65	4x14	18	2,8
32	170	98	135	100	78	4x18	26	4,3
40	190	115	145	110	85	4x18	37	5,5
50	210	120	160	125	100	4x18	60	7,2
65	250	158	180	145	120	4x18	100	10,6
80	280	190	195	160	135	8x18	150	13,6
100	340	200	215	180	155	8x18	230	18,7
125	380	213	250	210	188	8x18	330	23,3
150	420	250	280	240	210	8x22	400	31,2
200	500	335	335	295	265	12x22	650	54,6
250	550	*	405	355	320	12x26	950	90,0
300	610	*	460	410	378	12x26	1250	125,0

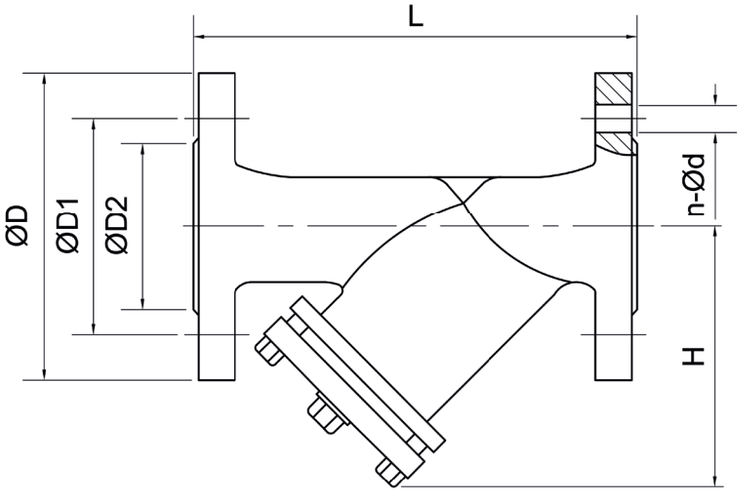

* по запросу

Производитель оставляет за собой право вносить изменения в конструкцию,
дизайн и комплектацию изделия без предварительного уведомления

Расшифровка маркировки

Маркировка: АСТА – Ф 1 1 1 – 16 – 200 – 0,8 – 015

Марка клапана

Тип оборудования

Фильтр	Ф

Тип фильтра

Стандартный	1
С магнитной вставкой	2

Материал корпуса

Серый чугун (PN16)	1
Углеродистая сталь (PN40)	3
Нержавеющая сталь AISI 304 (PN40)	5

Тип присоединения

Резьбовой (тип резьбы, не указывать для исп. G)	1
Фланцевый (исп. уплотнительной поверхности, не указывать для исп. B)	3

Условное давление, PN ...

Максимальная температура рабочей среды, T_{max}, °C ...

Размер ячейки сетки, мм ...

Номинальный диаметр, DN ...

ПРИМЕР ЗАКАЗА: АСТА-Ф111-16-200-0,8-015

ВОЗДУХООТВОДЧИК



ВОЗДУХООТВОДЧИК ПОПЛАВКОВЫЙ

СЕРИИ ОВП121 И ОВП123

Описание

АСТА ОВП — механический поплавковый воздухоотводчик, предназначенный для эффективного отвода воздуха из жидкостных систем.

Принцип действия основан на разности плотности воздуха и воды. При наполнении корпуса воздухом, полый поплавок опускается на дно корпуса и открывает выпускной клапан для отвода воздуха, а при наполнении водой – закрывает, тем самым предотвращает потерю рабочей среды из системы.

Преимущественно применяется для воздухоотвода систем ГВС, ХВС, теплоснабжения и др.



Преимущества

- Высокая пропускная способность
- Широкий диапазон рабочих давлений и температур
- Непрерывный отвод воздуха

Технические характеристики

Номинальный диаметр DN	15–20
Условное давление PN	25 бар
Максимальная температура рабочей среды Tmax	До 300 °C
Рабочая среда	Жидкие невязкие среды совместимые с материалами конструкции воздухоотводчика
Расположение на трубопроводе	Вертикально
Направление потока	Снизу вверх
Тип присоединения	ОВП121 — Внутренняя резьба G ОВП123 — Фланцевый по ГОСТ 33259-2015
Условия эксплуатации	У3.1 по ГОСТ 15150-69

Ограничение применений

Давление рабочей среды	Максимальная температура рабочей среды
12,8 бар	300 °C
13,9 бар	250 °C
14,7 бар	200 °C
15,5 бар	150 °C
16 бар	120 °C

Пропускная способность, нм³/ч

DN	Перепад давления, бар								
	0,2	0,5	1	2	4	5	7	10	14
15-25	0,54	1,3	1,9	3,6	6,5	7,6	10,1	13,3	18

Спецификация материалов

№	Наименование	Материал
1	Крышка	Высокопрочный чугун ВЧ40
2	Корпус	Высокопрочный чугун ВЧ40
3	Поплавок	Нержавеющая сталь 12Х18Н10Т
4	Рычаг поплавка	Нержавеющая сталь 12Х18Н10Т
5	Седло воздухоотводчика	Нержавеющая сталь 20Х13
6	Пробка	Нержавеющая сталь 12Х18Н10Т
7	Прокладка корпуса	Графит
8	Болт	Сталь оцинкованная

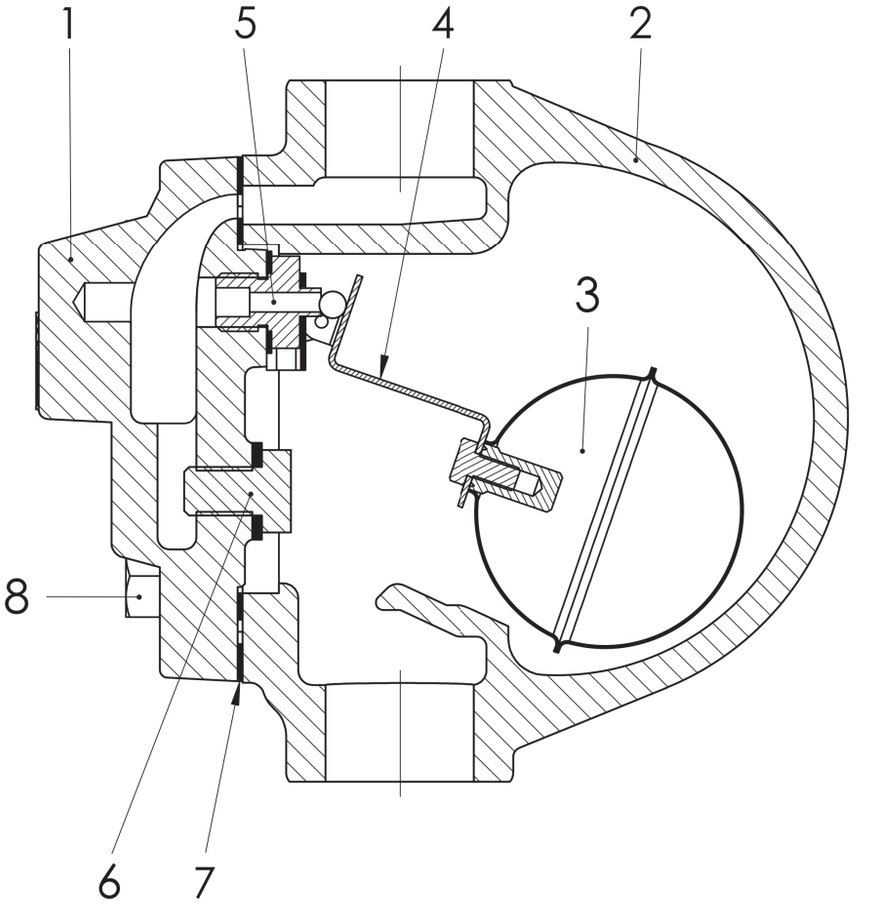

Производитель оставляет за собой право вносить изменения в конструкцию,
дизайн и комплектацию изделия без предварительного уведомления

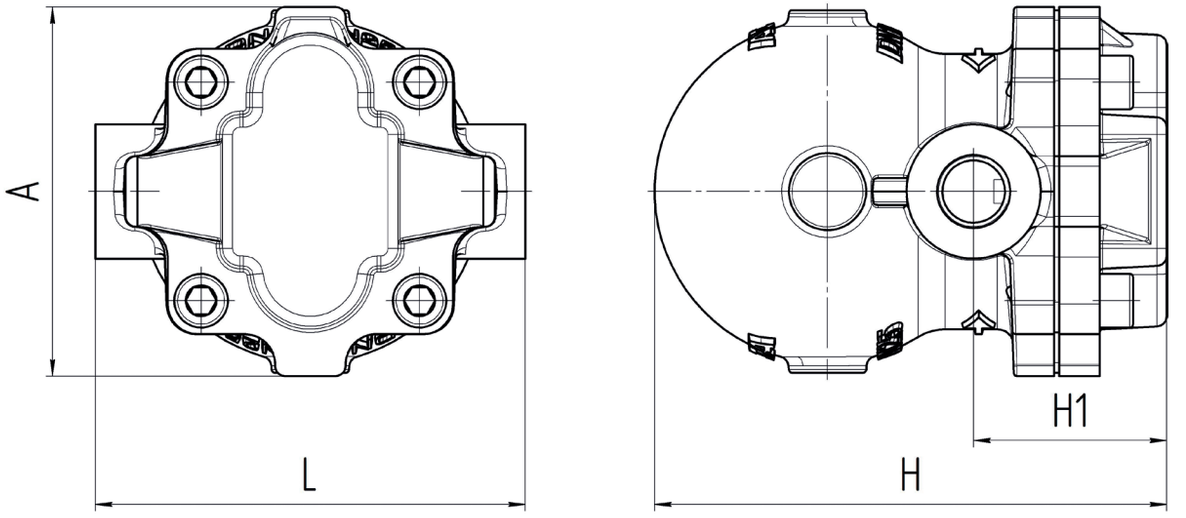

ОВП121

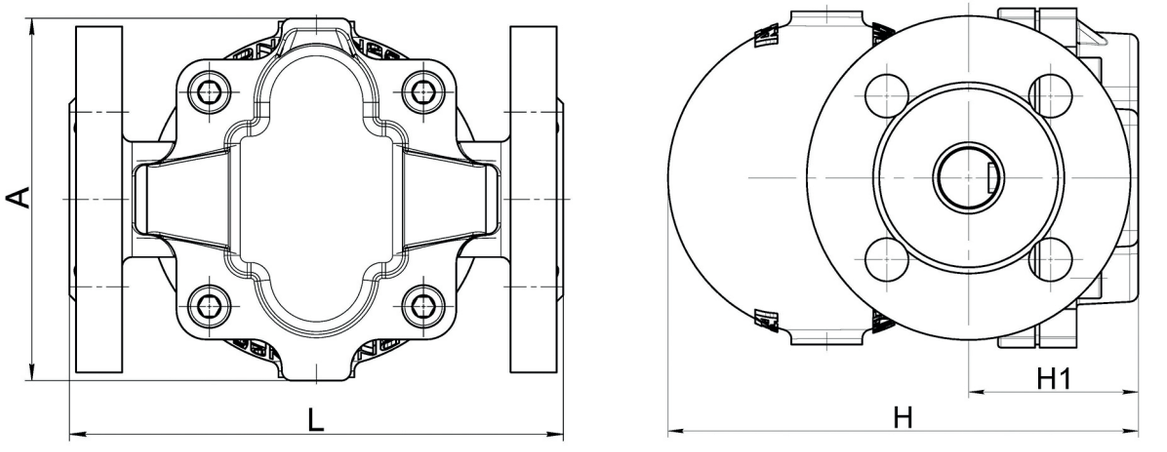

ОВП123

Массогабаритные характеристики

DN	ОВП121 (Резьба)				
	L, мм	H, мм	H1, мм	A, мм	Масса, кг
15 (½”)	128	152,5	57,5	110	3,8
20 (¾”)	128	152,5	57,5	110	3,7

DN	ВП123 (Фланец)				
	L, мм	H, мм	H1, мм	A, мм	Масса, кг
15 (½”)	150	152,5	55	110	4,9
20 (¾”)	150	152,5	55	110	5,2