МЕМБРАННЫЕ РЕГУЛИРУЮЩИЕ КЛАПАНЫ С ПИЛОТНЫМ УПРАВЛЕНИЕМ АСТА

СЕРИИ P01

Описание

АСТА серии P01 — мембранные регулирующие клапаны базовой конструкции.

Клапан состоит из прочной армированной мембраны, выполняющей роль запорного органа; корпуса, чей внутренний выступ выполняет роль седла, и пружины, поджимающей мембрану к корпусу.

В корпусе клапана предусмотрены штуцеры для отбора импульсов: на входе клапана, на выходе клапана, а также из управляющей камеры над мембраной.

При подаче импульса входного давления в управляющую камеру клапан закрывается, при соединении управляющей камеры с импульсом выходного давления или атмосферой — открывается.

Клапаны имеют широкий спектр применений в зависимости от типа управляющего пилота.

Особенности конструкции

- Простая и надёжная конструкция
- Отсутствие механических направляющих в конструкции клапана, повышенный ресурс
- Высокая пропускная способность, низкие потери давления на полном открытии
- Высокое регулирующее отношение (широкий диапазон рабочих расходов)
- Класс герметичности VI (без протечек)
- Различные монтажные положения (горизонтальное/вертикальное)
- Эпоксидное покрытие корпуса

Опции по запросу

- Покрытие корпуса полиэстер
- Мембраны высокого давления
- Индикатор положения



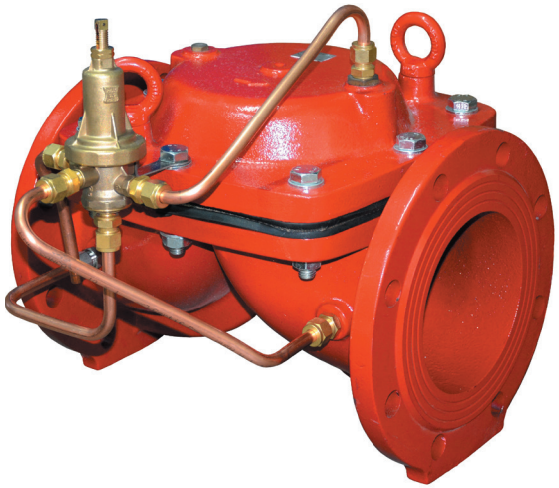

Технические характеристики

Номинальный диаметр, DN	50–300
Условное давление, PN	16 бар (25 бар*)
Температура рабочей среды	От –10 °С до 80 °С
Рабочая среда	Вода и другие жидкие среды, совместимые с материалами конструкции клапана
Пропускная способность клапана Kvs	50–1800 м³/ч
Минимальное падение давления на клапане*	0,5–1,5 бар
Тип присоединения	Фланцевый по ГОСТ 33259-2015, резьбовой BSP / NPT*, грувлок*

*– по запросу

Общие технические характеристики

DN	50	65	80	100	125	150	200	250	300
Kvs, м³/ч	50	50	130	200	200	450	800	1250	1800
Давление настройки, бар	0,4–14,0						0,5–16,0		

Примечание: диапазон настройки конкретного клапана предоставляется по запросу (в зависимости от типа пилотного клапана)

Диапазон допустимых давлений мембраны, бар

DN	Мембрана низкого давления	Стандартная мембрана
50	1,5 – 10,0	3,7 – 25,0
65	1,5 – 10,0	3,7 – 25,0
80	0,5 – 10,0	1,6 – 25,0
100	0,5 – 10,0	1,6 – 25,0
125	0,5 – 10,0	1,6 – 25,0
150	0,5 – 10,0	1,6 – 25,0
200	1,0 – 10,0	2,0 – 25,0
250	1,0 – 10,0	1,4 – 25,0
300	1,0 – 10,0	2,0 – 25,0

Кавитационный график

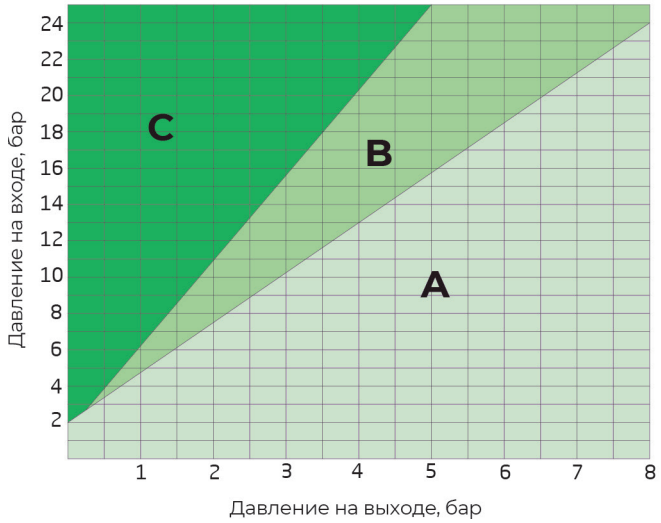

A — рекомендуемые рабочие условия; B — начальная кавитация;
C — развитая кавитация

Производитель оставляет за собой право вносить изменения в конструкцию, дизайн и комплектацию изделия без предварительного уведомления

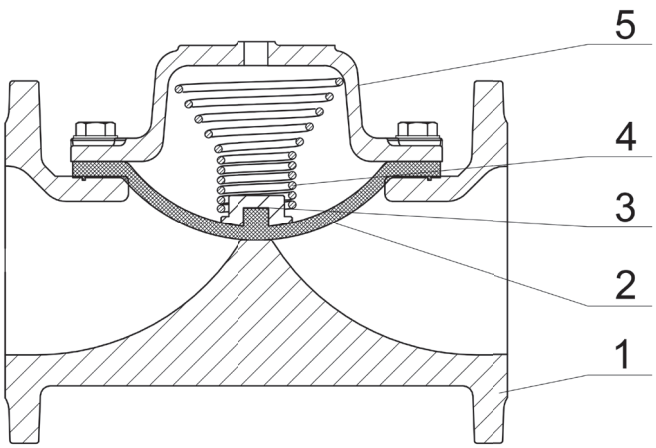

Спецификация материалов

№	Наименование	Материал
1	Корпус	Высокопрочный чугун GGG40
2	Мембрана	Натуральный каучук (армирование нейлоном)
3	Пружинное кольцо	Полиамид
4	Пружина	Нержавеющая сталь AISI 302 (AISI 316*)
5	Крышка	Высокопрочный чугун GGG40

*– по запросу

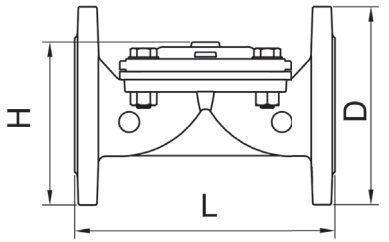

DN 50 - 125

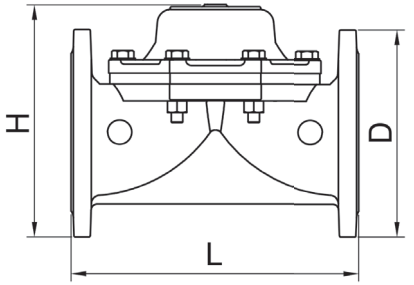

DN 150 - 250

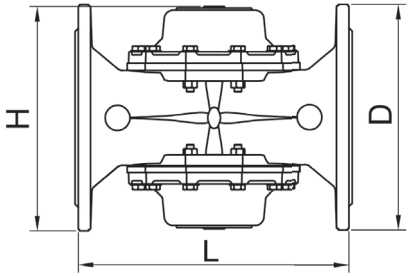

DN 300

Массогабаритные характеристики

DN	D, мм	L, мм	H, мм	Масса, кг
50	166,5	200	154,0	7,0
65	186,5	214	162,0	9,5
80	202,0	291	182,0	16,5
100	234,0	305	194,5	18,5
125	253,5	369	204,0	24,0
150	290,0	403	325,0	47,5
200	342,0	494	400,0	80,5
250	411,0	605	463,0	116,0
300	495,0	605	487,5	156,0

Расшифровка маркировки

Маркировка: ACTA – P 01 / 02 – 2 3 – H DN 50 PN 16 T 80 Kvs 40

Марка клапана

Тип

Тип конструкции

Мембранный	01
Мембранно-плунжерный	02
Мембранно-плунжерный угловой	03

Тип обвязки

Регулятор давления «после себя»	02
Регулятор давления «до себя»	03
Запорный клапан с электромагнитным упр.	04
Клапан защиты от гидравлического удара	05
Поплавковый регулятор уровня	06
Гидравлический регулятор уровня	07
Регулятор перепада давления	08
Регулятор расхода	09
Клапан управления насосами	10

Материал корпуса

Высокопрочный чугун	2

Тип присоединения

Резьбовой (тип резьбы, не указывать для исп. G)	1
Фланцевый (исп. уплотнительной поверхности, не указывать для исп. B)	3
Грувлок	6

Материал уплотнения

NBR	H

Номинальный диаметр, DN ...

Условное давление, PN ...

Максимальная температура рабочей среды, T_{max}, °C ...

Пропускная способность Kvs, м³/ч ...