РЕГУЛЯТОР ДАВЛЕНИЯ «ПОСЛЕ СЕБЯ» АСТА

СЕРИИ Д541

Описание

АСТА Д541 — редукционный клапан прямого действия, предназначен для автоматического поддержания заданного выходного давления рабочей среды. Принцип действия основан на уравновешивании силы упругой деформации настроечной пружины и силы, создаваемой разностью давлений на сильфонном приводе.

Преимущественно используются в системах с невысокими требованиями к точности поддержания давления и относительно постоянным расходом пара, таких как варочные котлы, стерилизаторы, паровые прессы и др.

Особенности конструкции

- Компактные размеры
- Высокотемпературный сильфонный привод
- Ручной маховик на крышке корпуса
- Встроенный фильтр



Технические характеристики

Номинальный диаметр DN	½”–1”
Условное давление PN	16 бар
Максимальная температура рабочей среды	204 °C
Рабочая среда	Пар, воздух, а также другие газообразные среды, совместимые с материалами конструкции клапана
Пропускная способность клапана, Kvs	1,0–2,8 м³/ч
Диапазон давления настройки	1,0–6,0 бар
Минимальный перепад давления	0,5 бар
Макс отношение давления Рвх/Рвых	10:1
Компенсация давления	Неразгруженный по давлению
Отбор импульса рабочей среды	Внутренний
Тип присоединения	Резьба Rc

Ограничения применения

Давление рабочей среды	Максимальная температура рабочей среды
10,0 бар	204 °C
10,2 бар	200 °C
11,0 бар	150 °C
12,1 бар	100 °C

Спецификация материалов

№	Наименование	Материал
1	Корпус	Нержавеющая сталь Cr18Ni9Ti
2	Крышка	Нержавеющая сталь Cr18Ni9Ti
3	Шток	Нержавеющая сталь CF8
4	Седло	Нержавеющая сталь CF8
5	Плунжер	Нержавеющая сталь CF8
6	Сильфон	Нержавеющая сталь Cr18Ni9Ti
7	Настроечная пружина	Сталь 50CrVA
8	Возвратная пружина	Сталь 60Si2Mn

Массогабаритные характеристики и значения пропускной способности

DN	L, мм	H, мм	H1, мм	Масса, кг	Kvs, м³/ч
1/2”	85	140	52	1,4	1,0
3/4”	95	143	55	1,6	1,6
1”	105	146	58	1,9	2,8

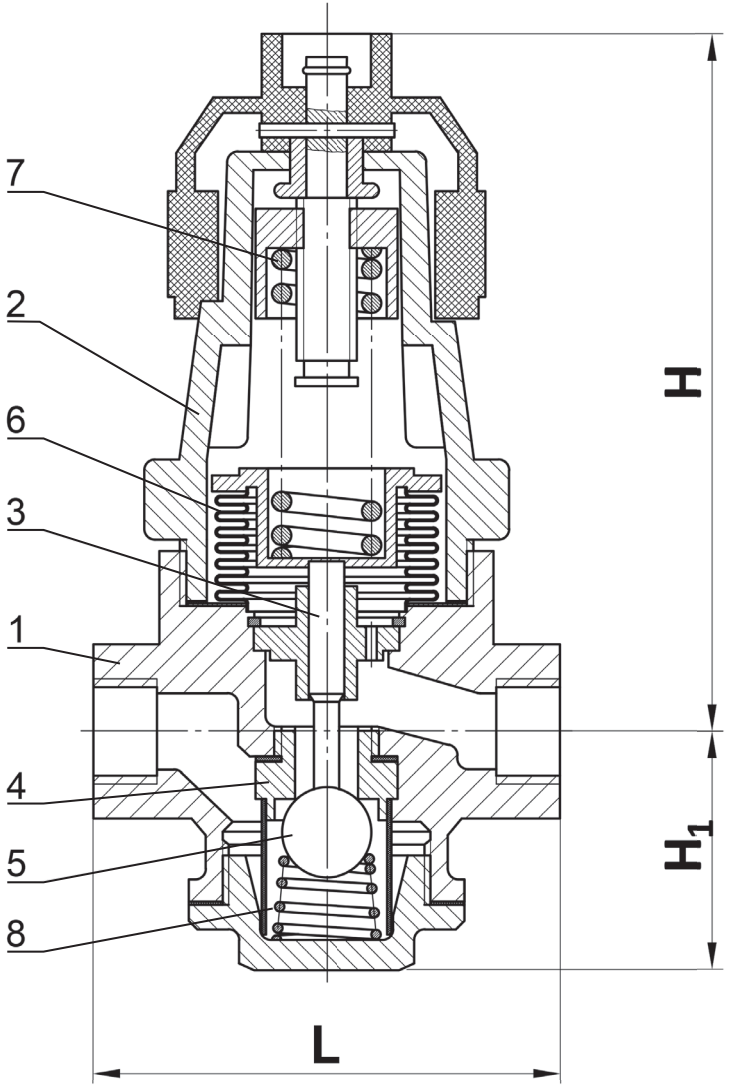

Производитель оставляет за собой право вносить изменения в конструкцию,
дизайн и комплектацию изделия без предварительного уведомления